LEGO

JURASSIC WORLD

75928

1

LEGO.com/jurassicworld

1

2

3

4

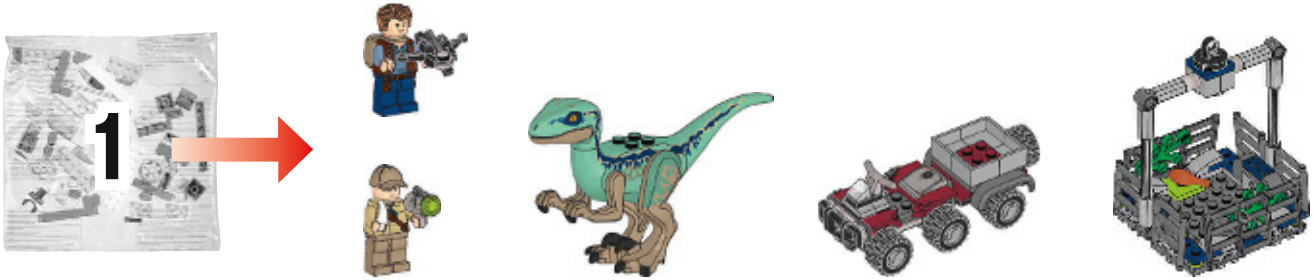
1

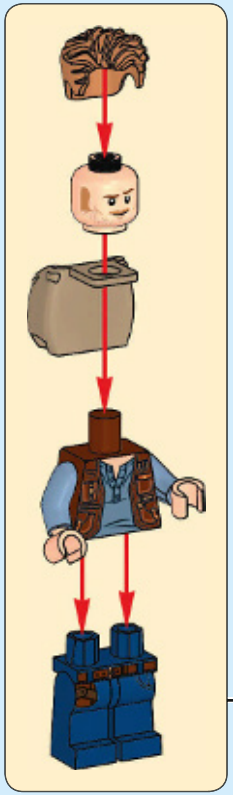

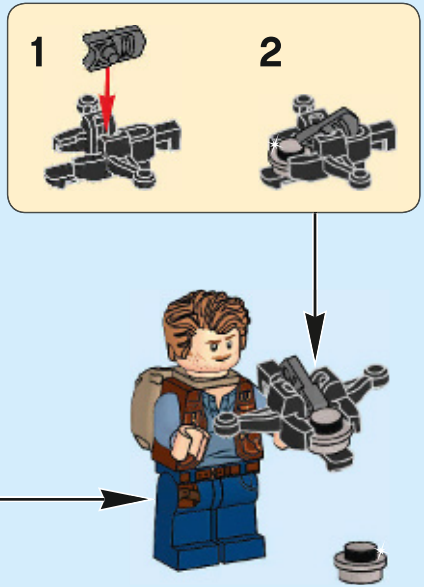
1
2

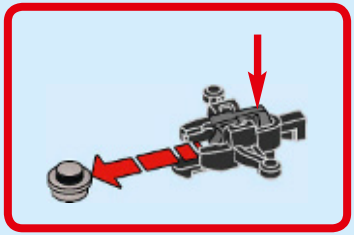

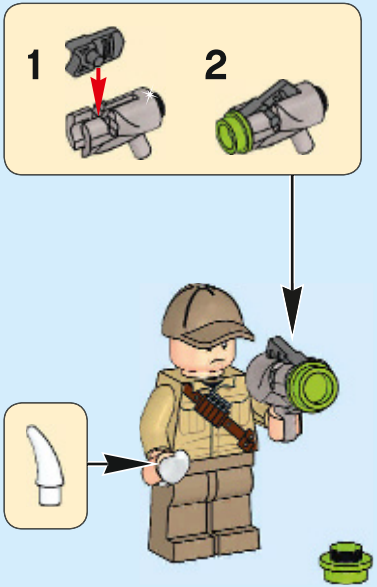
1
2

1

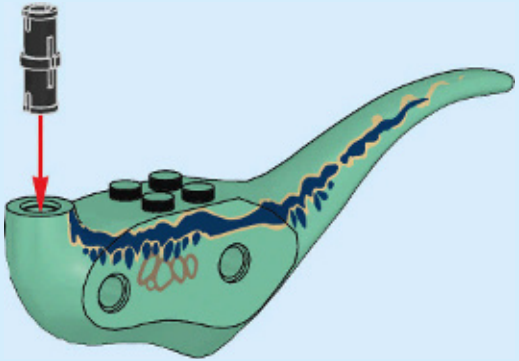

2

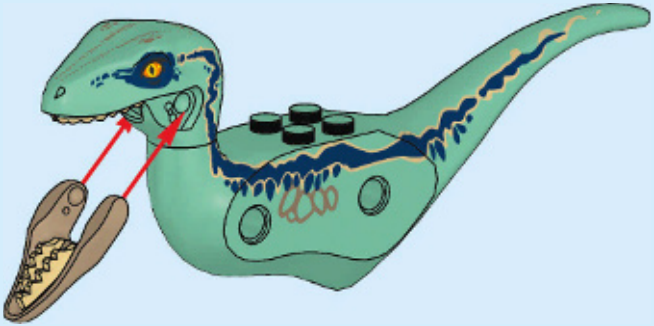

3

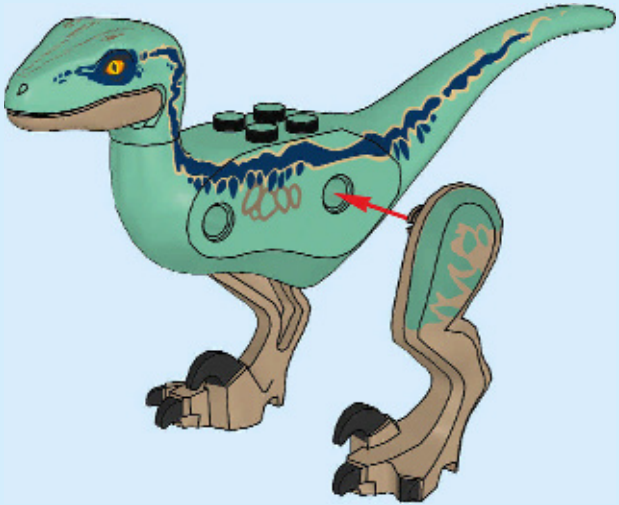

4

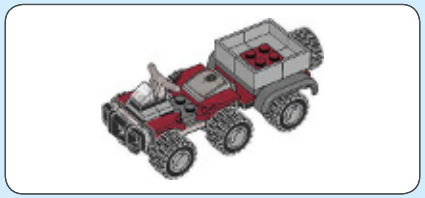

1x

1

1x

2

1x

3

1x

4

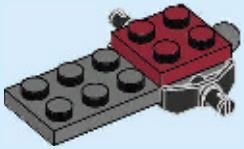

1x

5

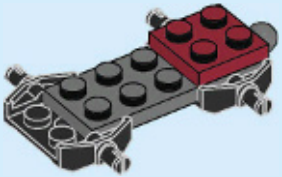

6

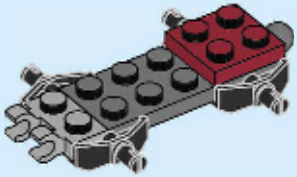

7

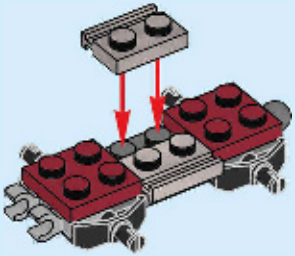

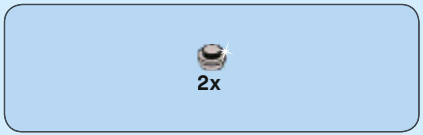

8

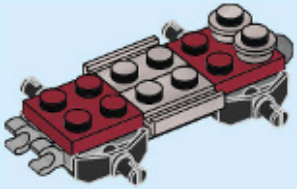

9

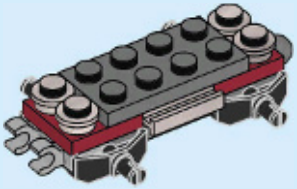

2x

10

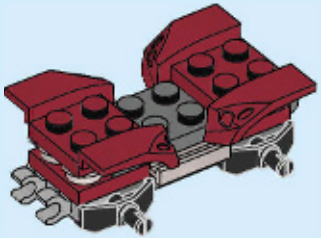

1x

11

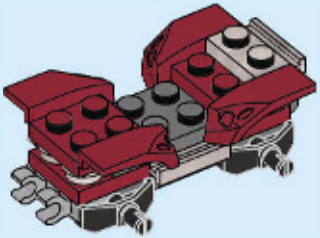

12

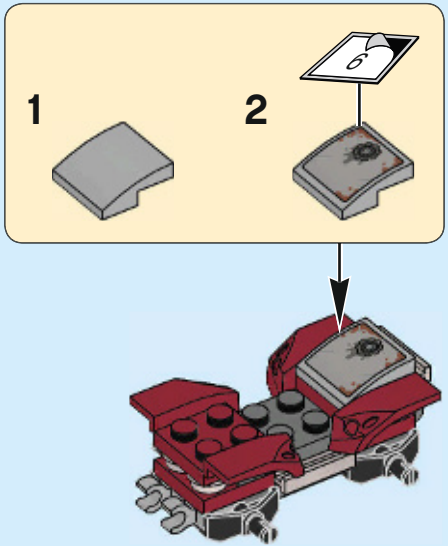

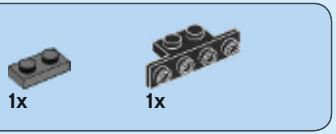

13

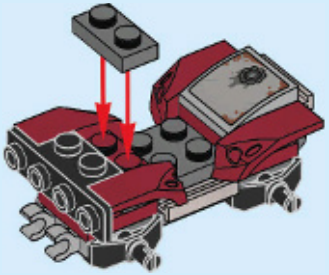

14

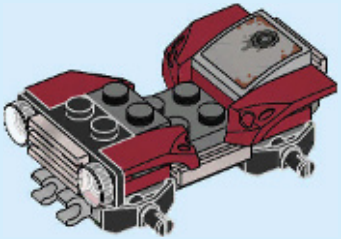

15

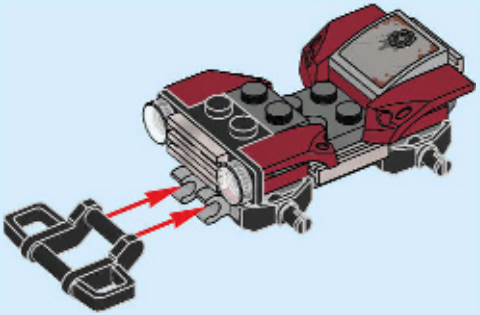

2x

16

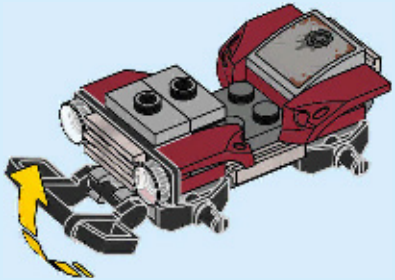

1x

17

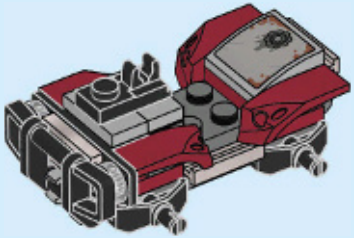

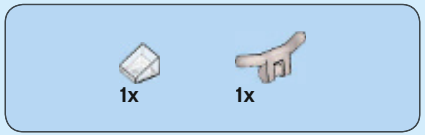

18

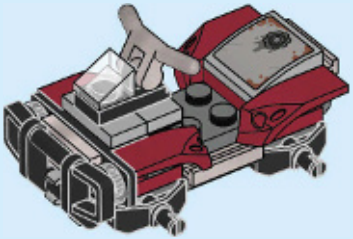

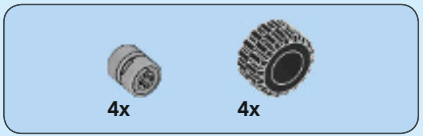

19

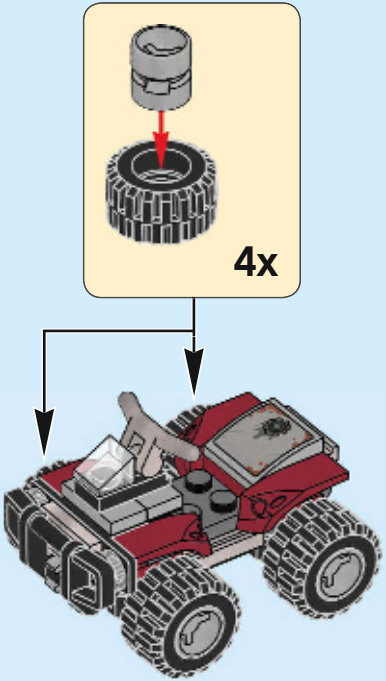

1x

20

1x

21

1x

22

1x

23

4x

24

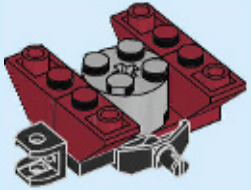

1x

25

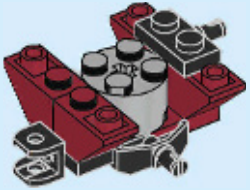

26

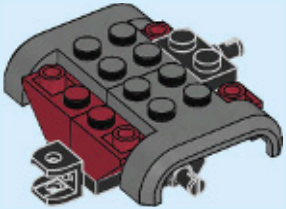

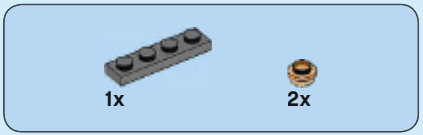

27

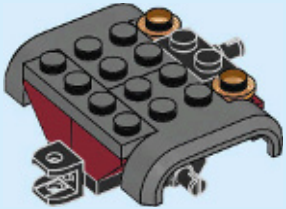

1x

28

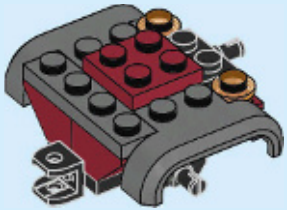

4x

29

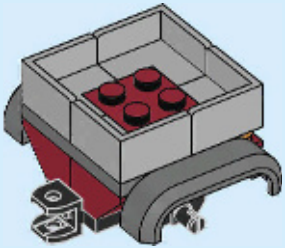

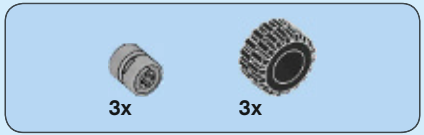

30

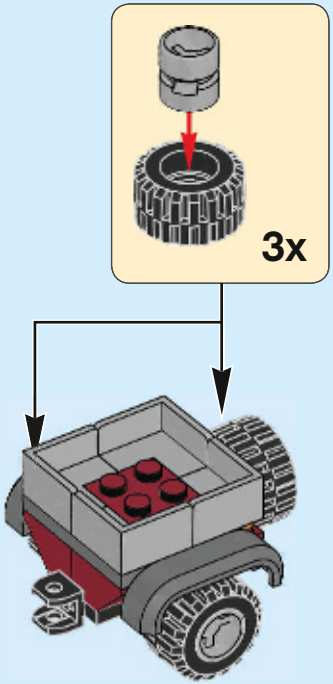

31

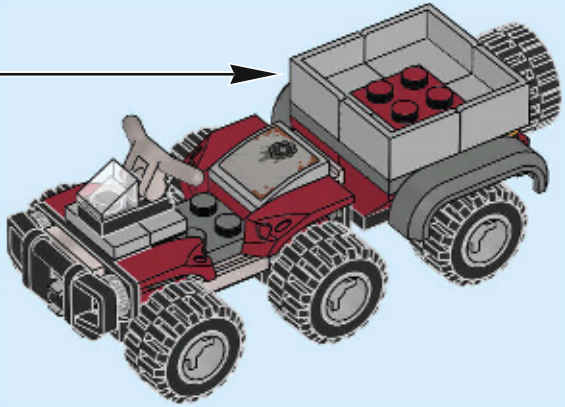

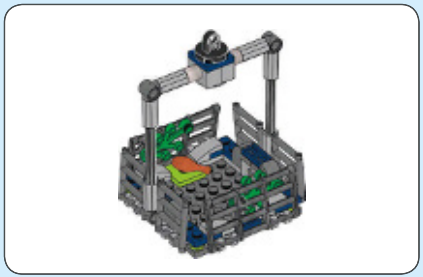

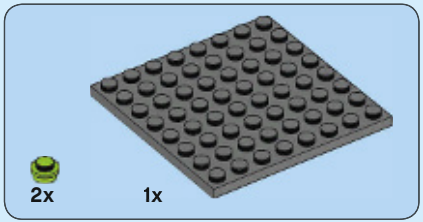

1

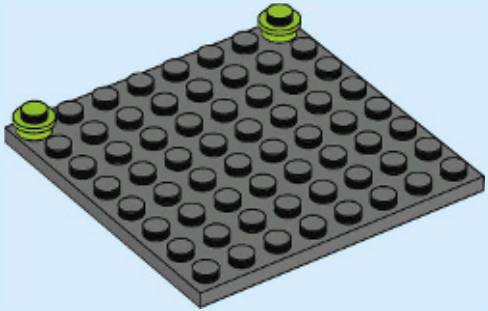

2

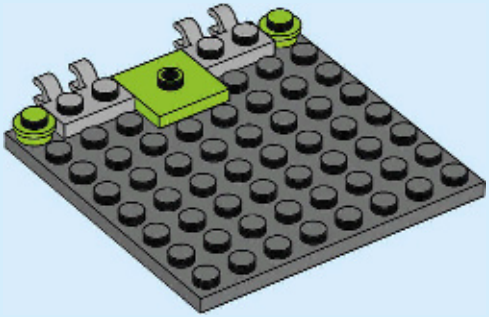

3

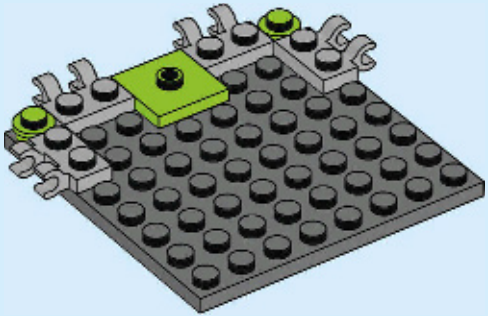

4

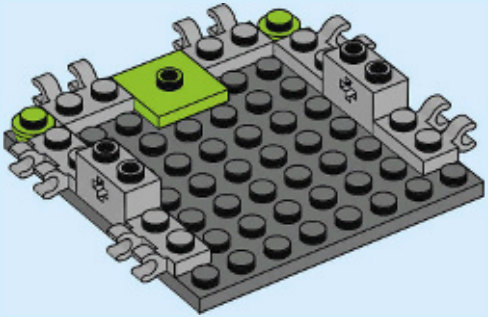

5

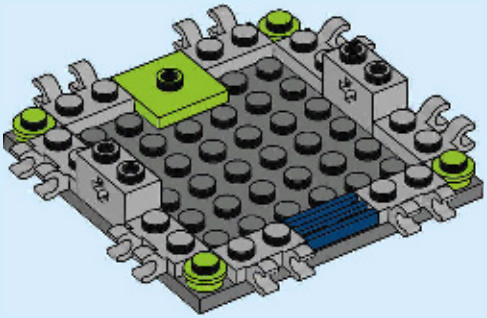

6

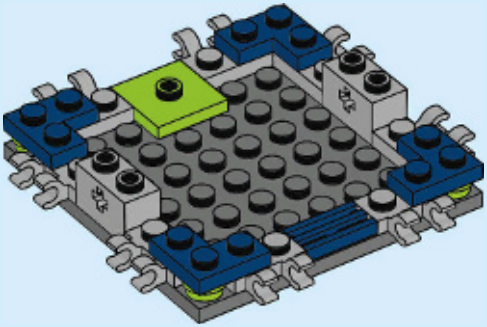

4x

7

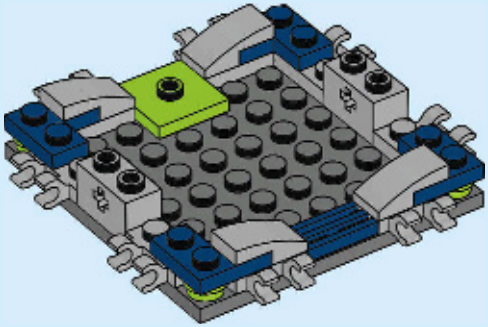

4x

8

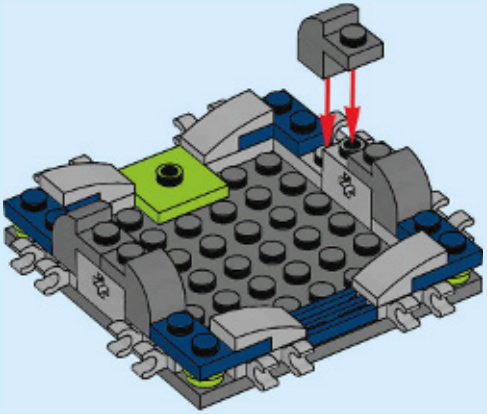

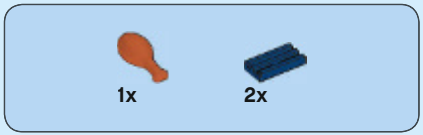

9

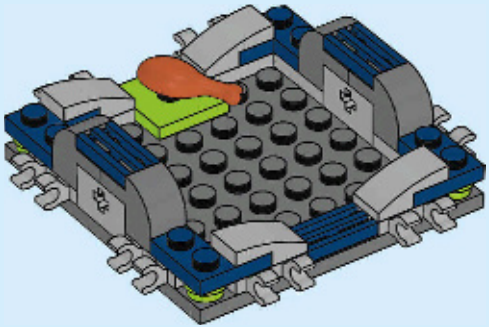

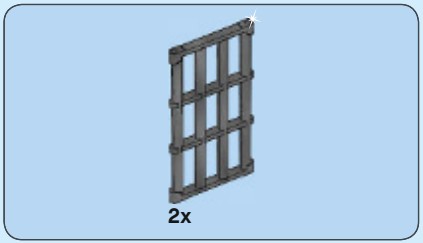

10

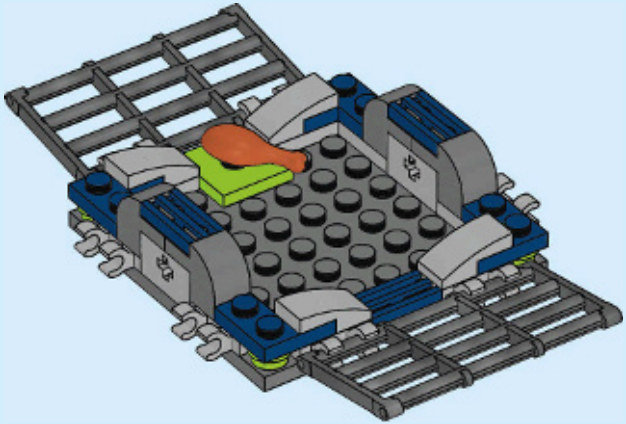

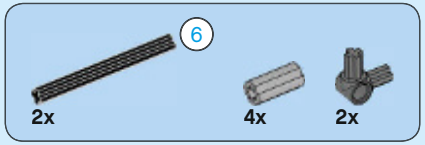

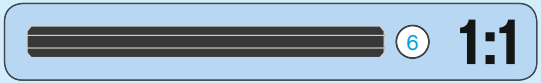

11

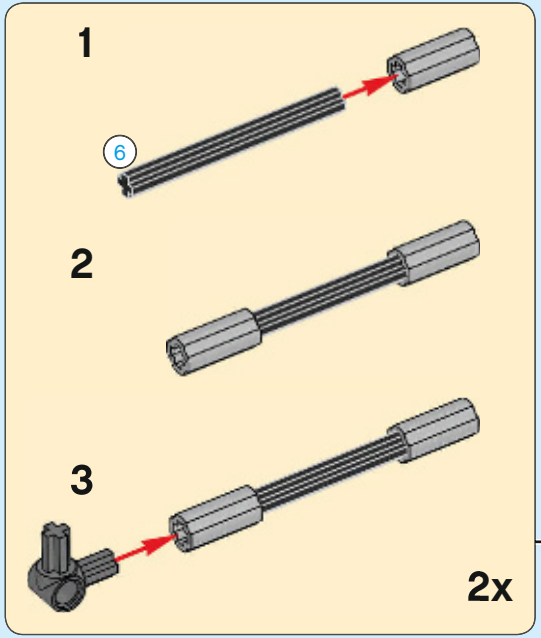

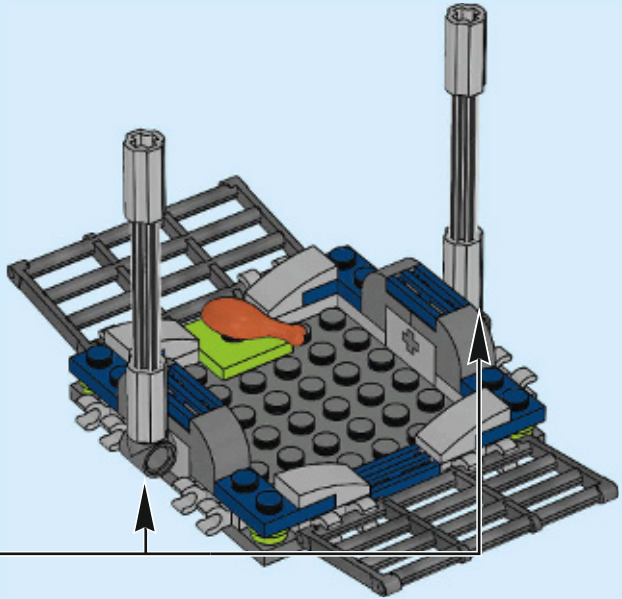

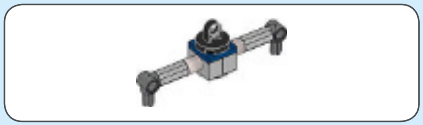

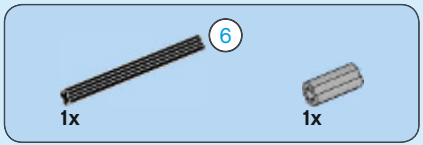

12

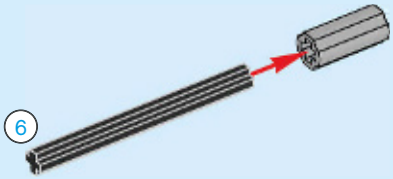

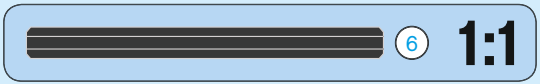

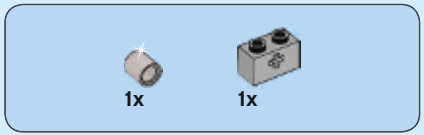

13

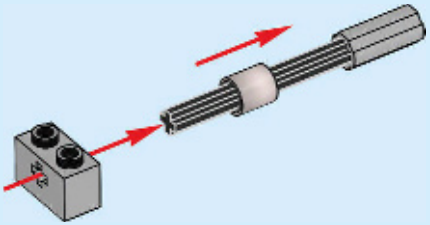

14

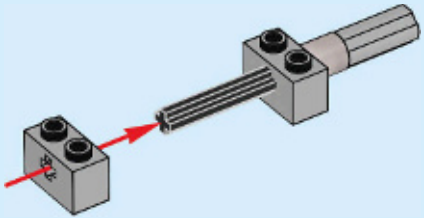

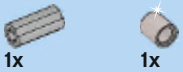

15

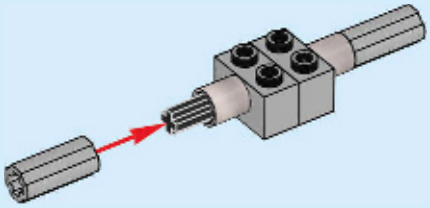

1x

16

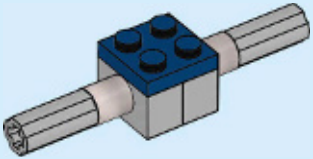

1x

17

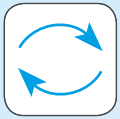

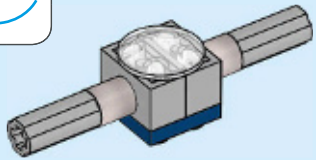

1x

18

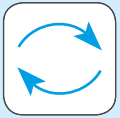

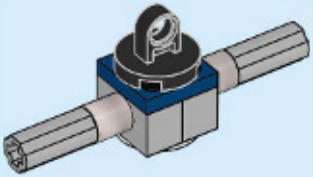

2x

19

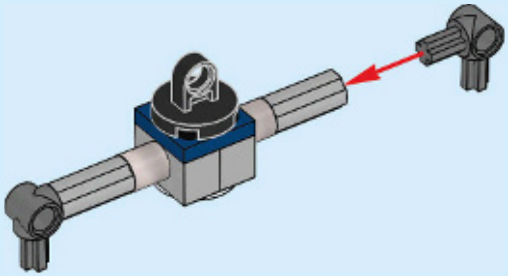

20

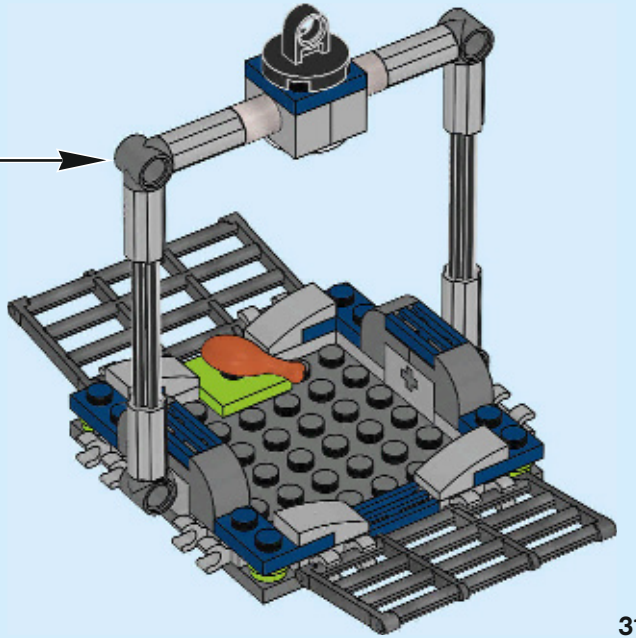

4x

21

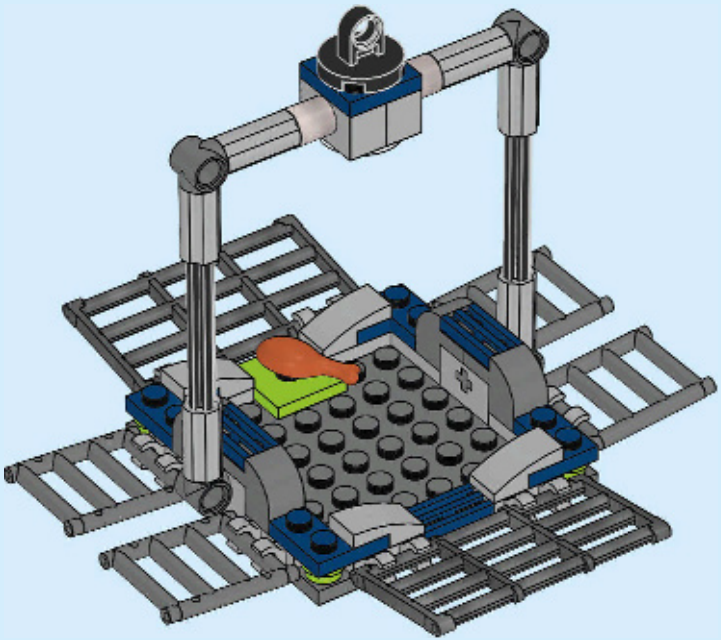

22

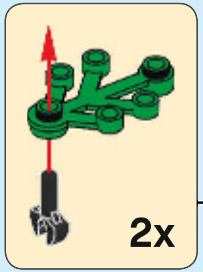

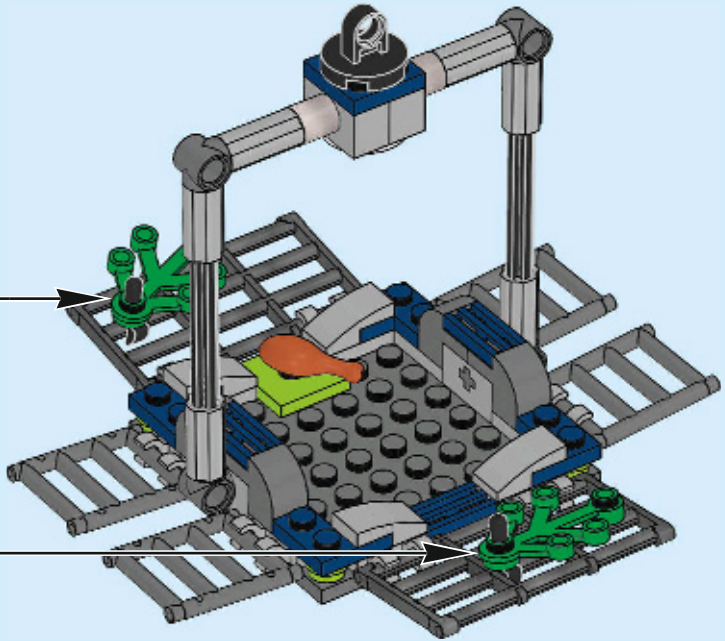

23

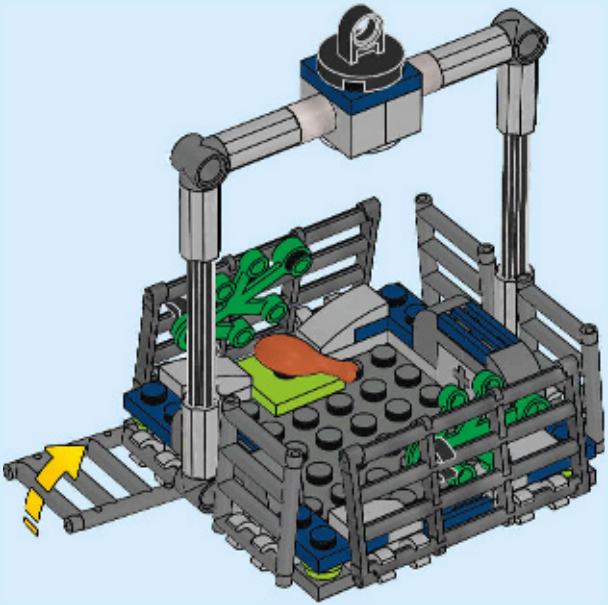

24

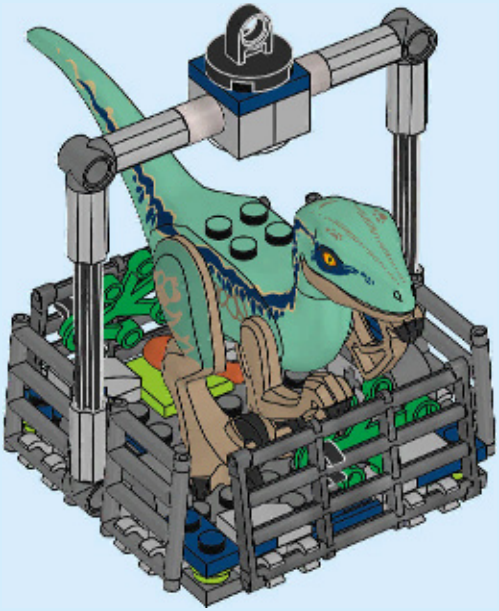

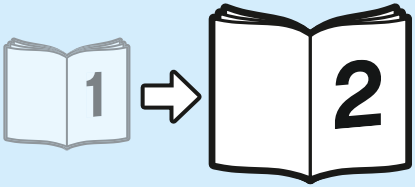

LEGO.com/productfeedback

GEWINNE

Erzähle uns auf www.LEGO.com/productfeedback

etwas über die Erfahrungen, die du mit diesem LEGO® Set gemacht hast, und sichere dir die Chance auf einen coolen LEGO Preis!

Es gelten die Teilnahmebedingungen

GAGNE

Rends-toi sur www.LEGO.com/productfeedback

et donne-nous quelques commentaires sur ce produit LEGO® pour avoir une chance de gagner un prix LEGO !

Voir Conditions Générales

GANA

Visita www.LEGO.com/productfeedback

y envíanos tu opinión acerca de este set LEGO®. ¡Participarás en el sorteo de un premio LEGO!

Términos y Condiciones aplicables

获取奖品

登录
www.LEGO.com/productfeedback

给出关于此乐高®套装的简短反馈，就有机会获得炫酷乐高奖品

《条款及条件》适用

LEGO and the LEGO logo are trademarks of the LEGO Group. ©2018 The LEGO Group.
Jurassic World is a trademark and copyright of Universal Studios and Amblin Entertainment, Inc. Licensed by Universal Studios. All Rights Reserved.

6237195

LEGO JURASSIC WORLD

75928

2

LEGO.com/jurassicworld

2

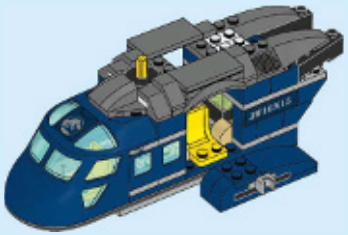

3

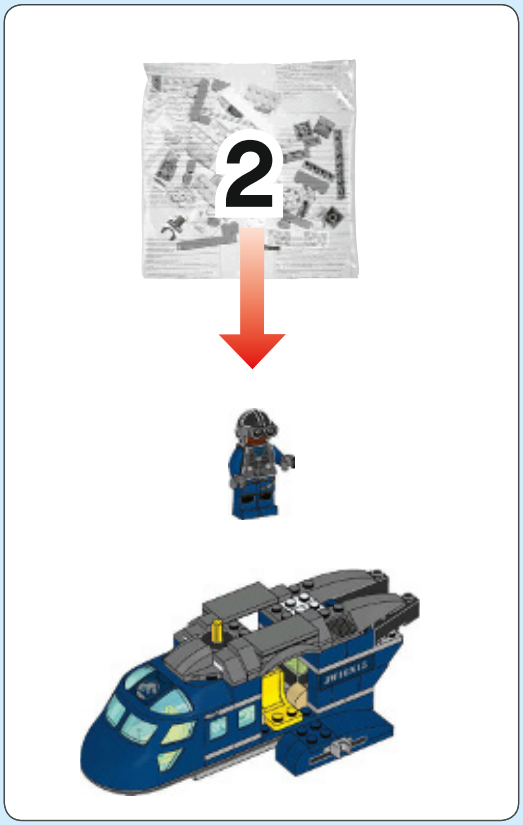
2

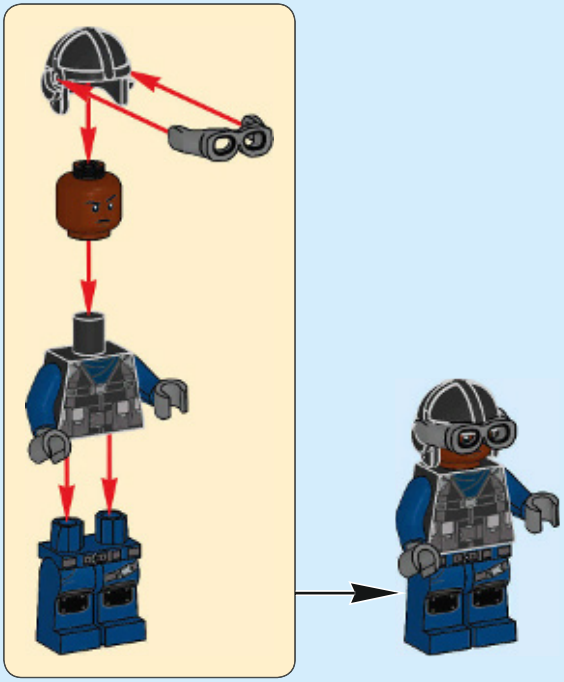

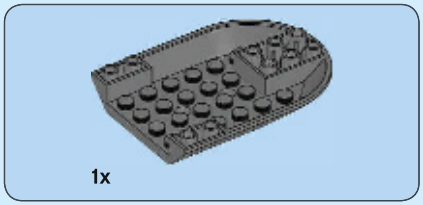

1

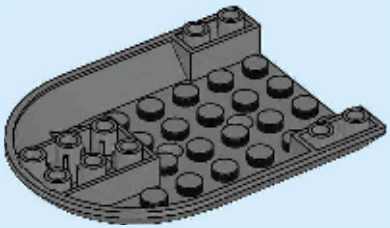

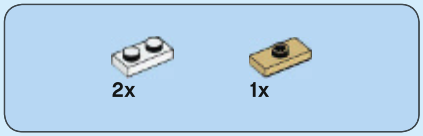

2

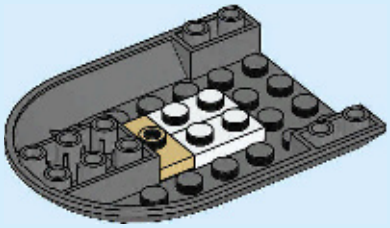

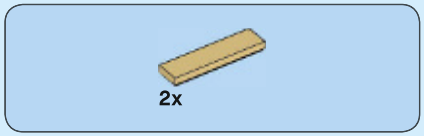

3

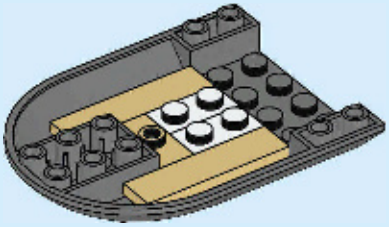

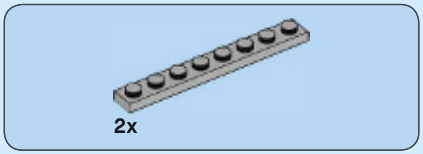

4

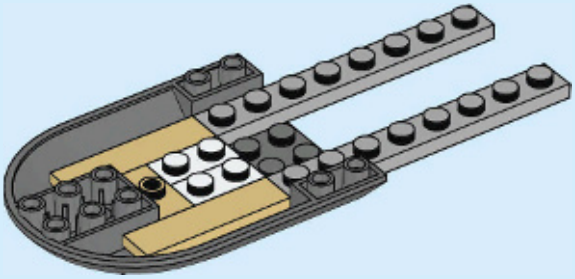

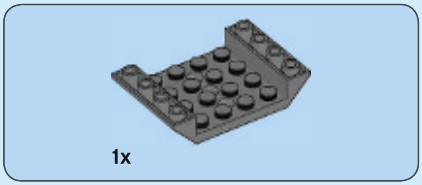

5

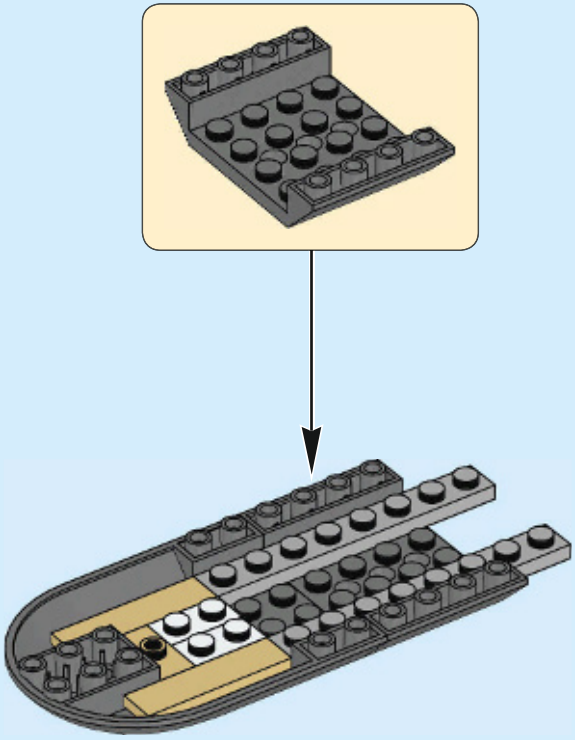

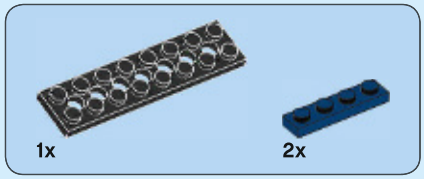

6

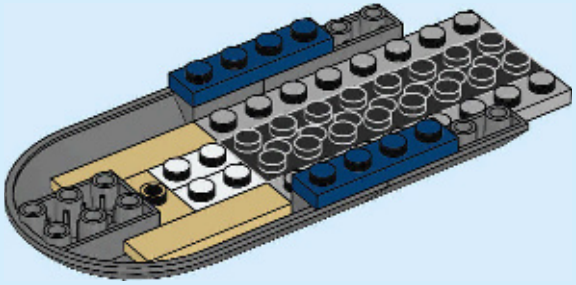

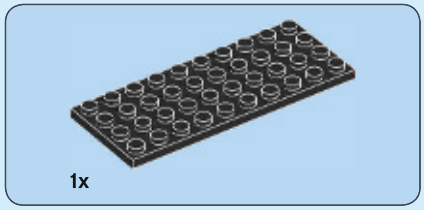

7

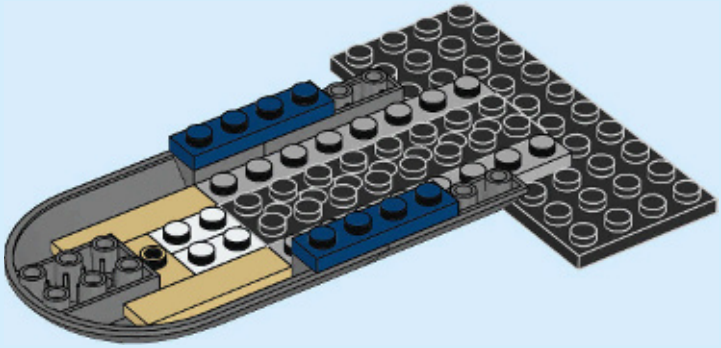

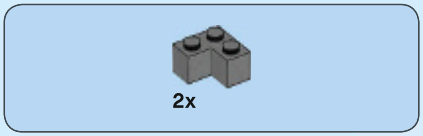

8

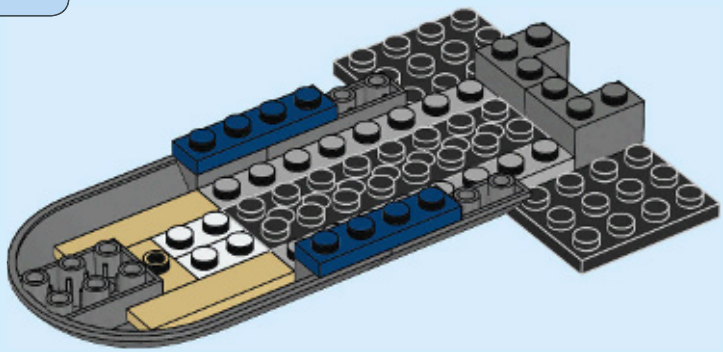

9

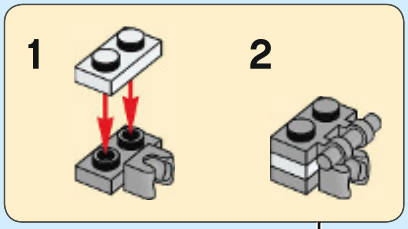

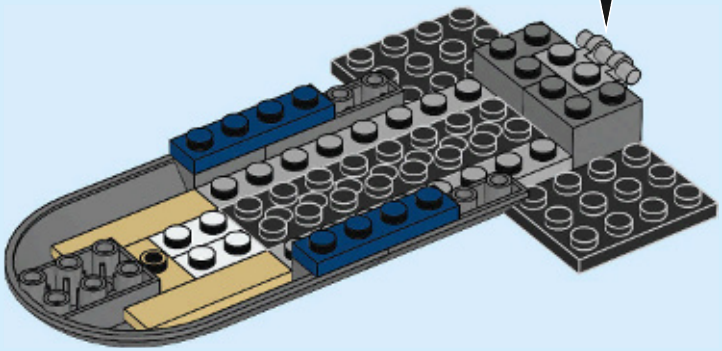

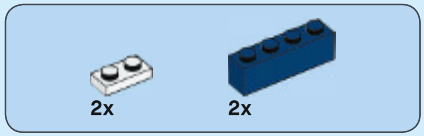

10

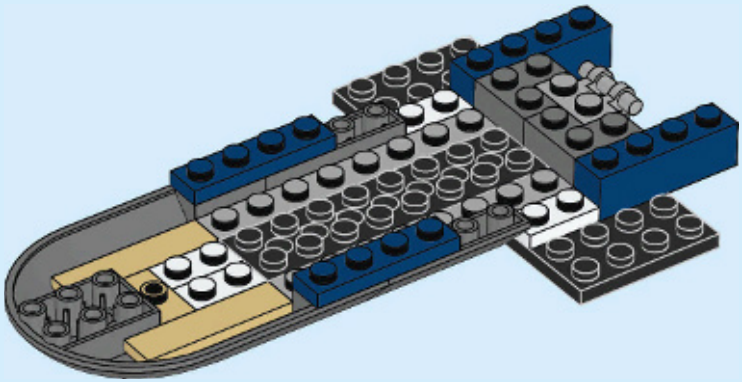

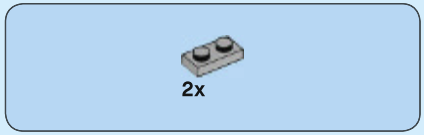

11

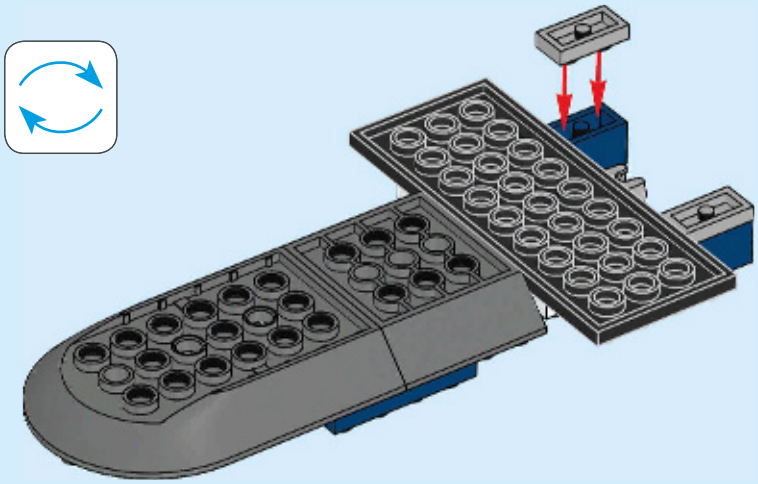

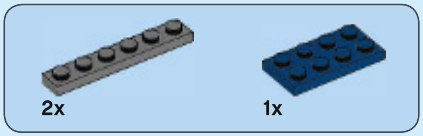

12

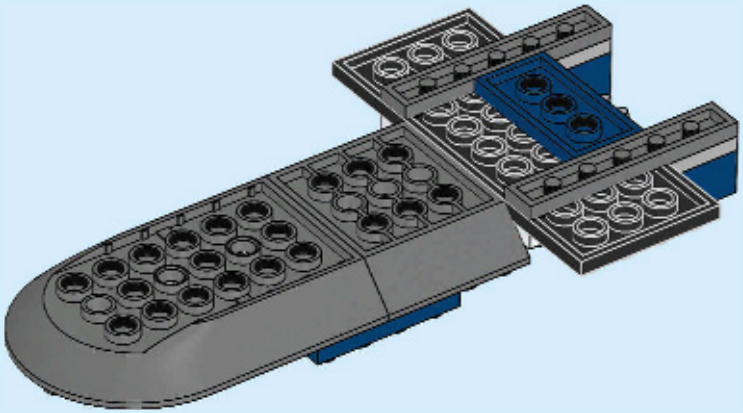

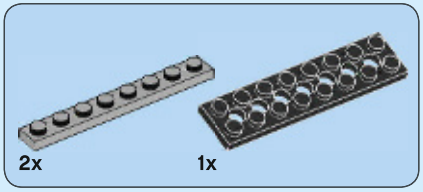

13

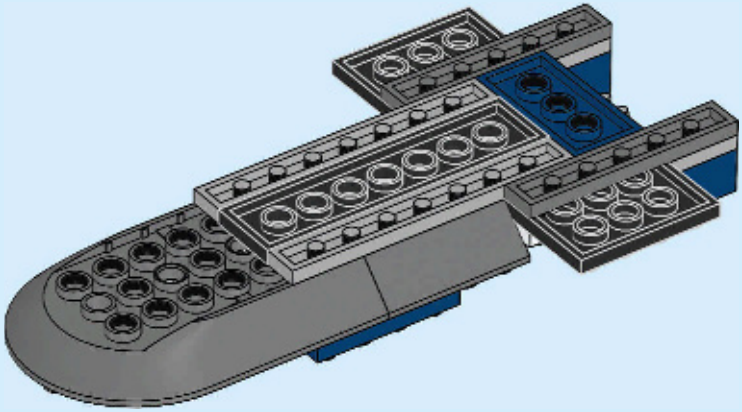

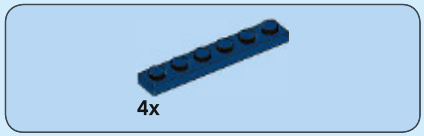

14

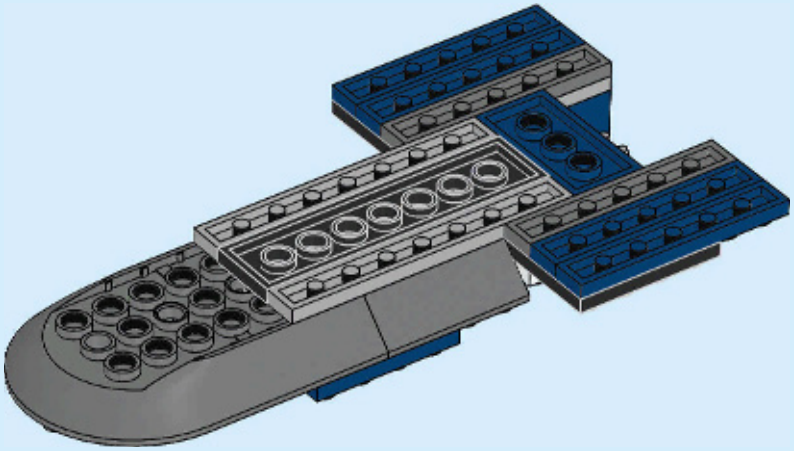

15

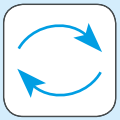

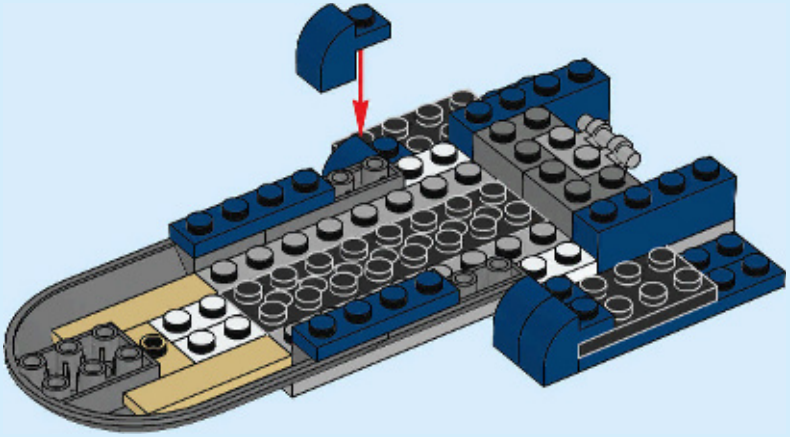

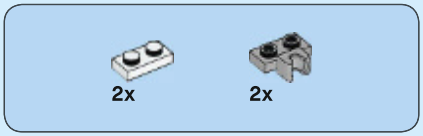

16

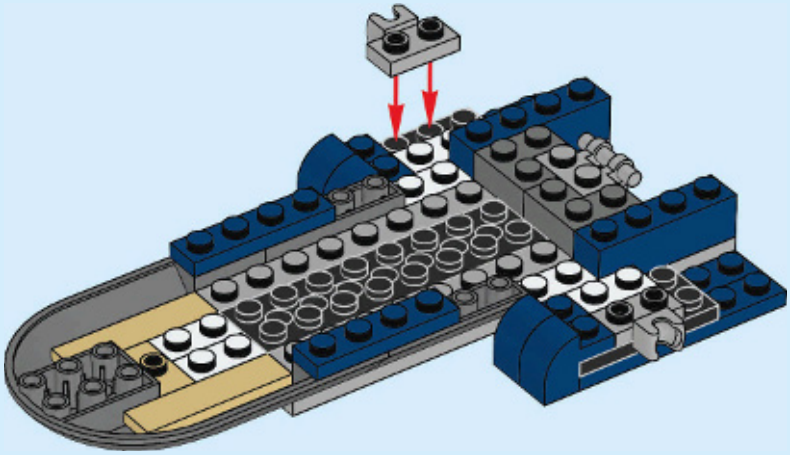

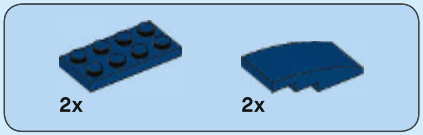

17

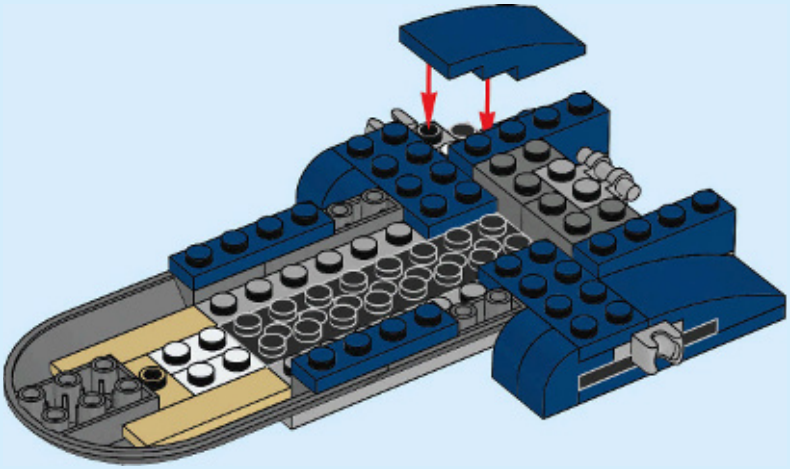

18

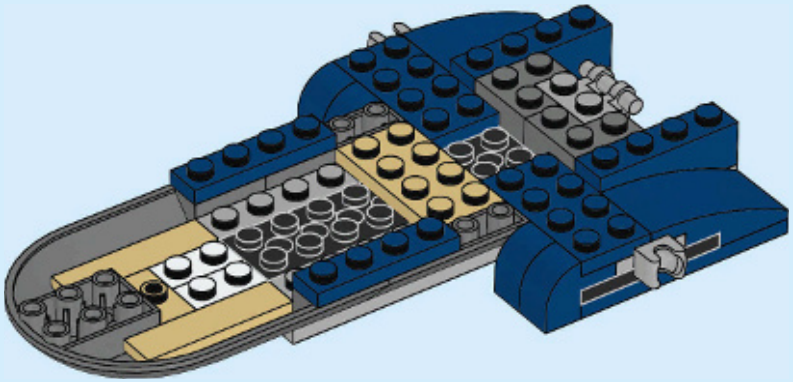

19

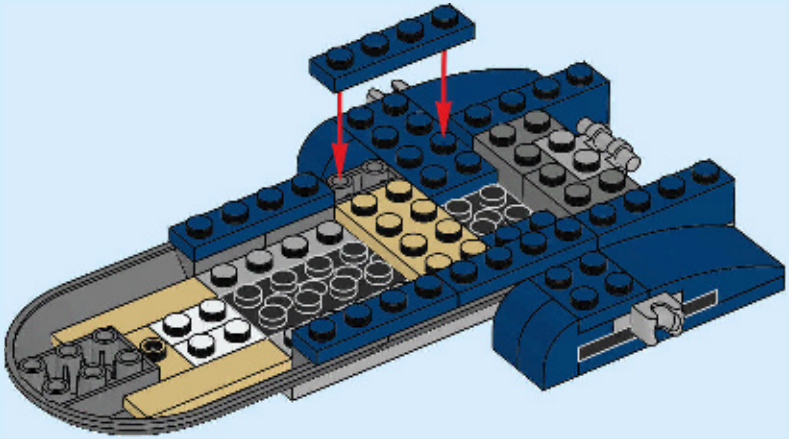

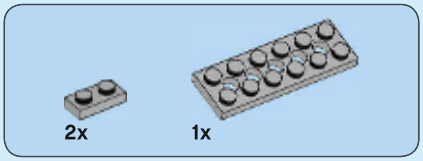

20

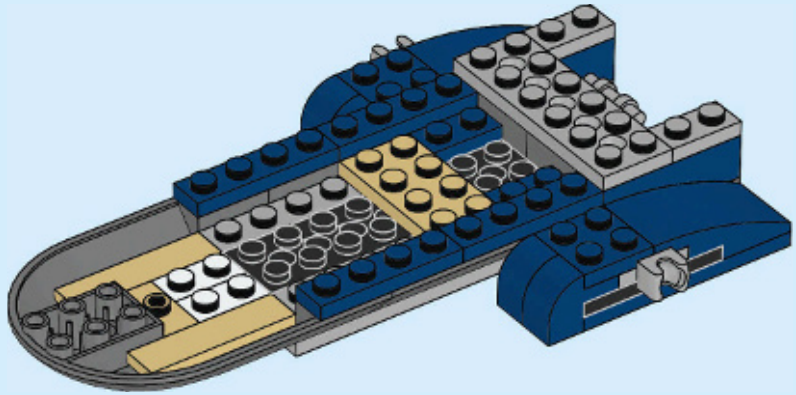

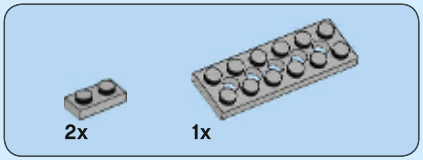

21

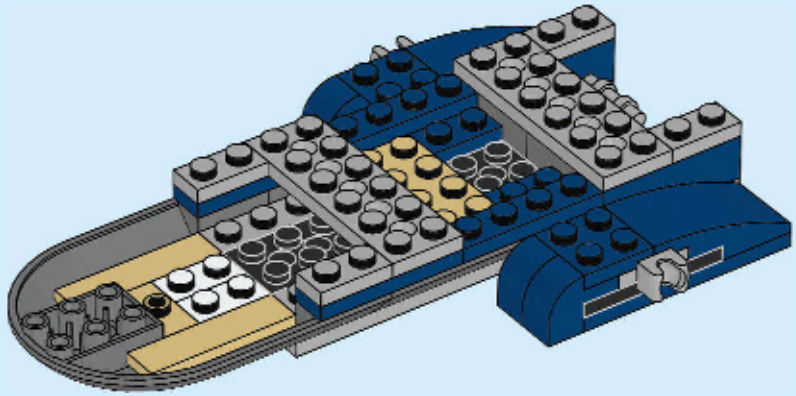

22

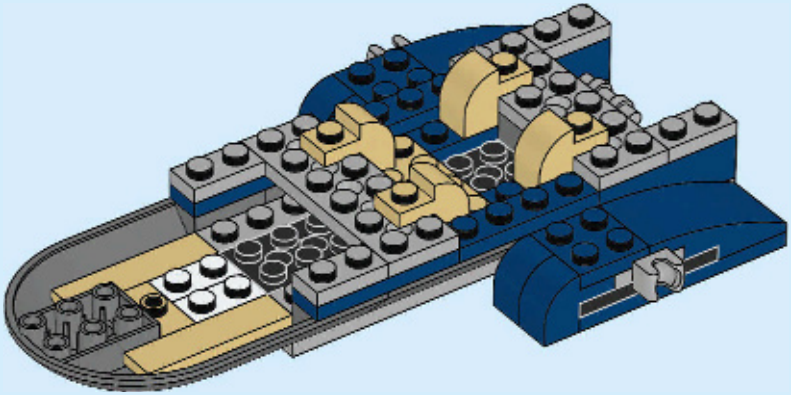

23

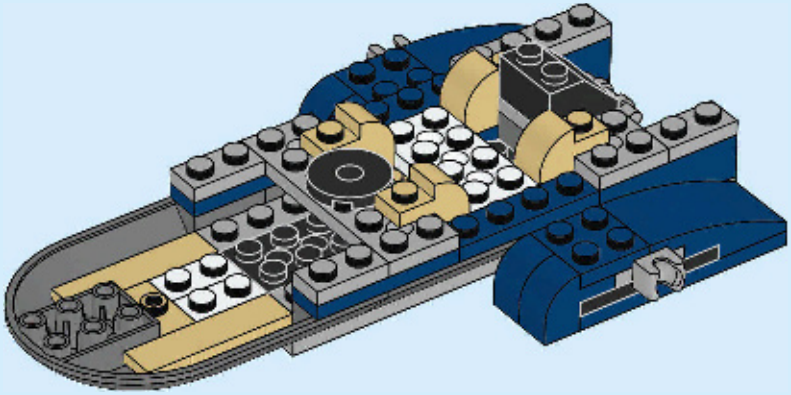

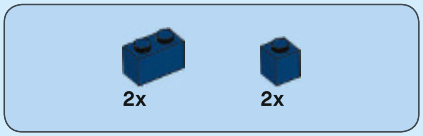

24

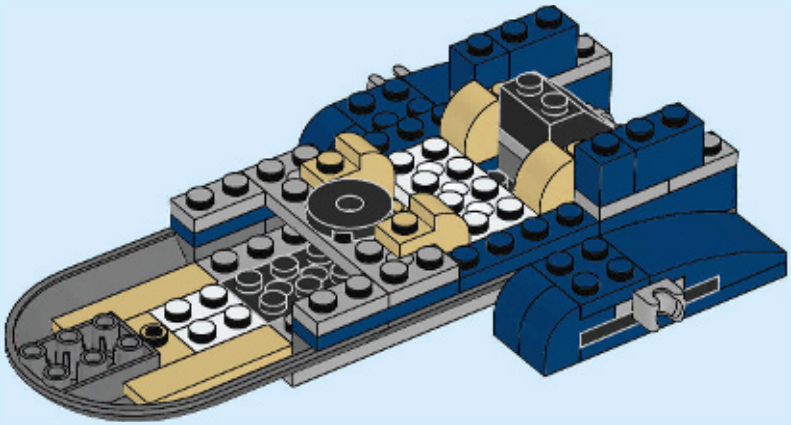

25

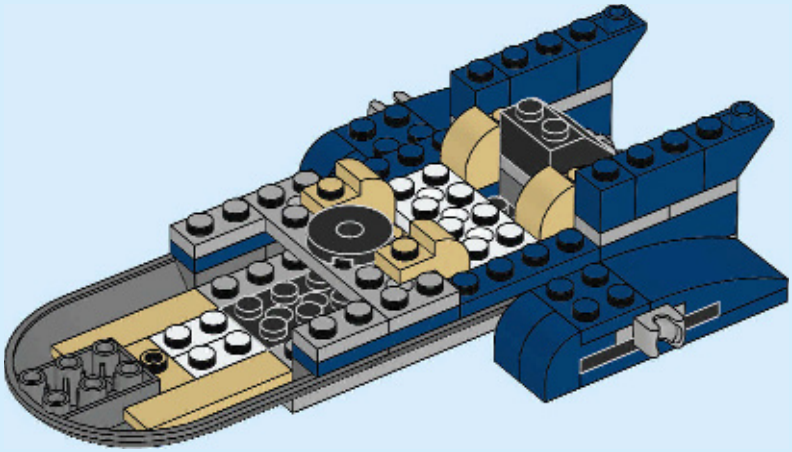

26

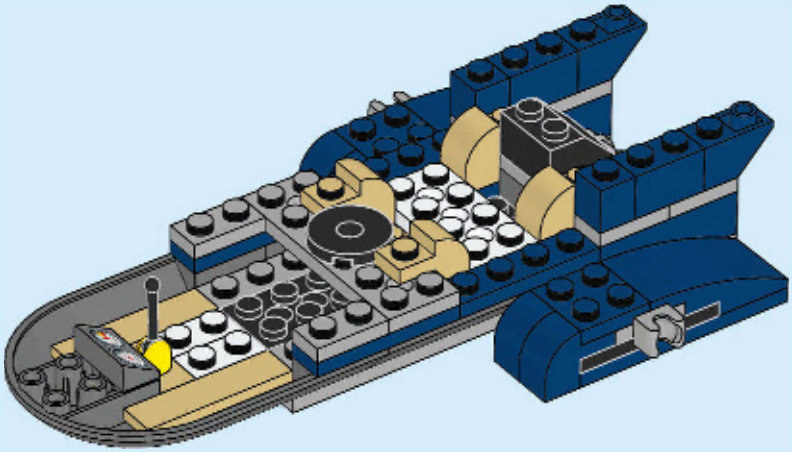

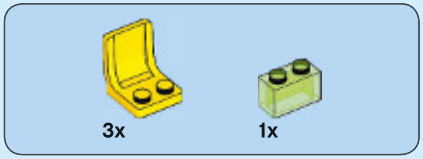

27

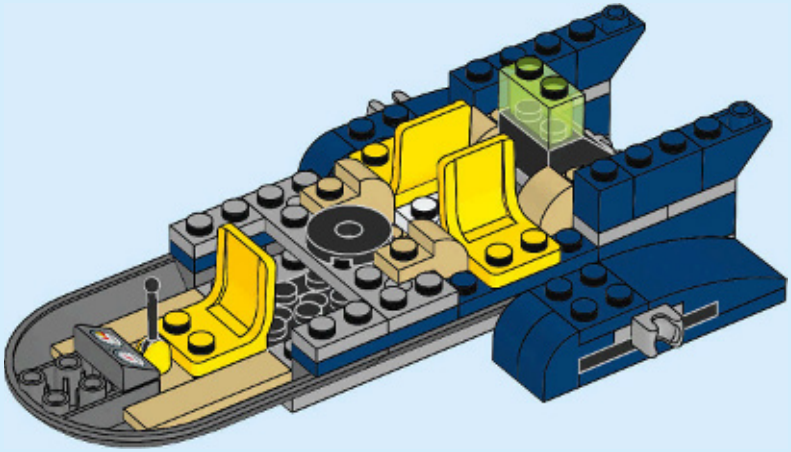

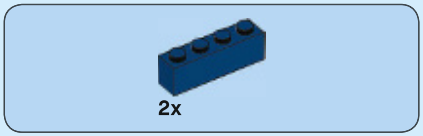

28

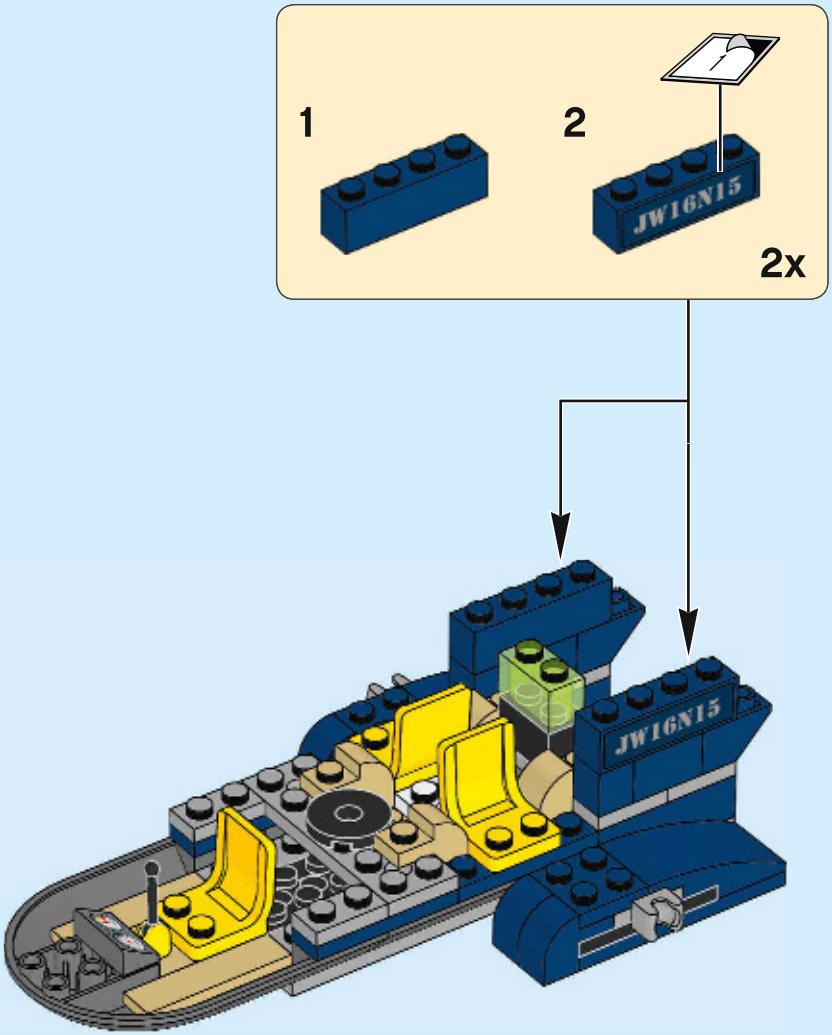

29

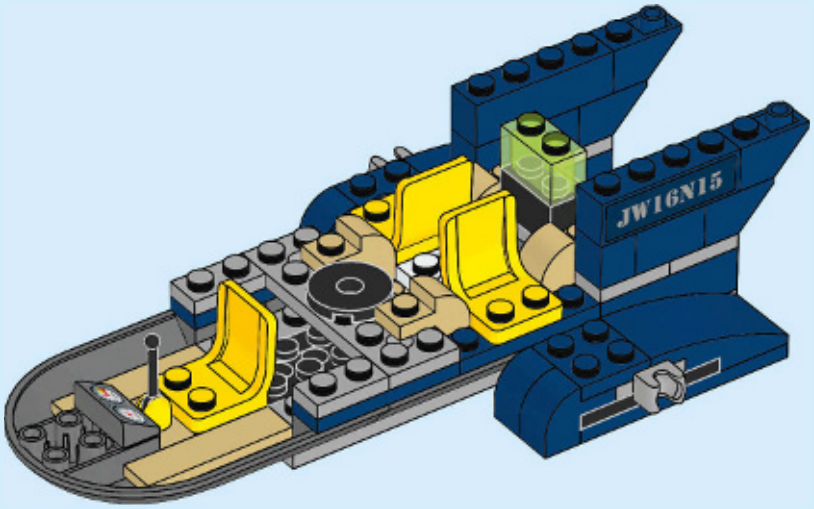

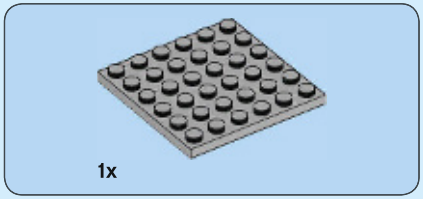

30

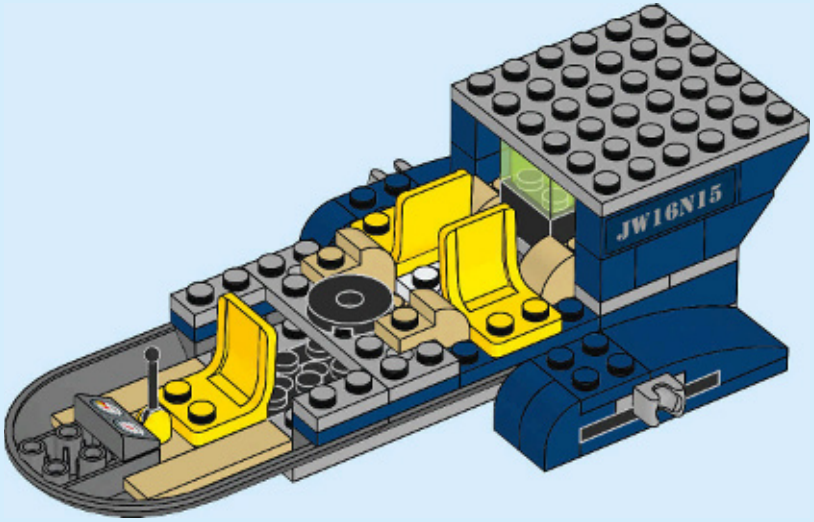

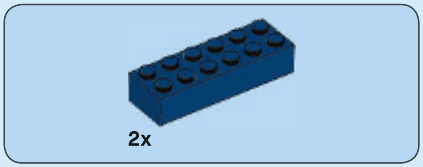

31

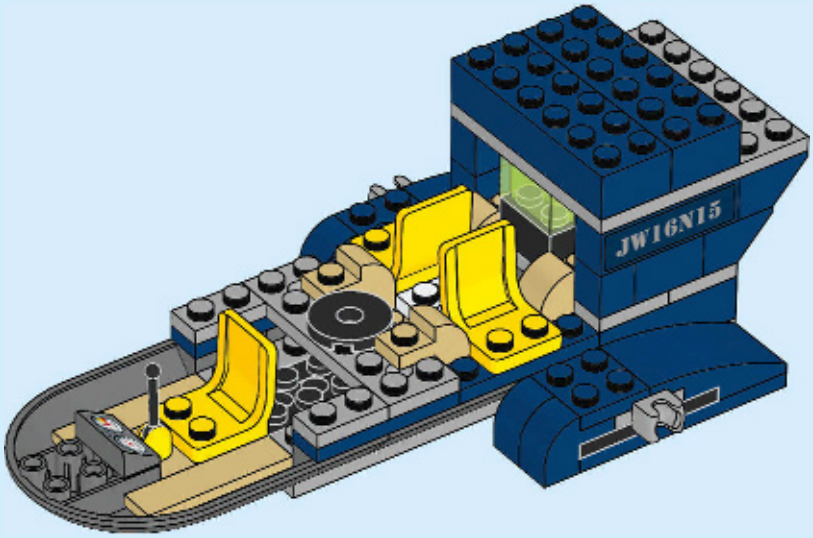

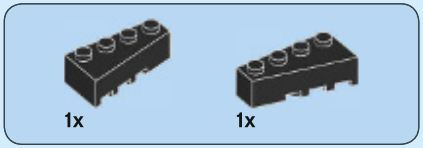

32

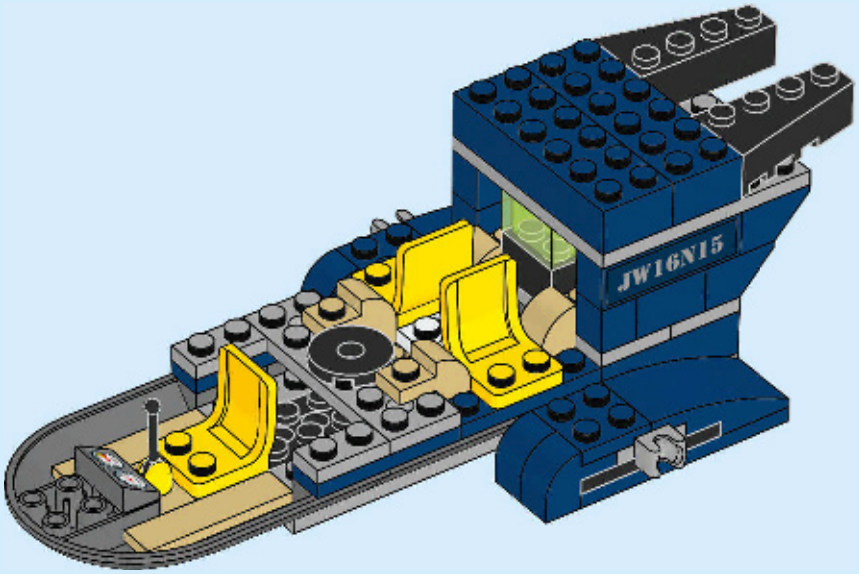

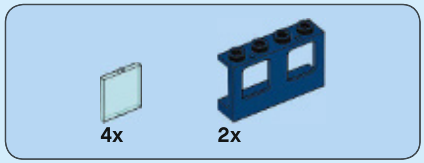

33

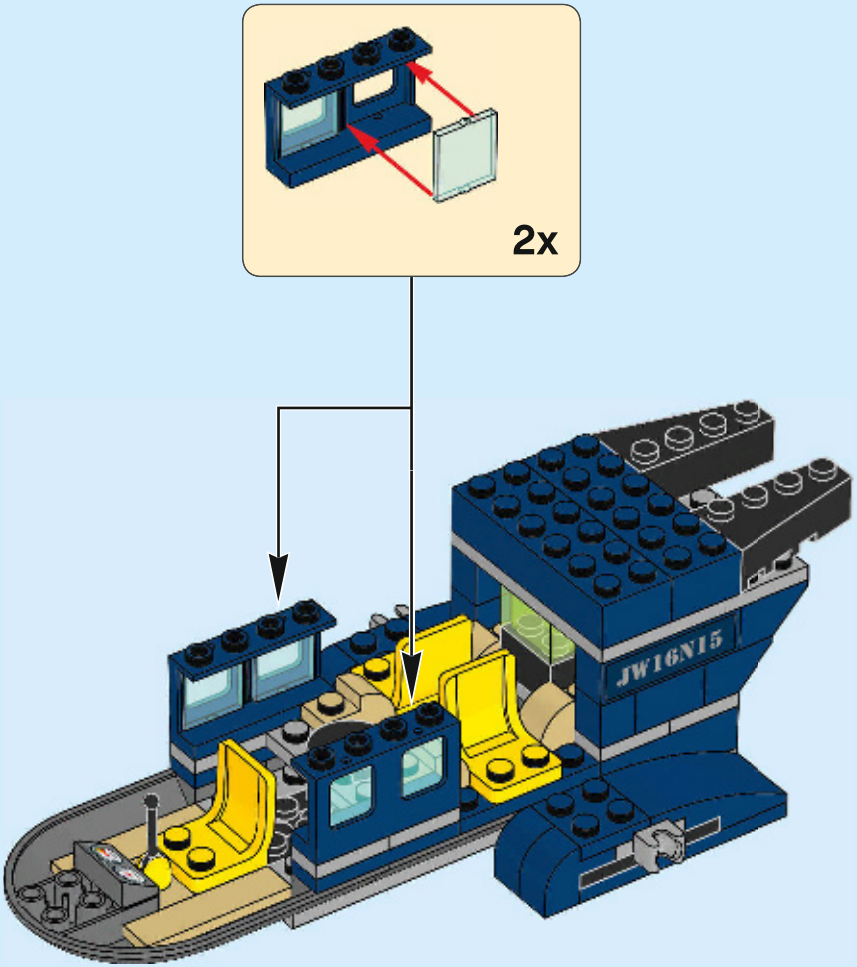

34

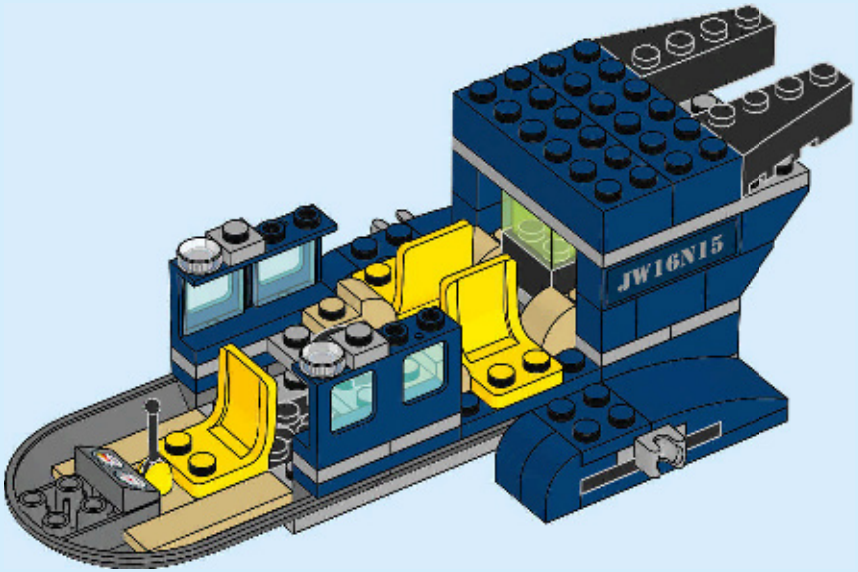

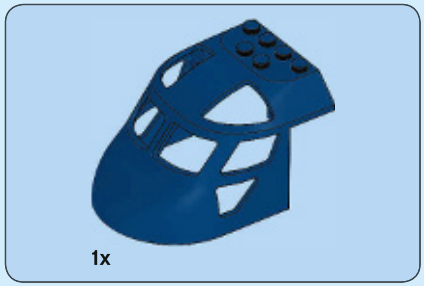

35

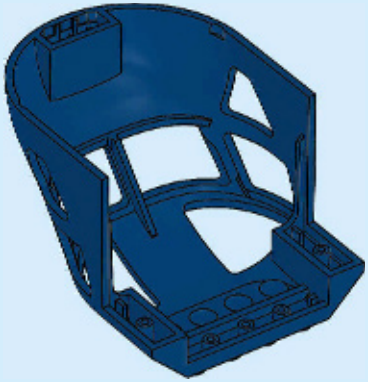

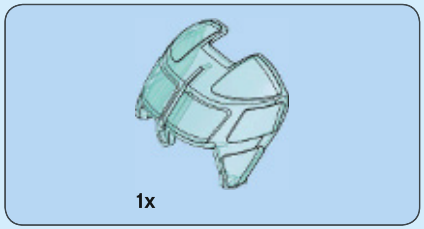

36

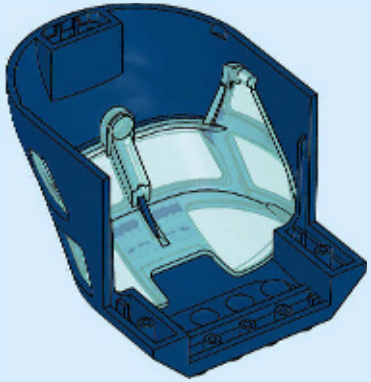

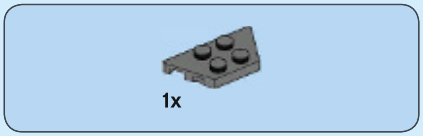

37

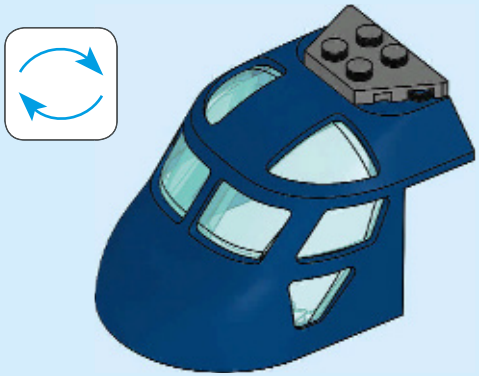

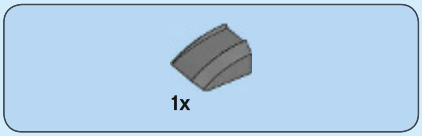

38

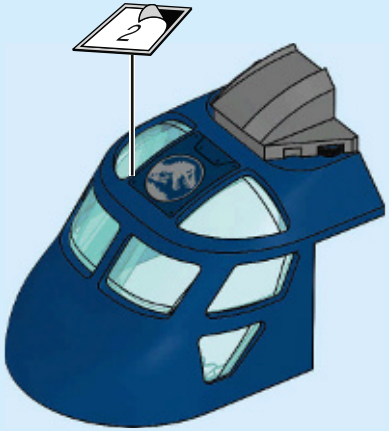

39

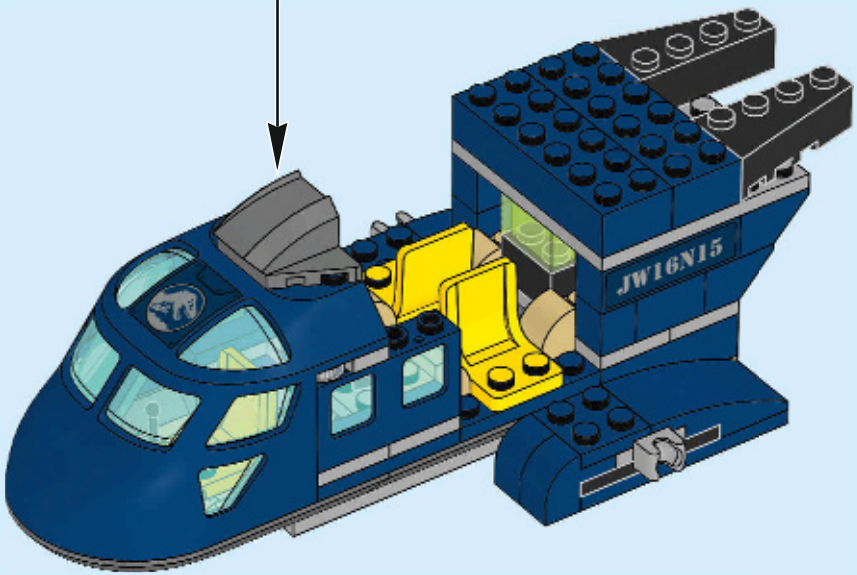

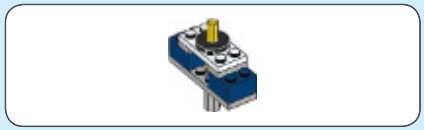

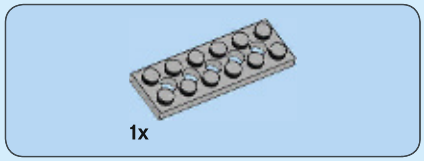

40

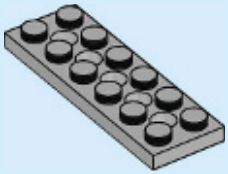

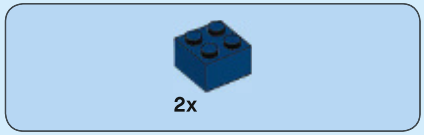

41

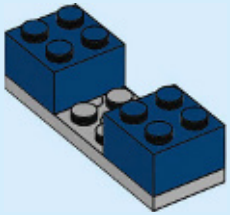

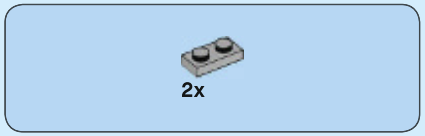

42

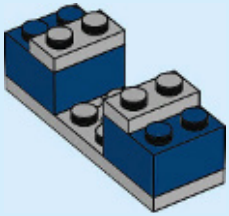

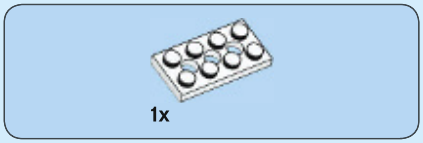

43

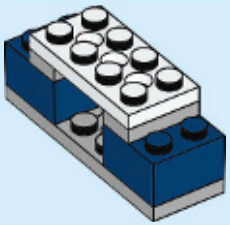

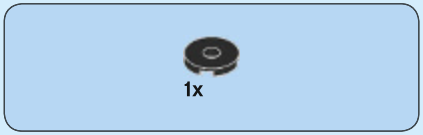

44

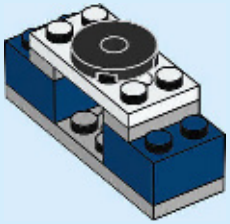

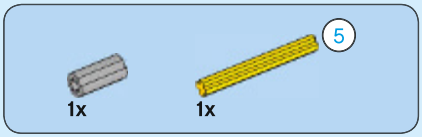

45

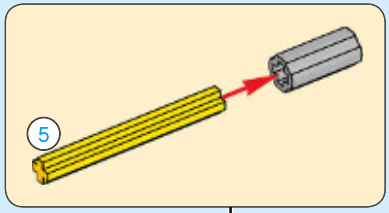

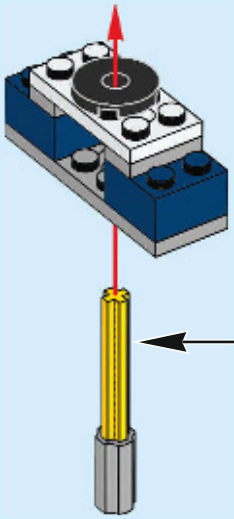

46

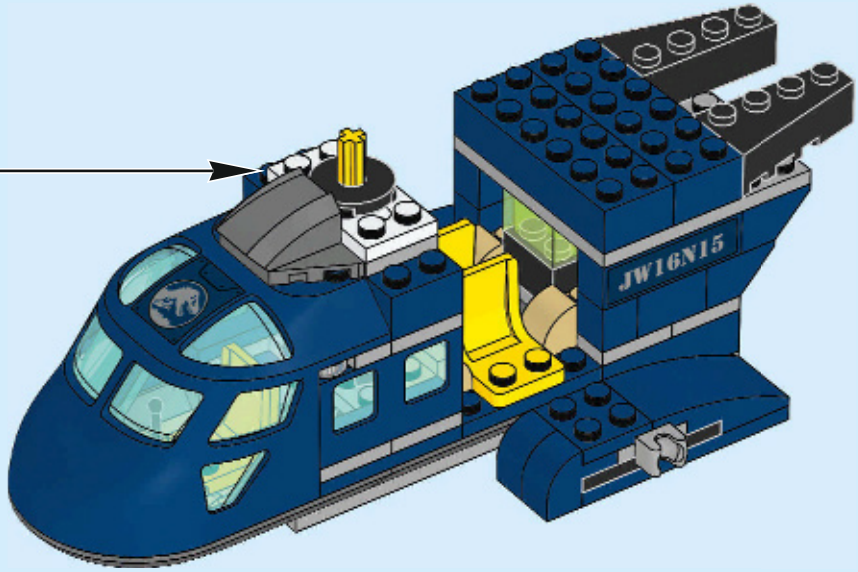

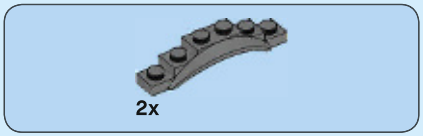

47

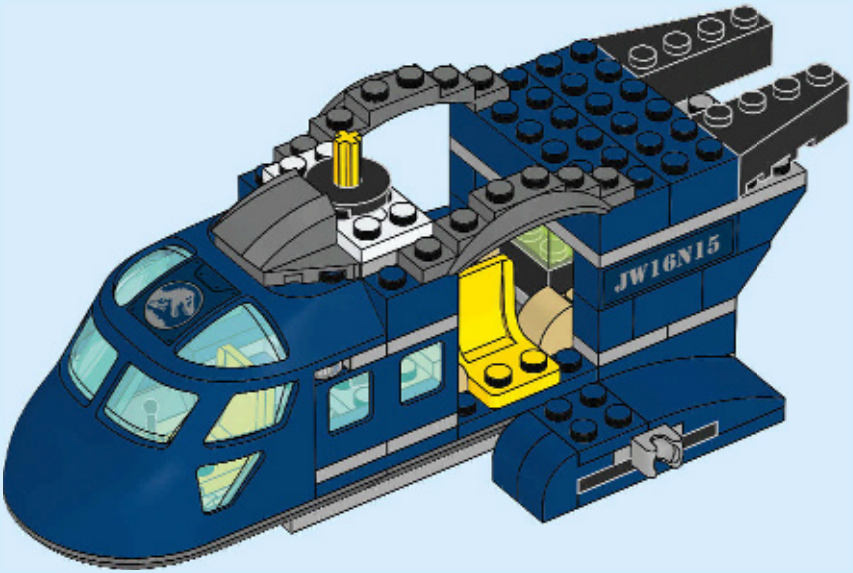

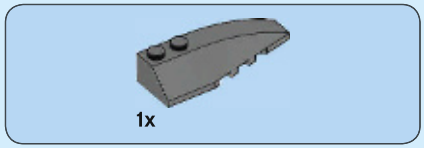

48

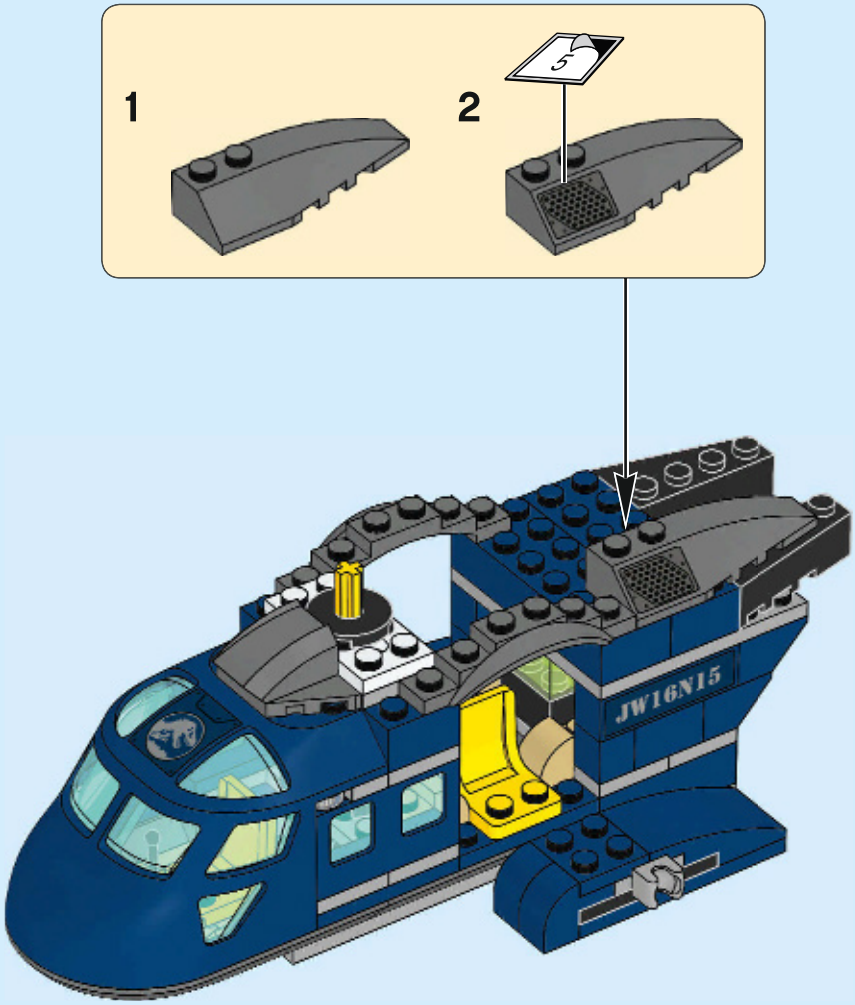

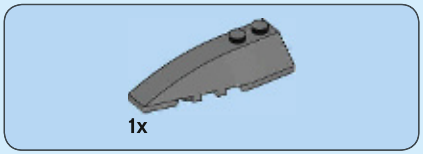

49

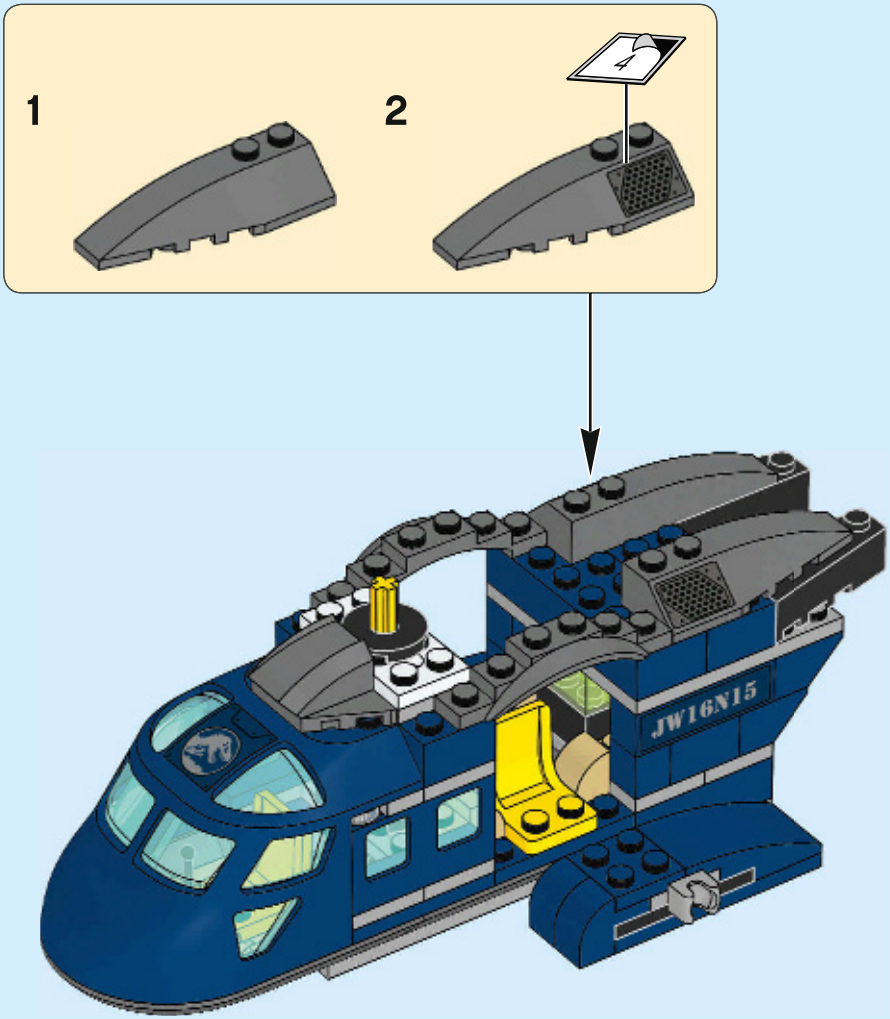

2x

50

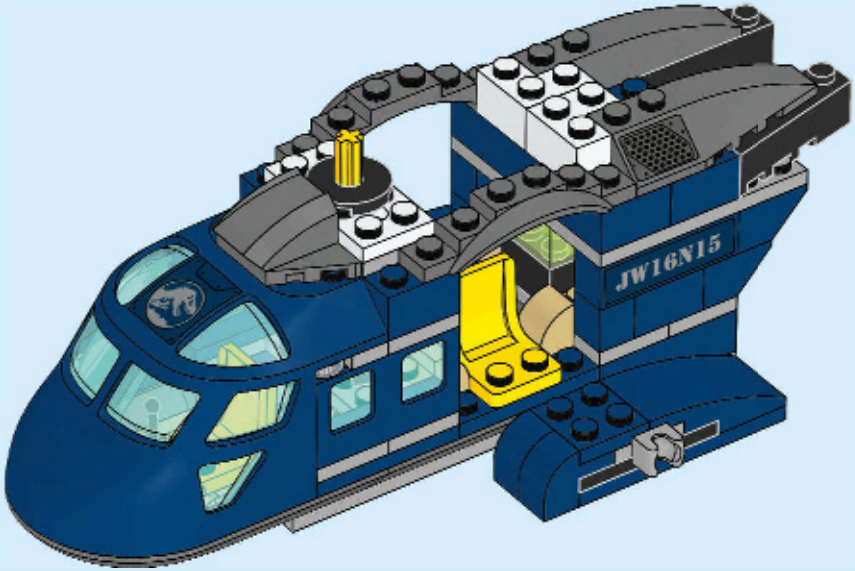

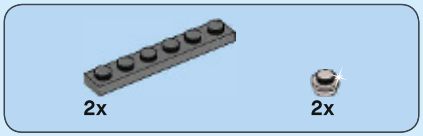

51

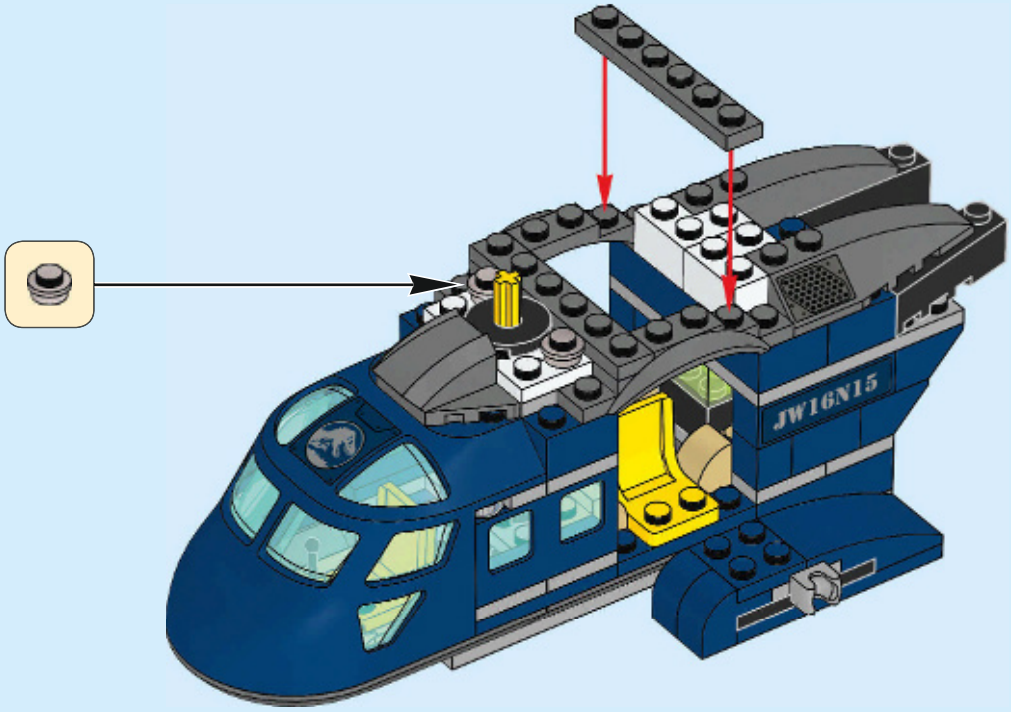

6x

52

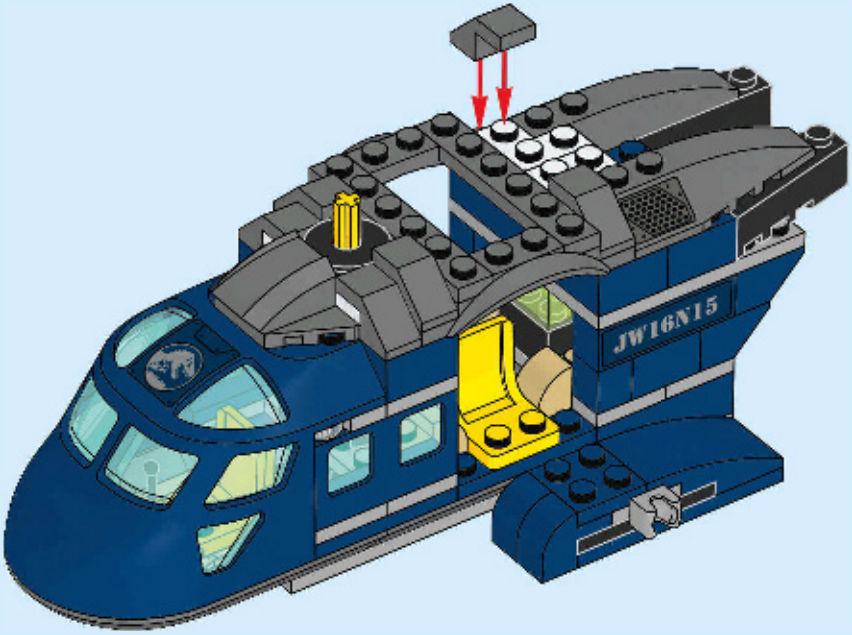

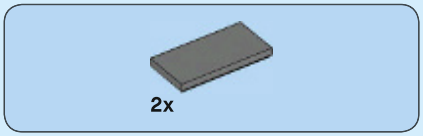

53

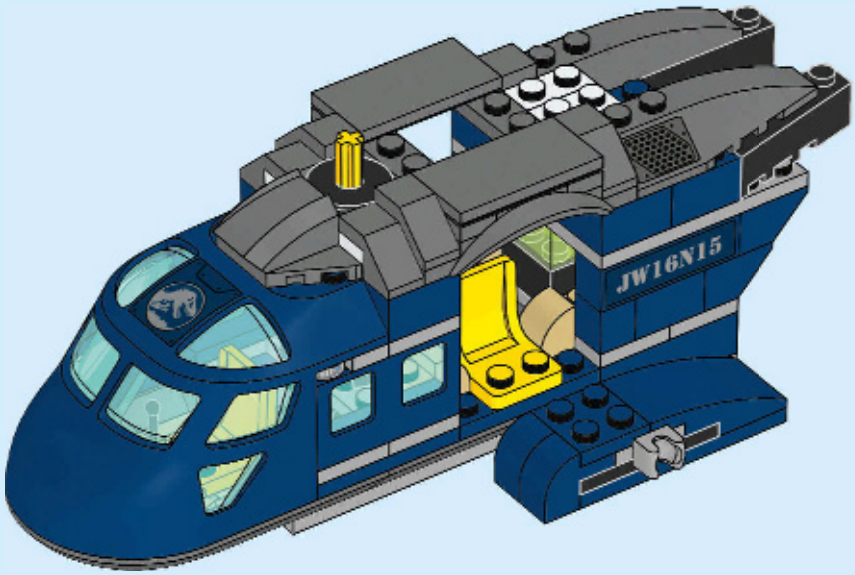

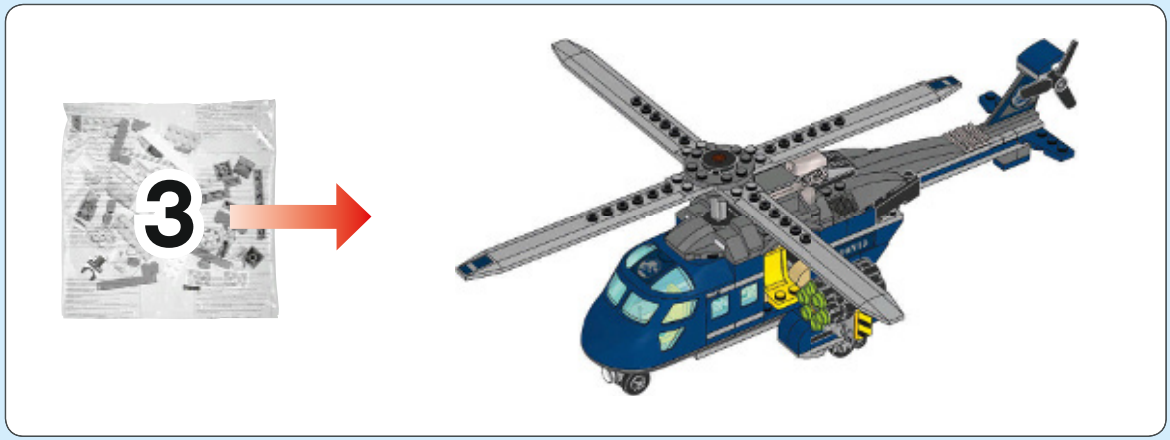

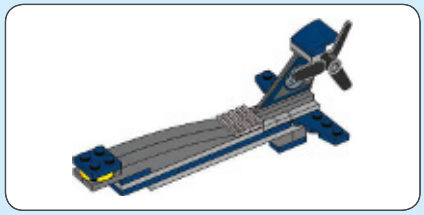

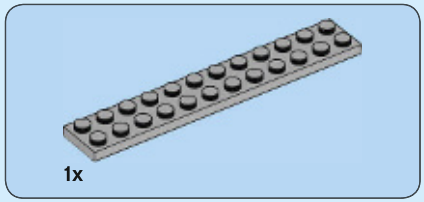

54

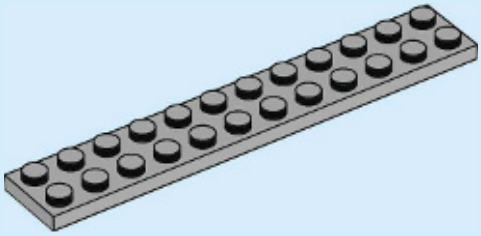

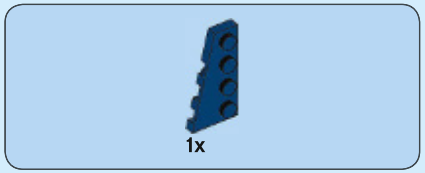

55

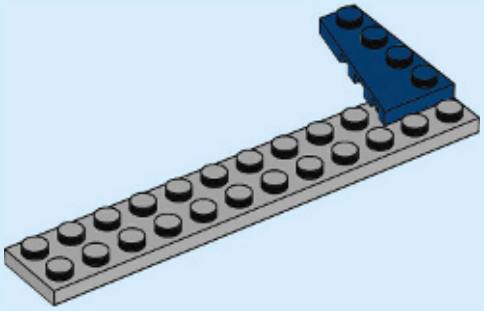

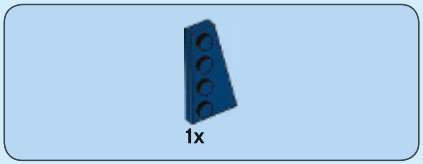

56

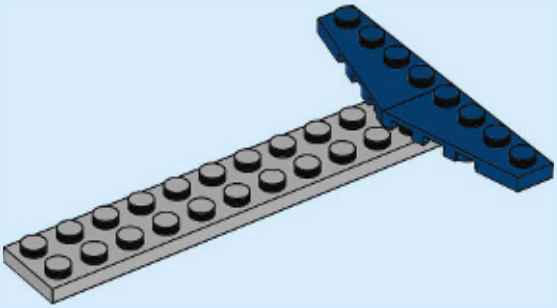

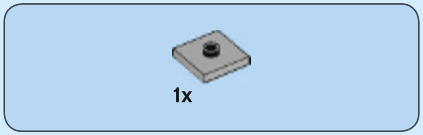

57

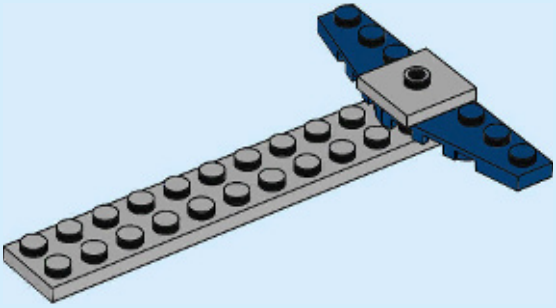

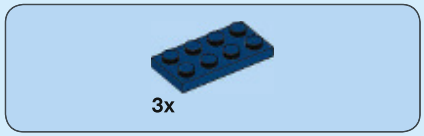

58

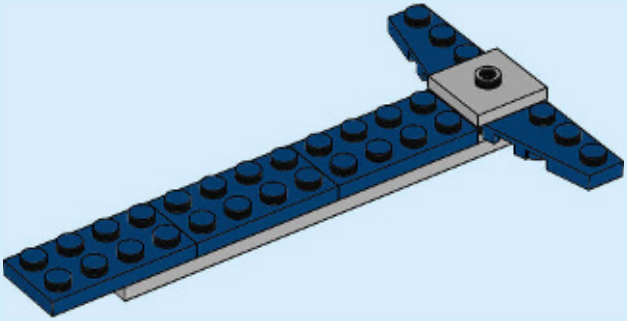

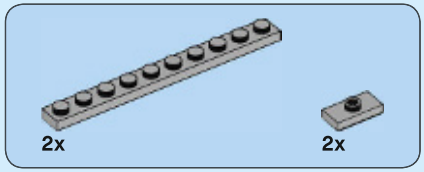

59

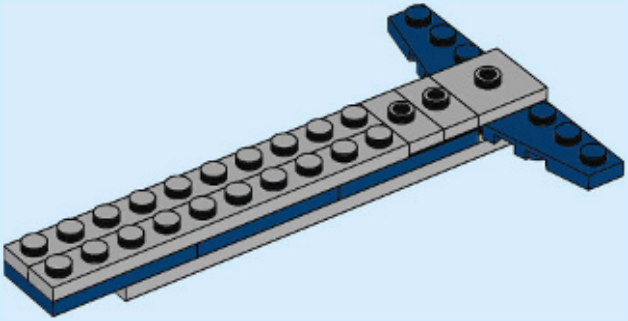

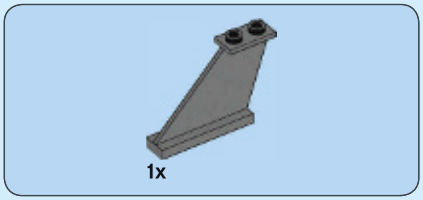

60

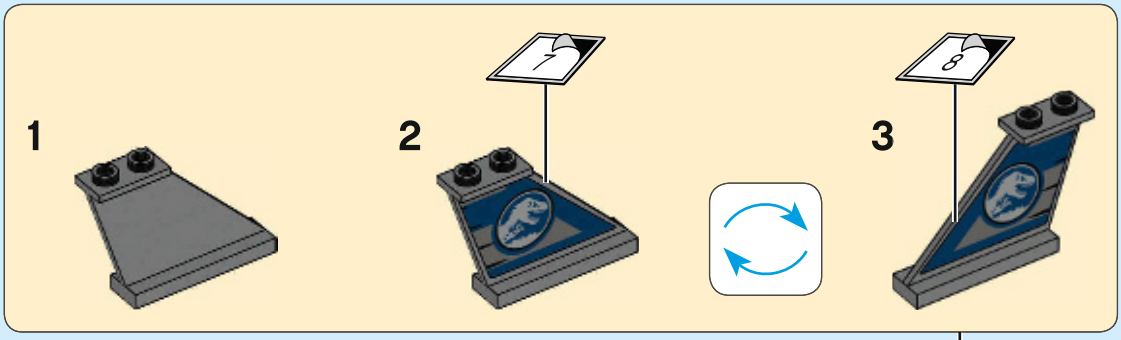

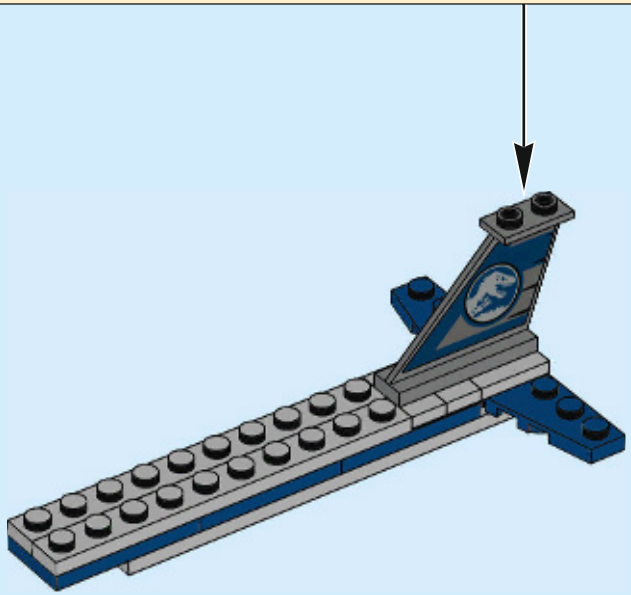

61

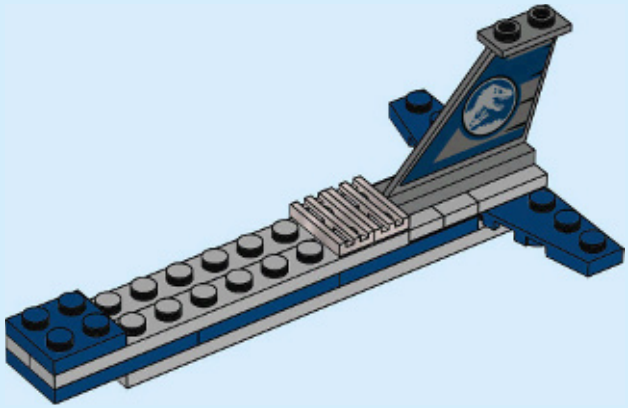

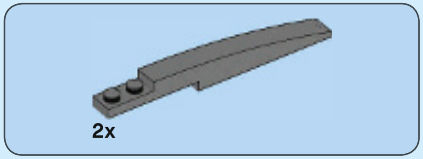

62

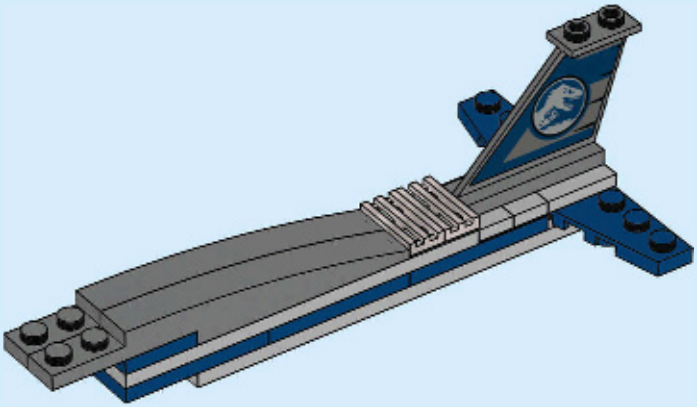

63

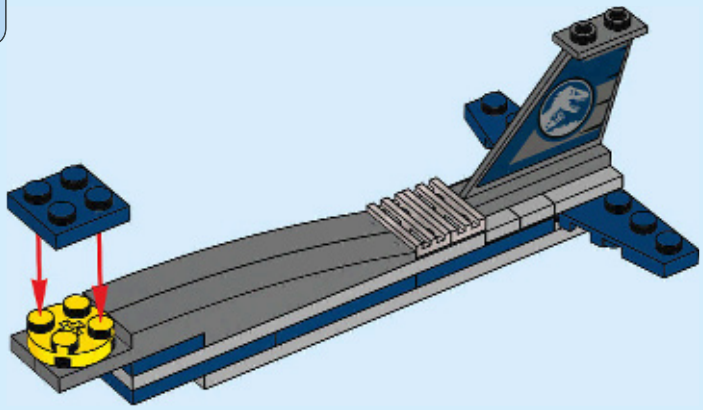

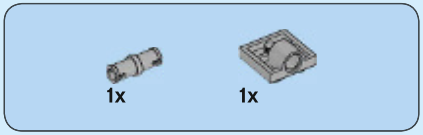

64

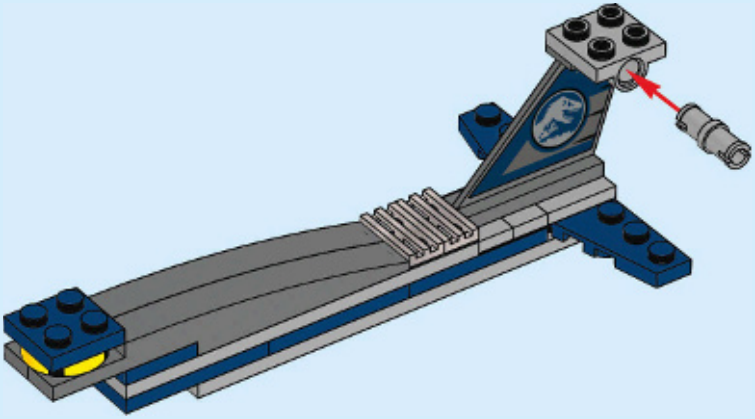

1x

65

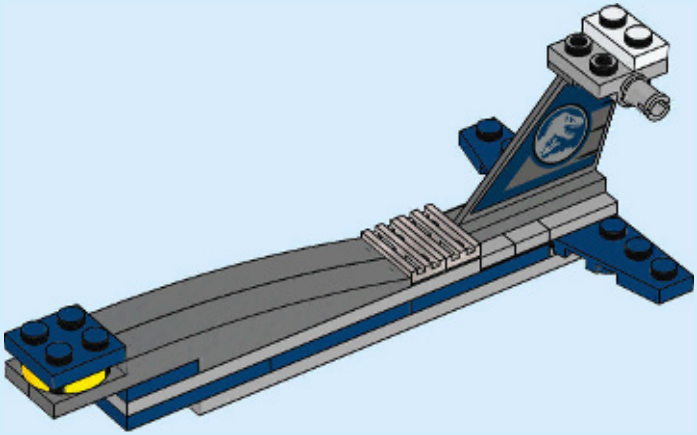

1x

66

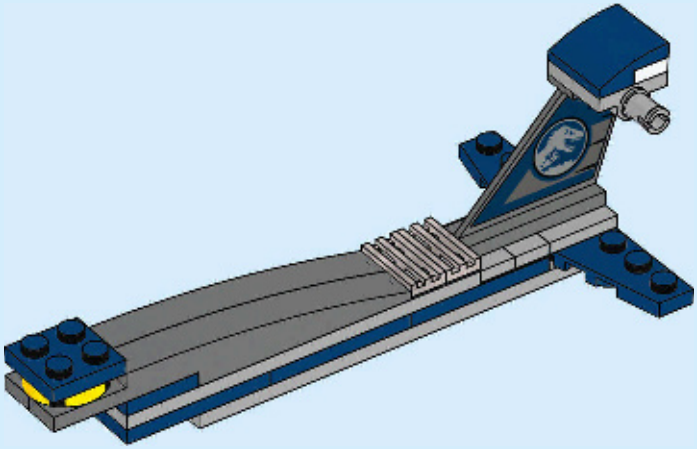

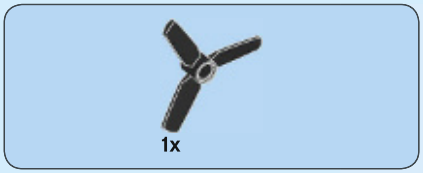

67

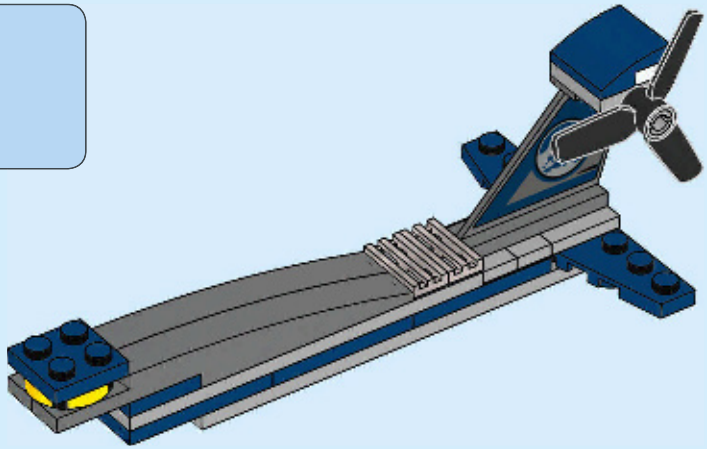

68

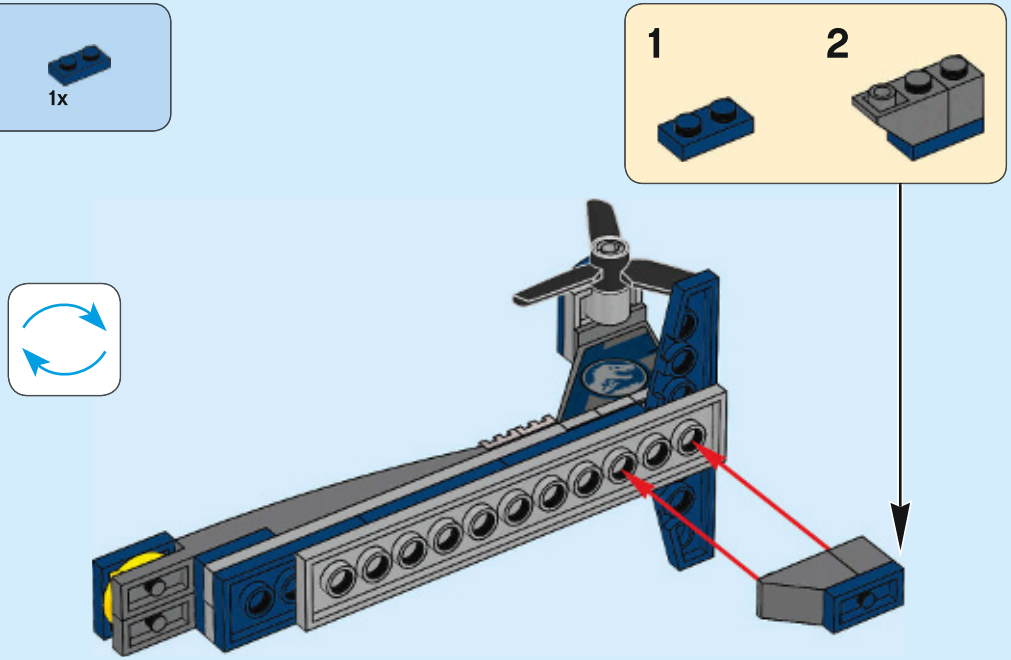

69

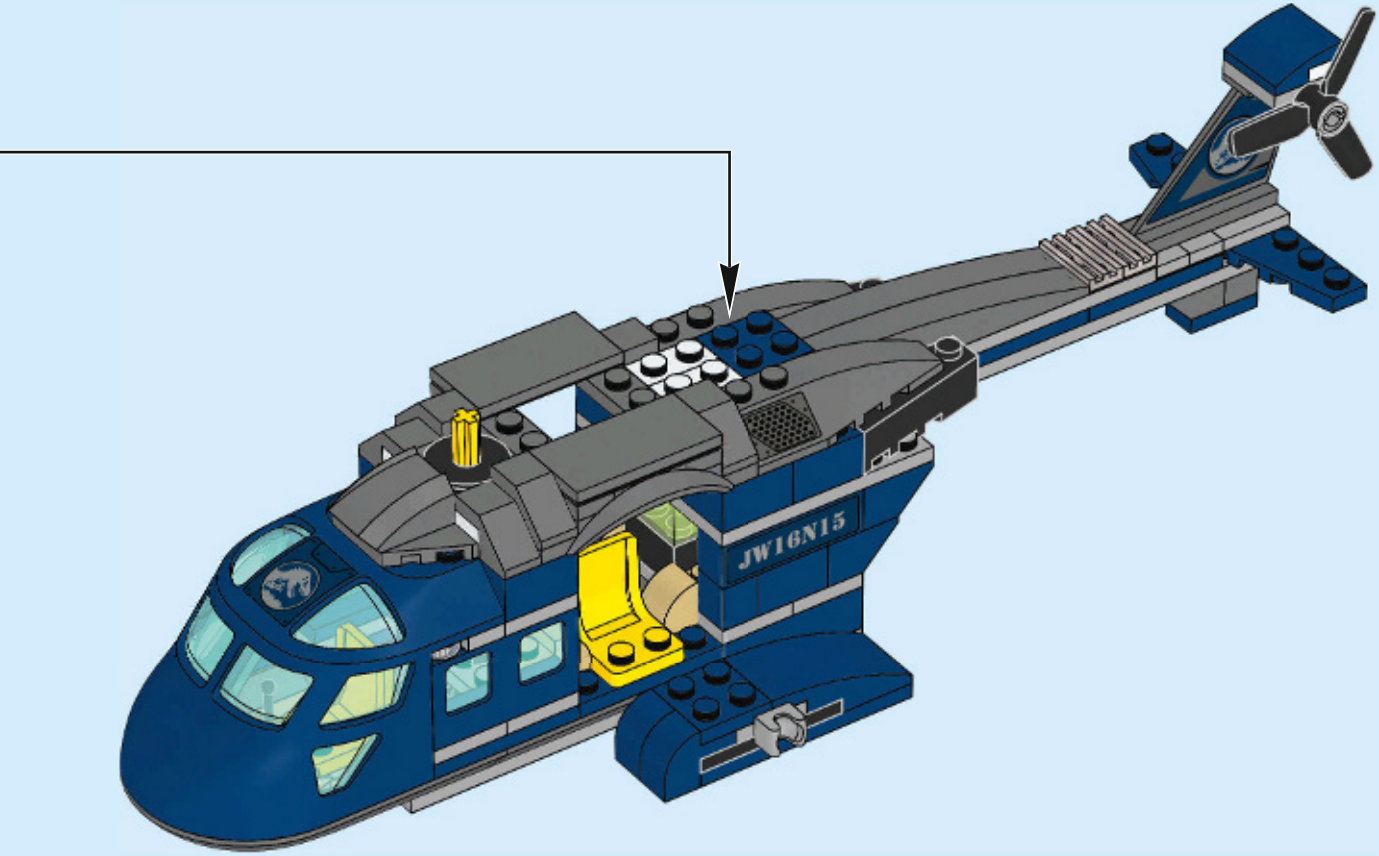

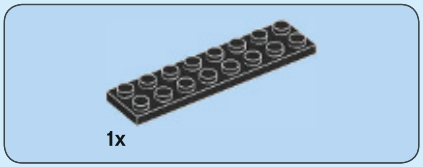

70

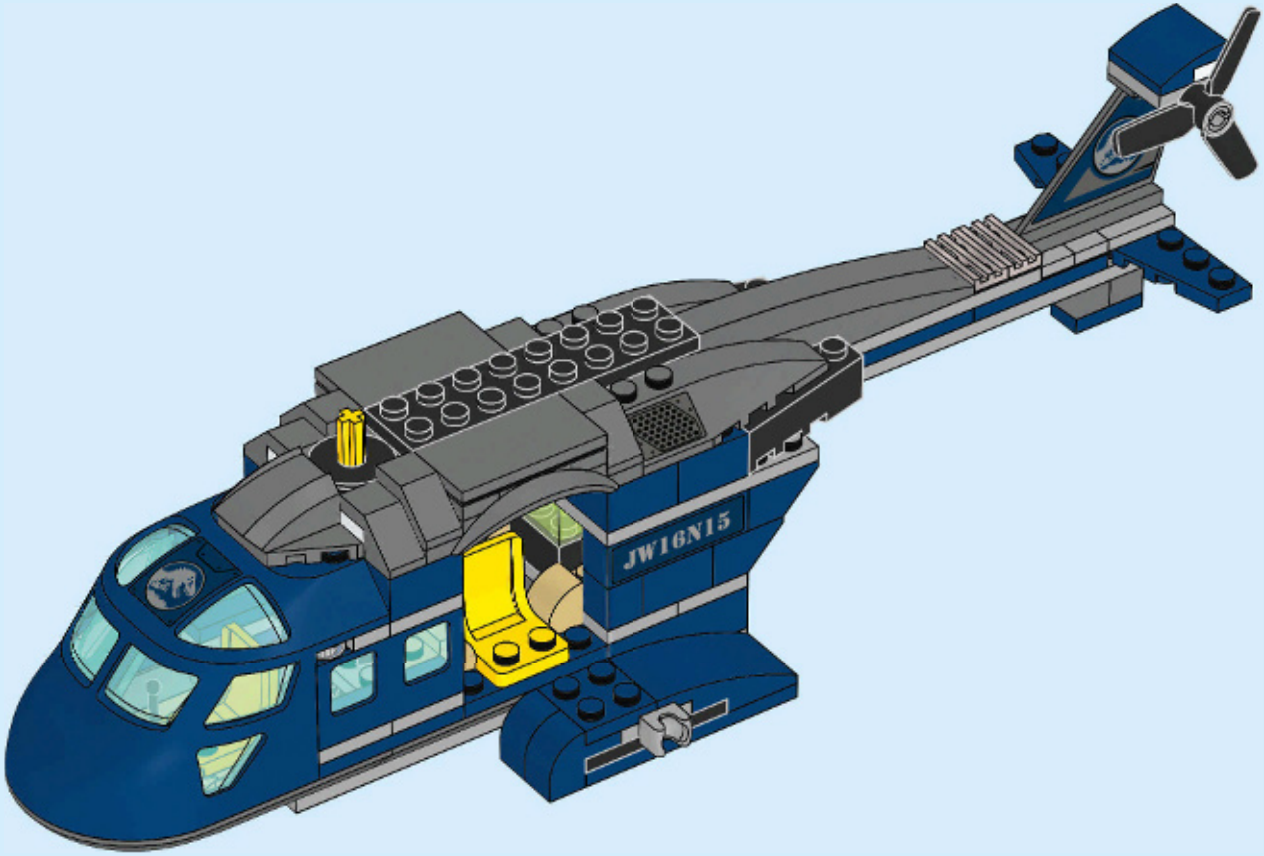

2x

71

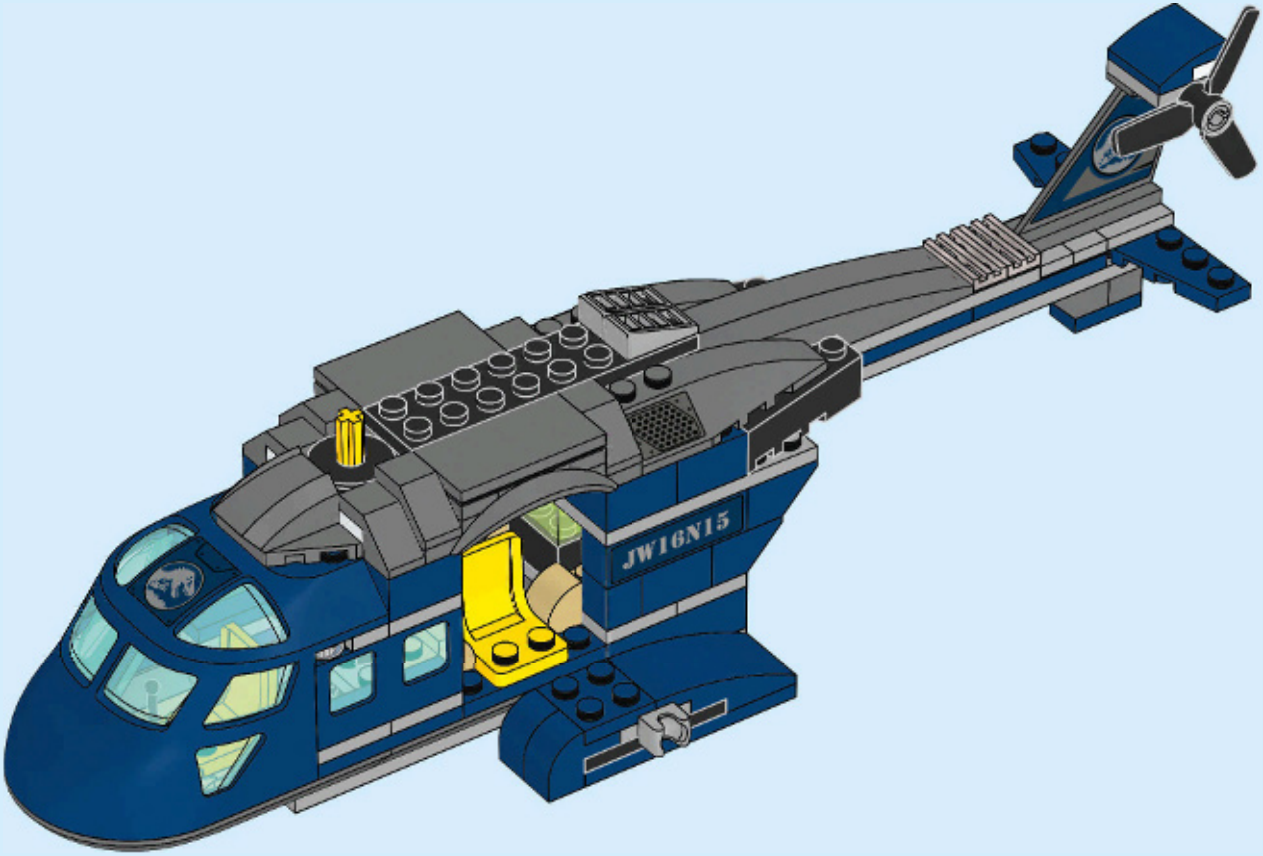

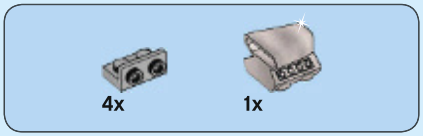

72

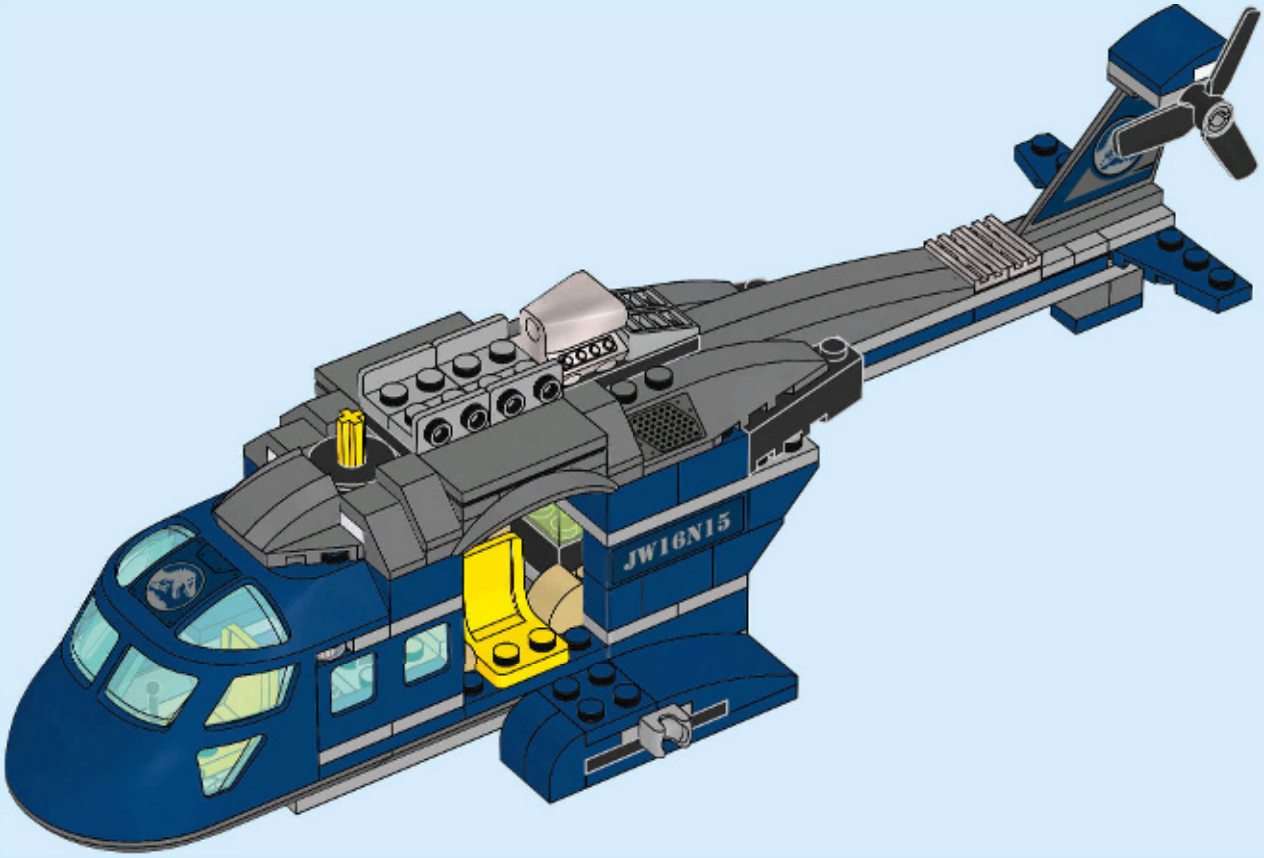

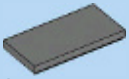

73

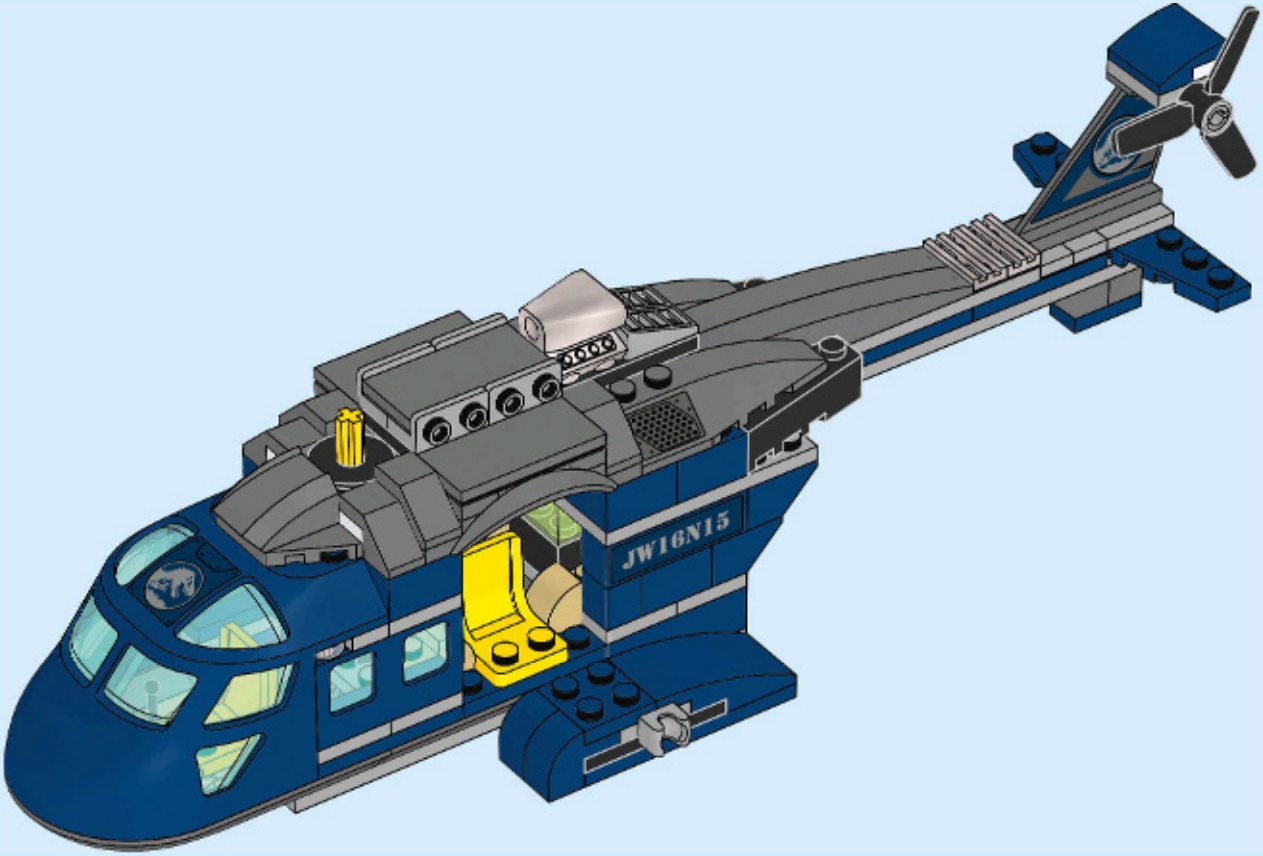

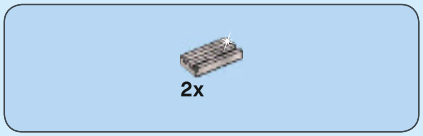

74

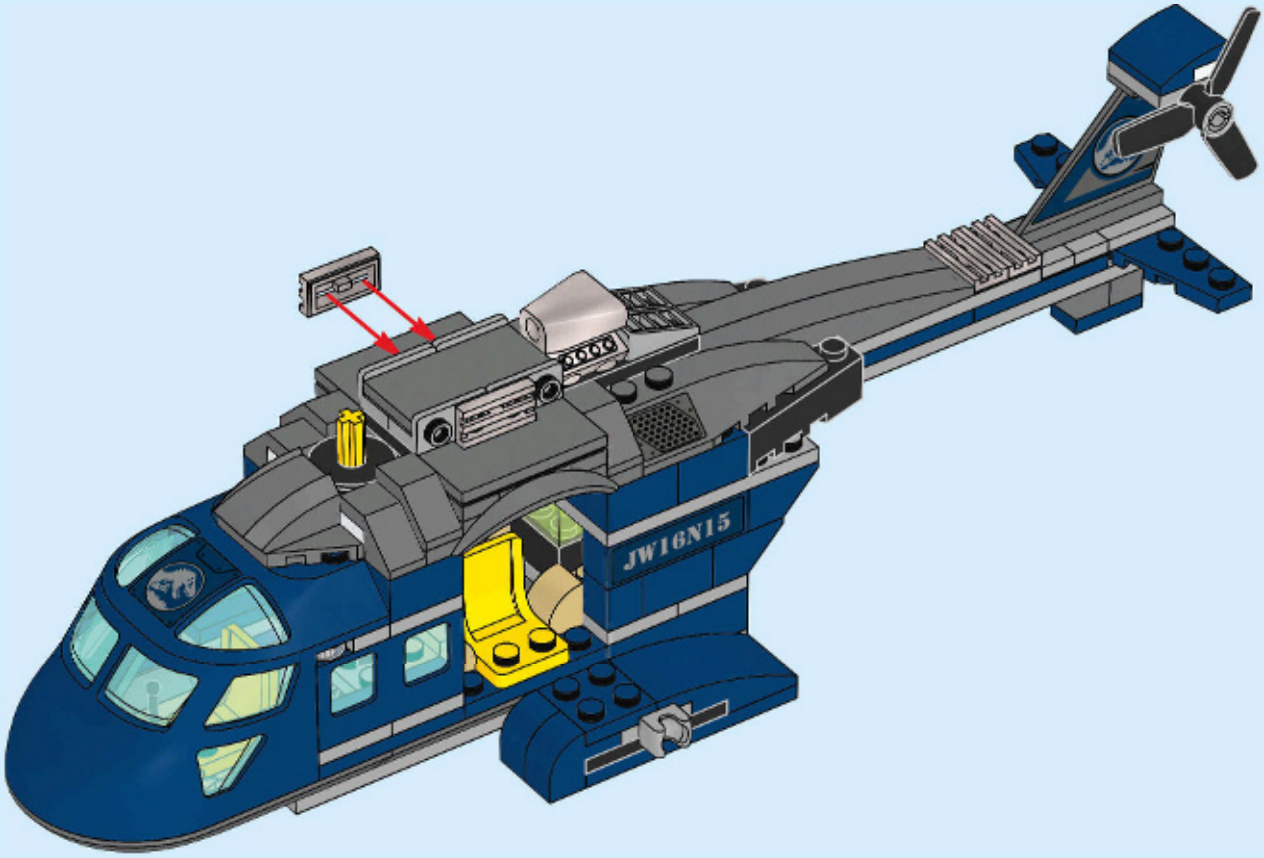

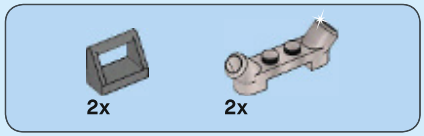

75

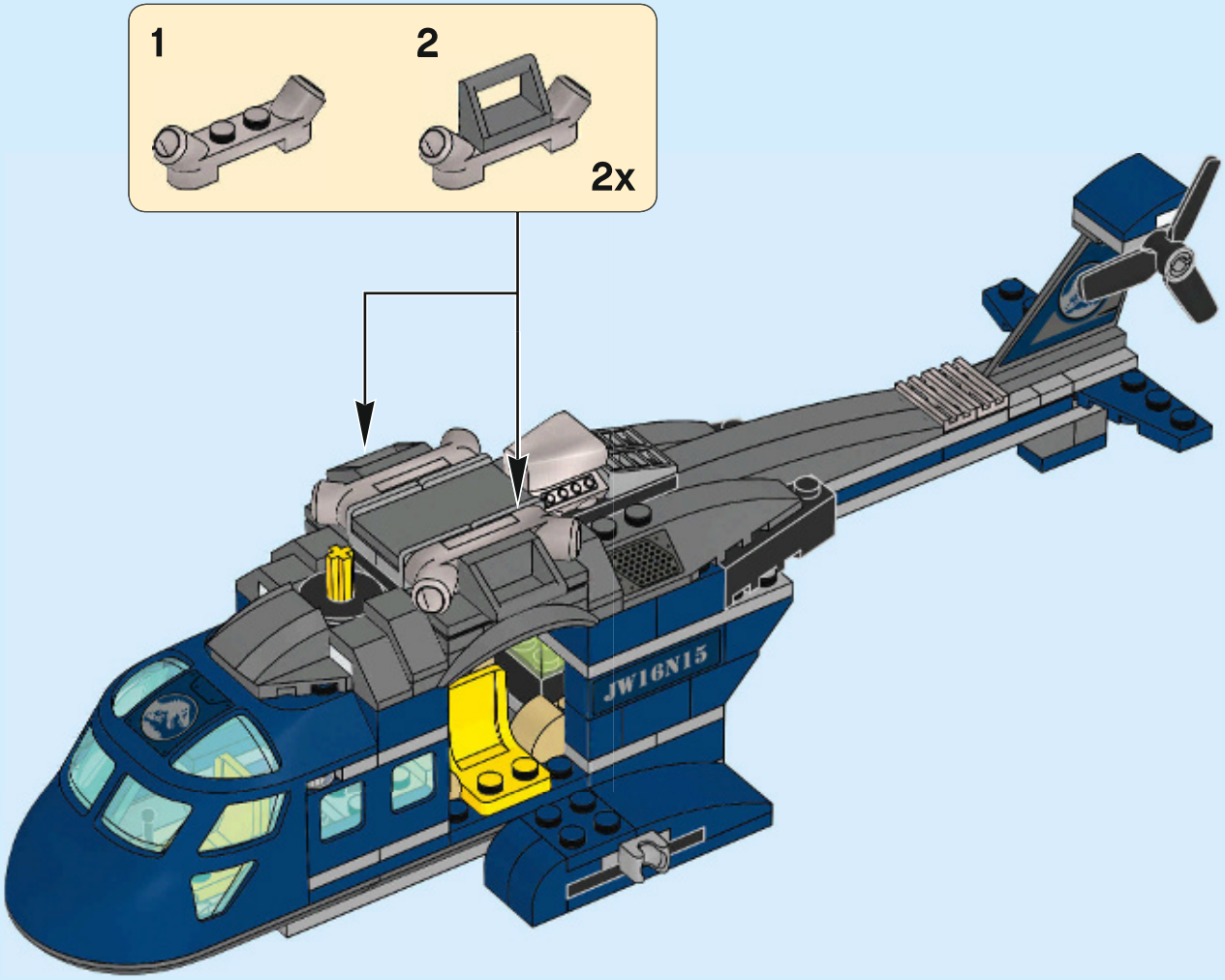

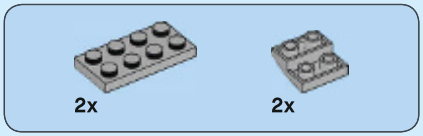

76

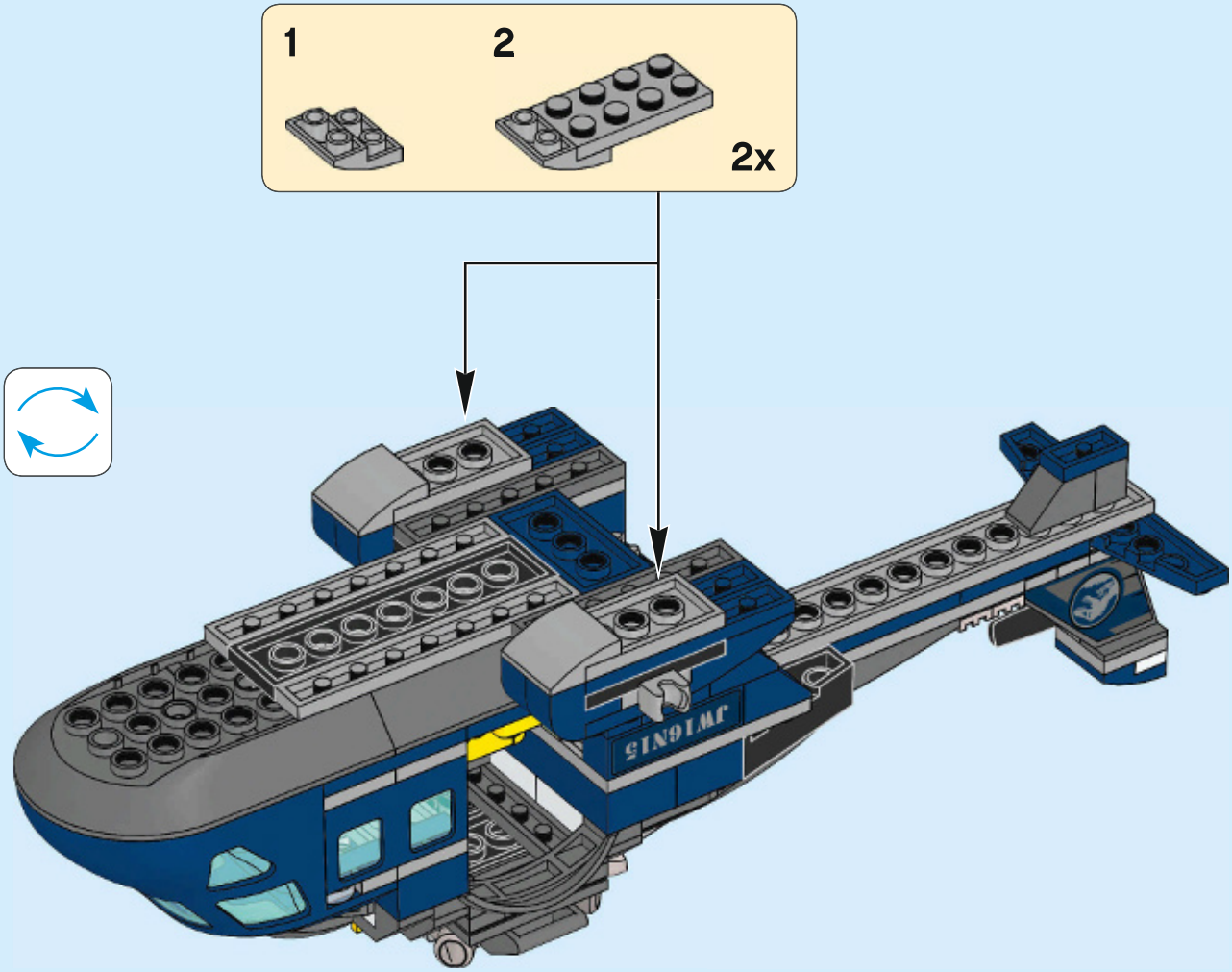

77

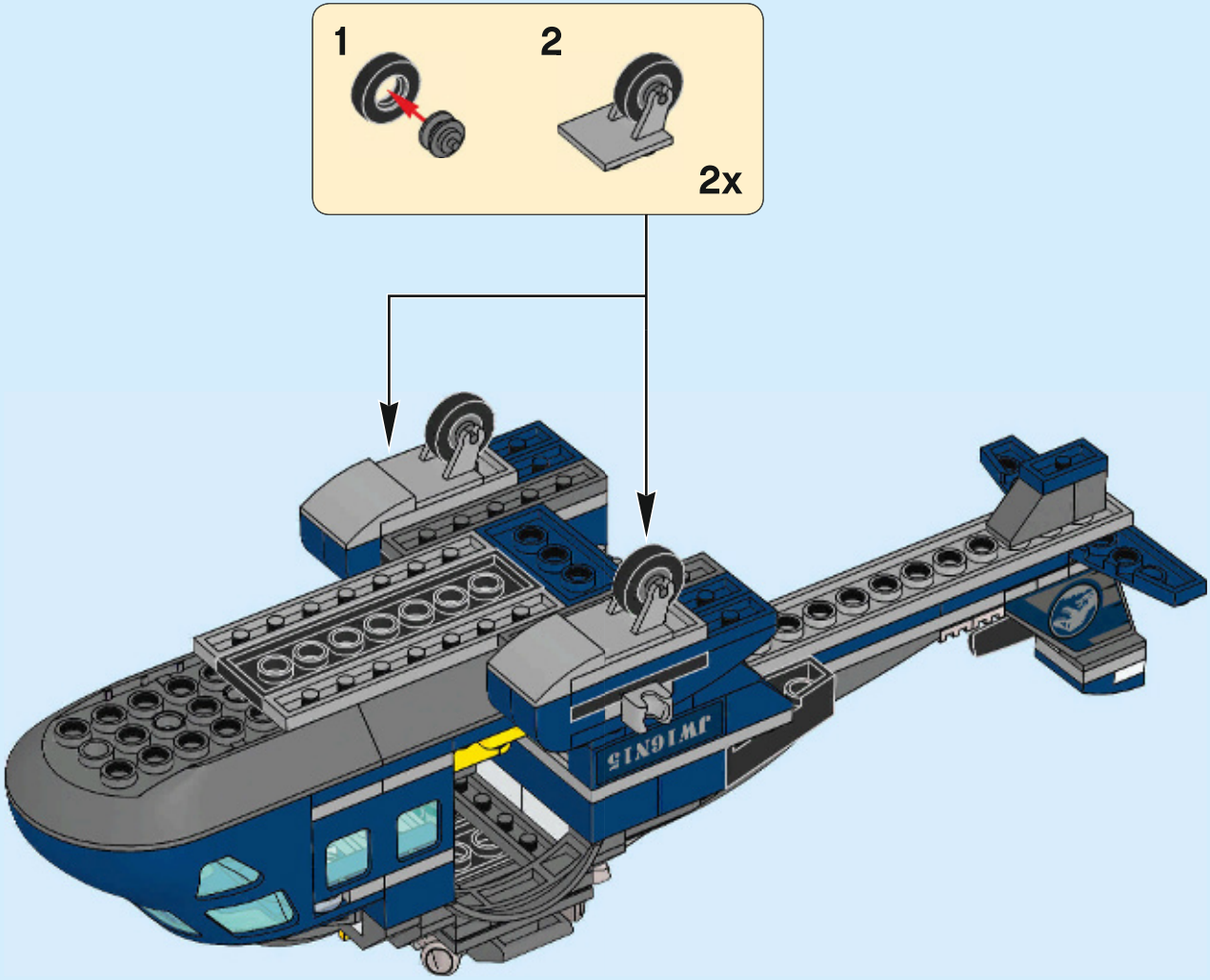

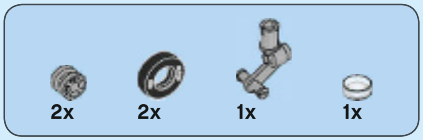

78

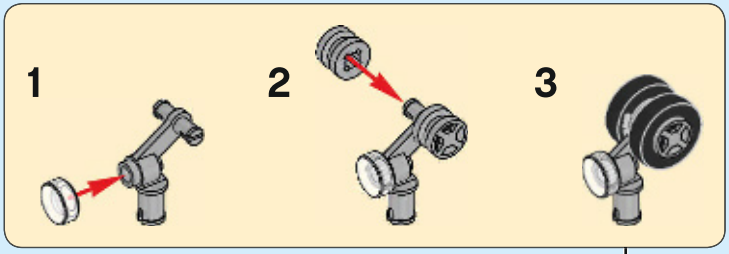

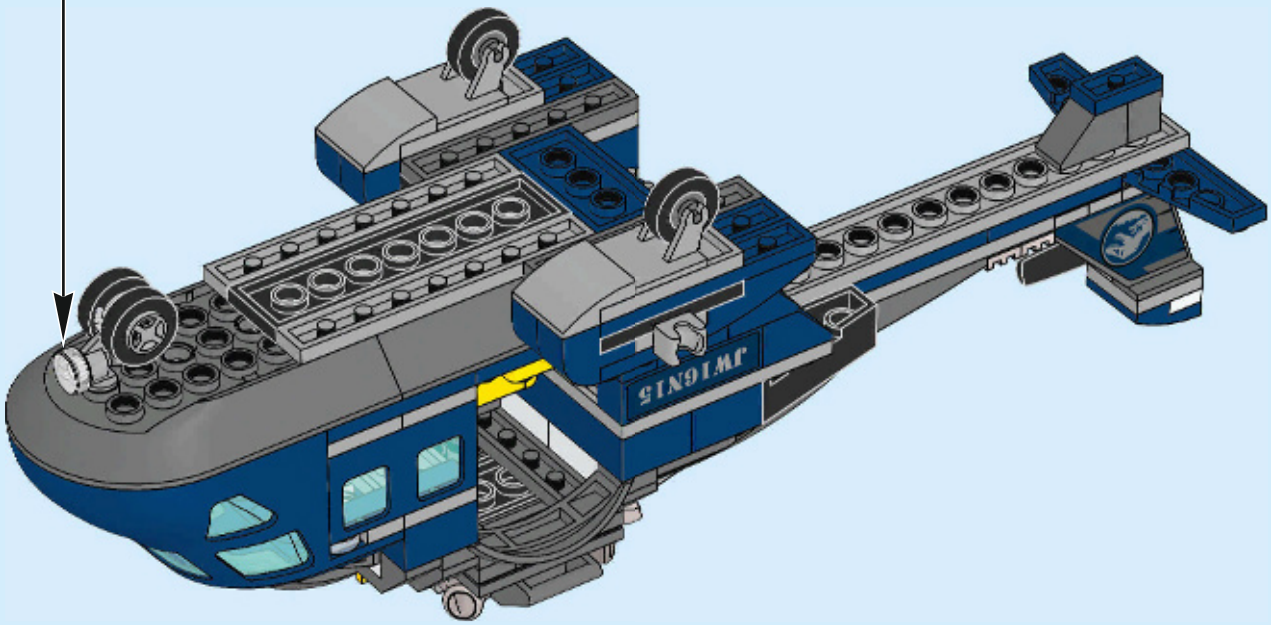

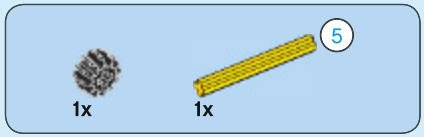

79

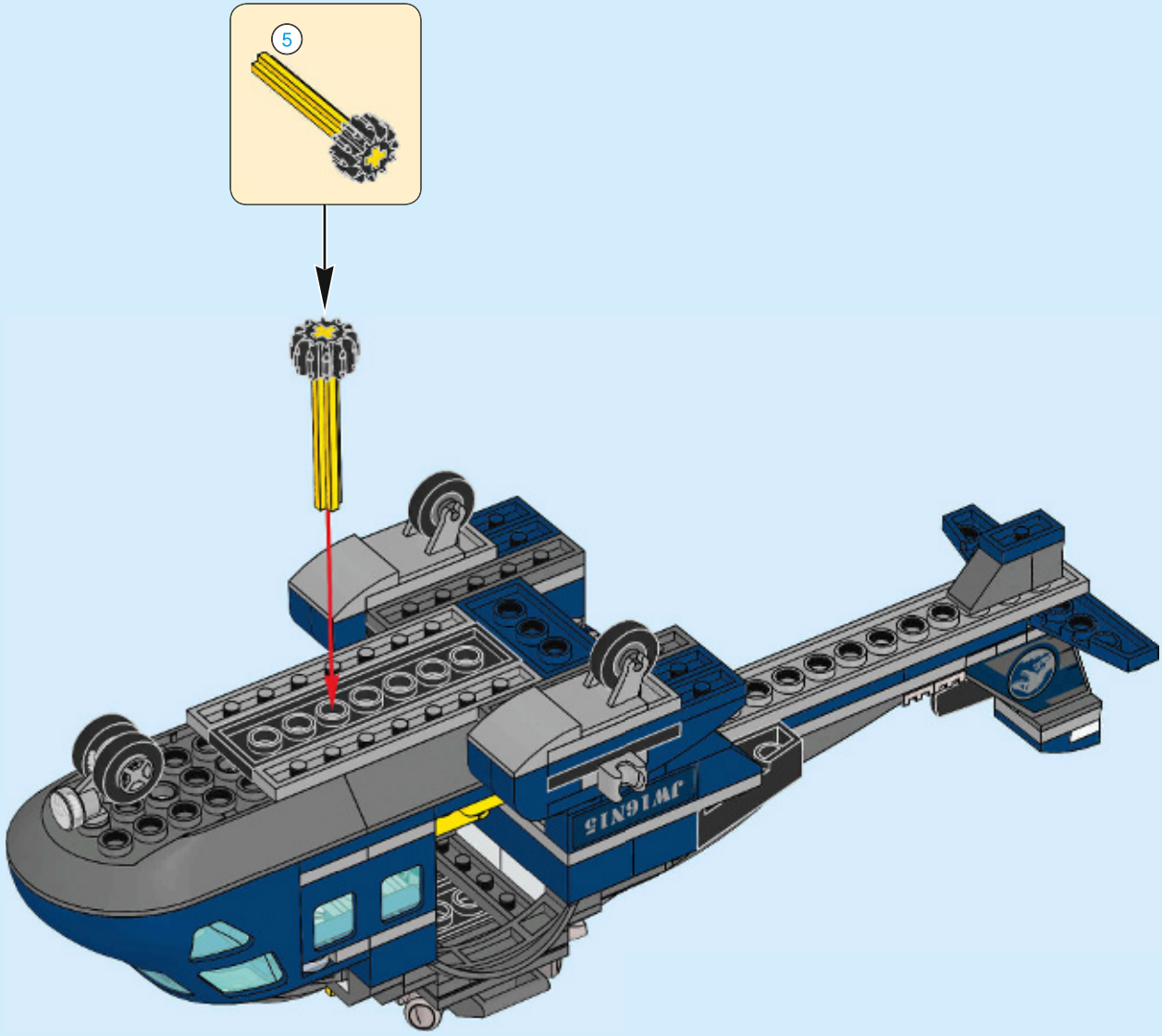

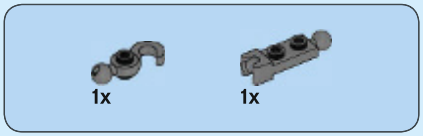

80

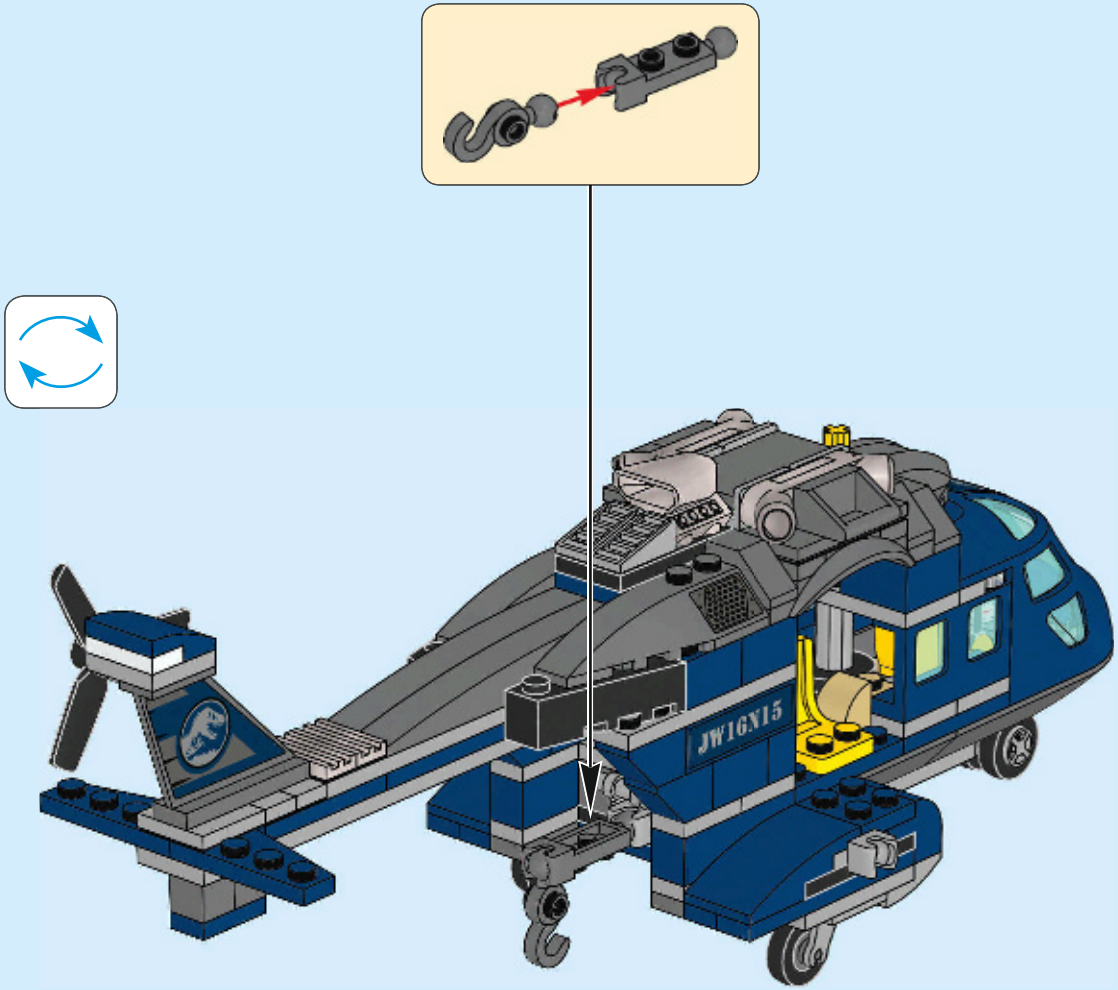

81

82

83

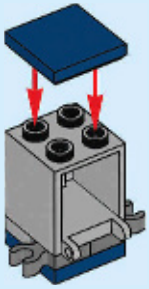

84

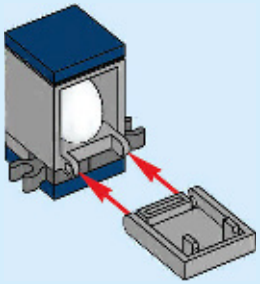

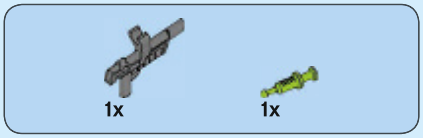

85

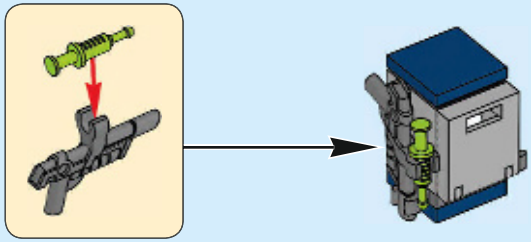

86

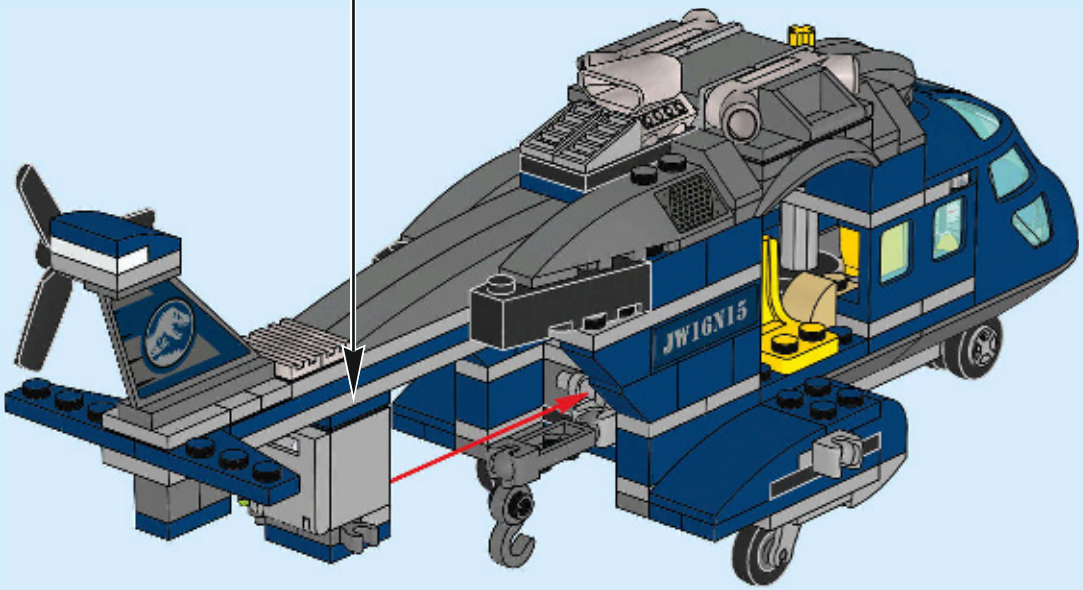

87

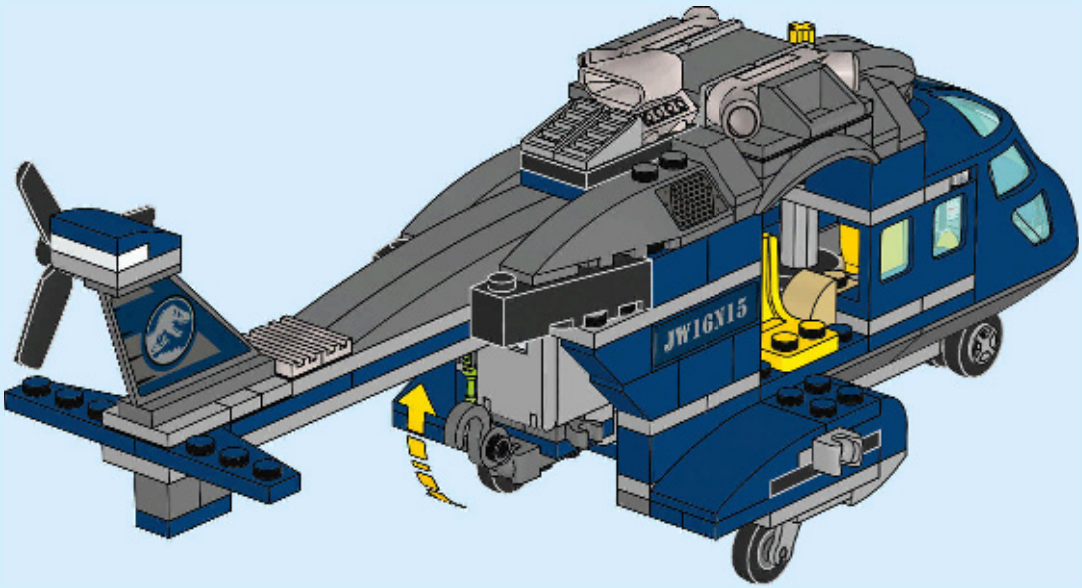

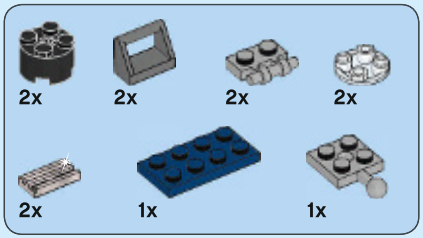

88

1

2

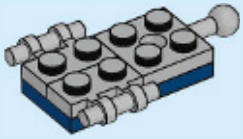

3

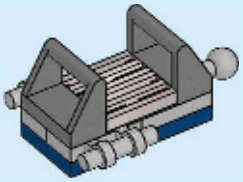

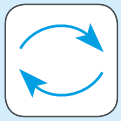

4

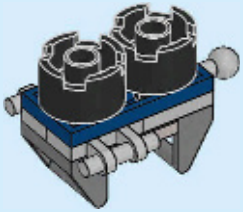

5

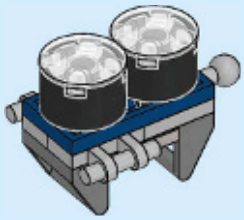

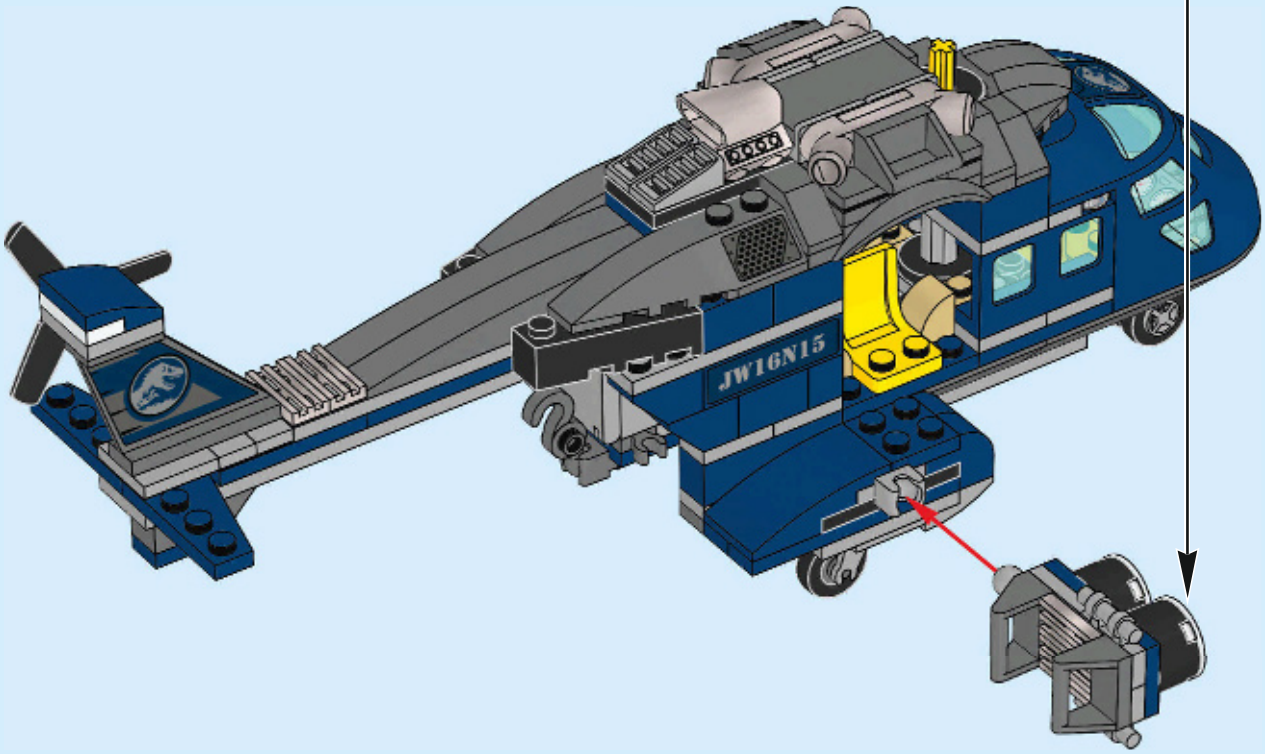

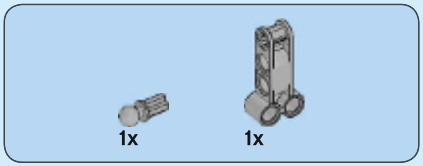

89

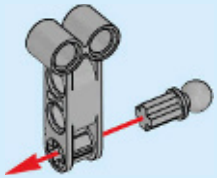

90

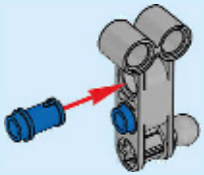

91

92

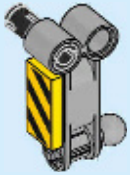

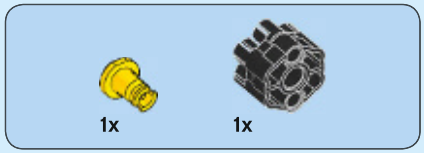

93

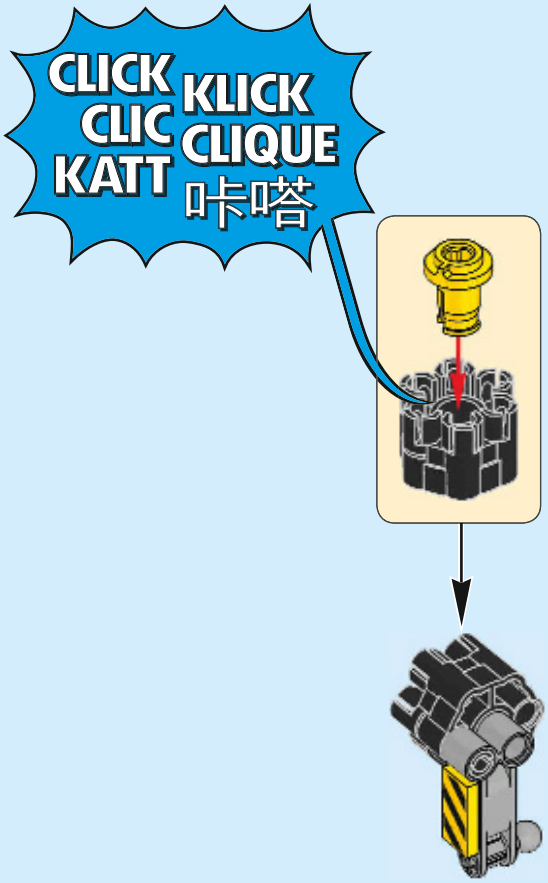

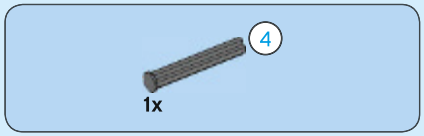

94

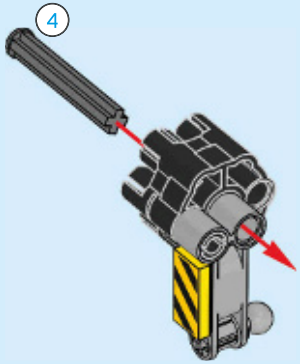

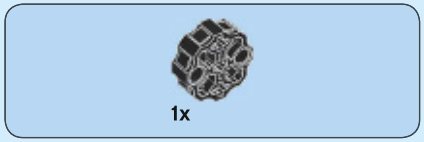

95

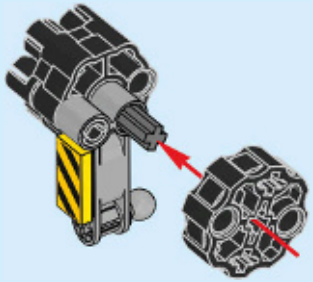

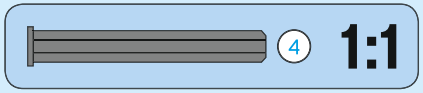

96

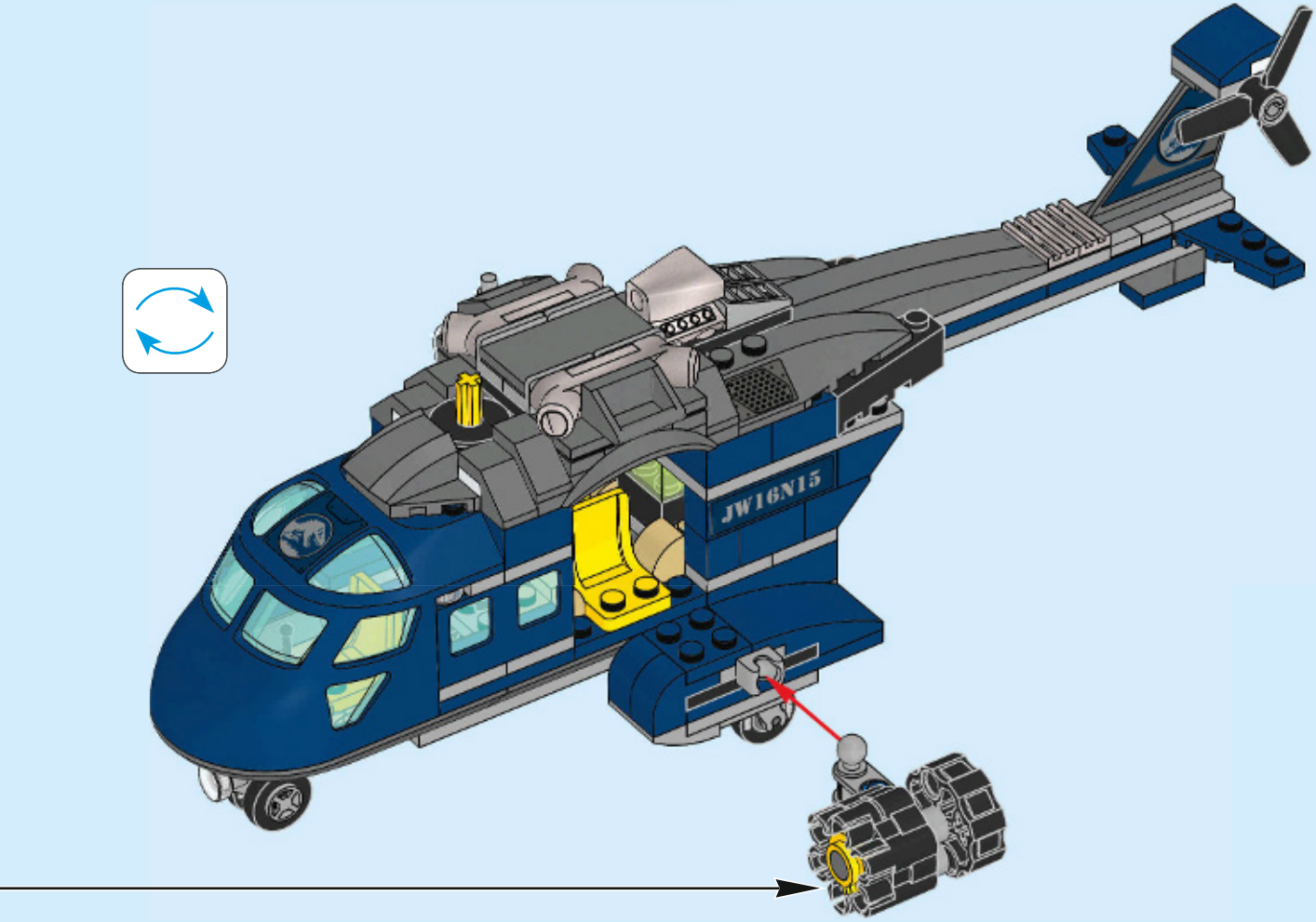

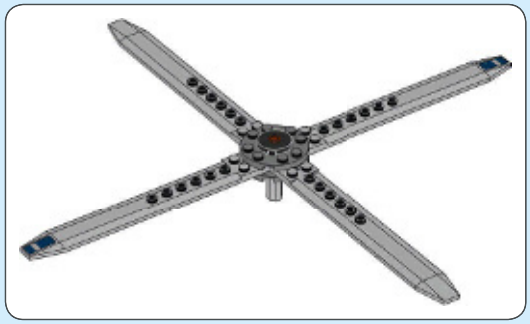

1x

97

1x

98

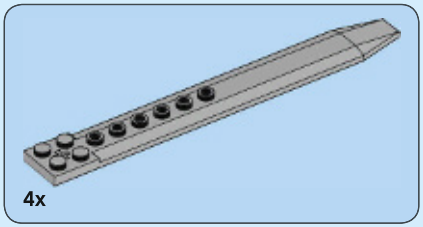

99

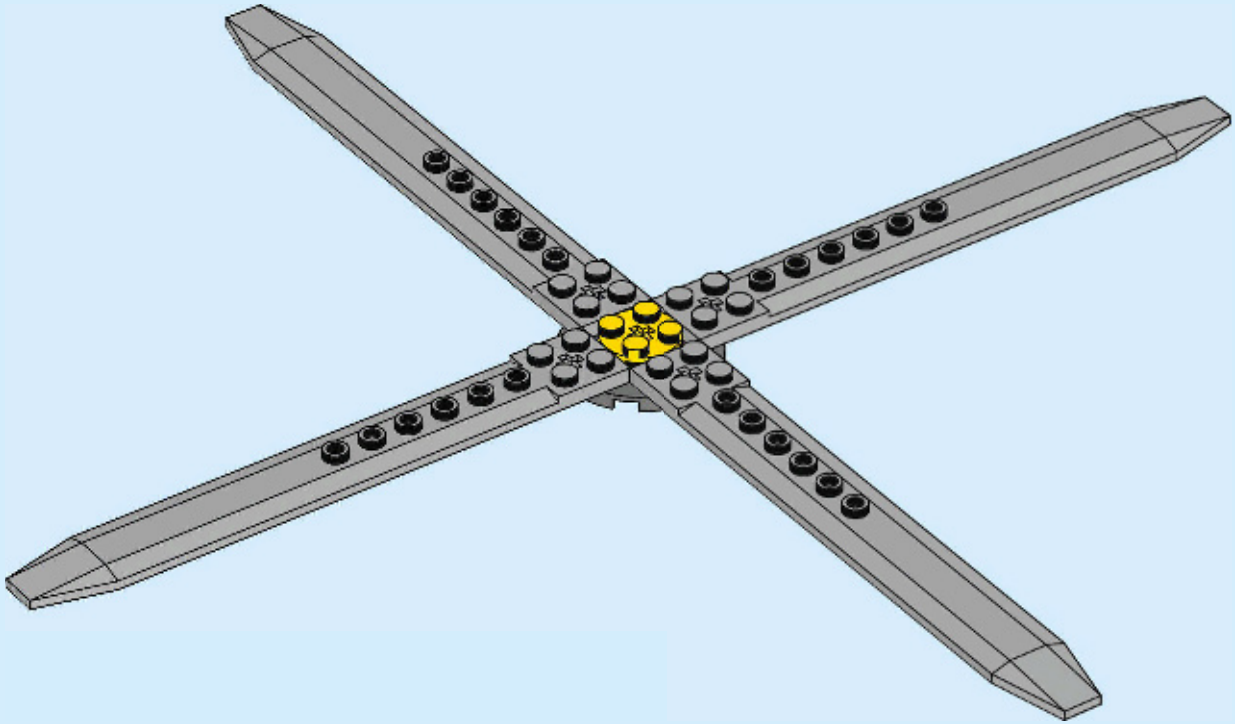

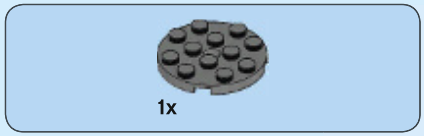

100

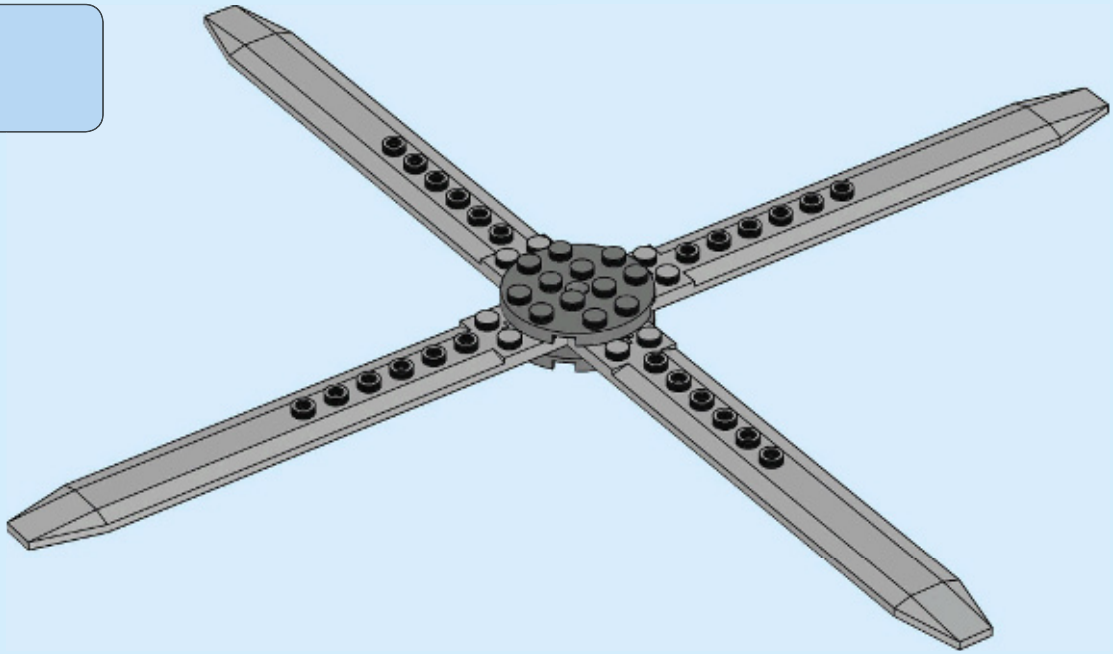

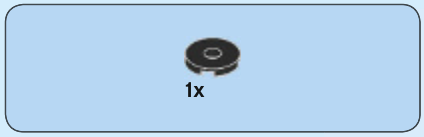

101

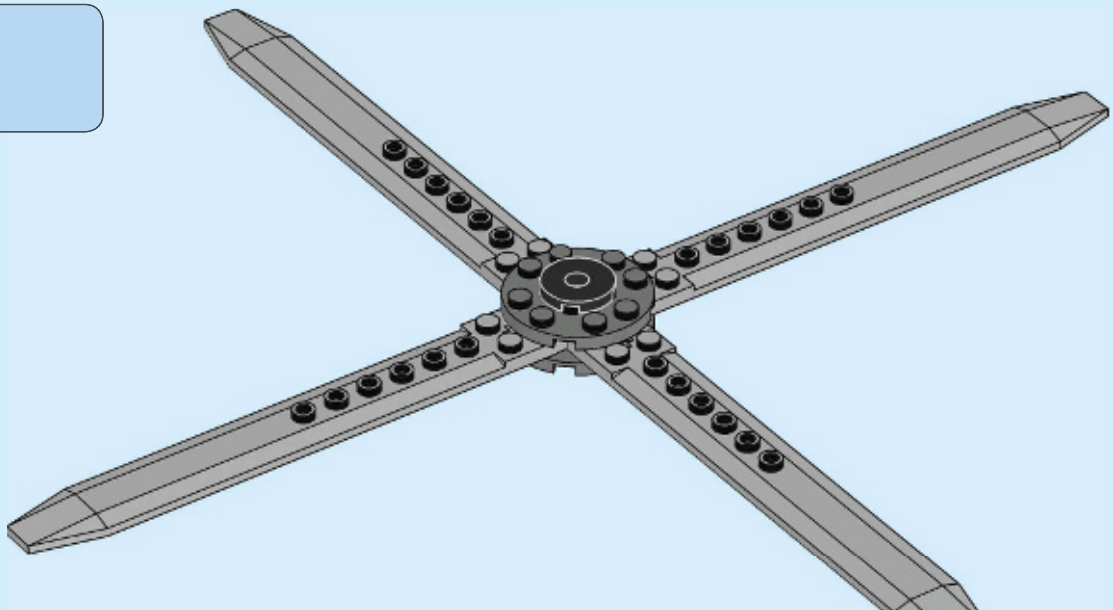

102

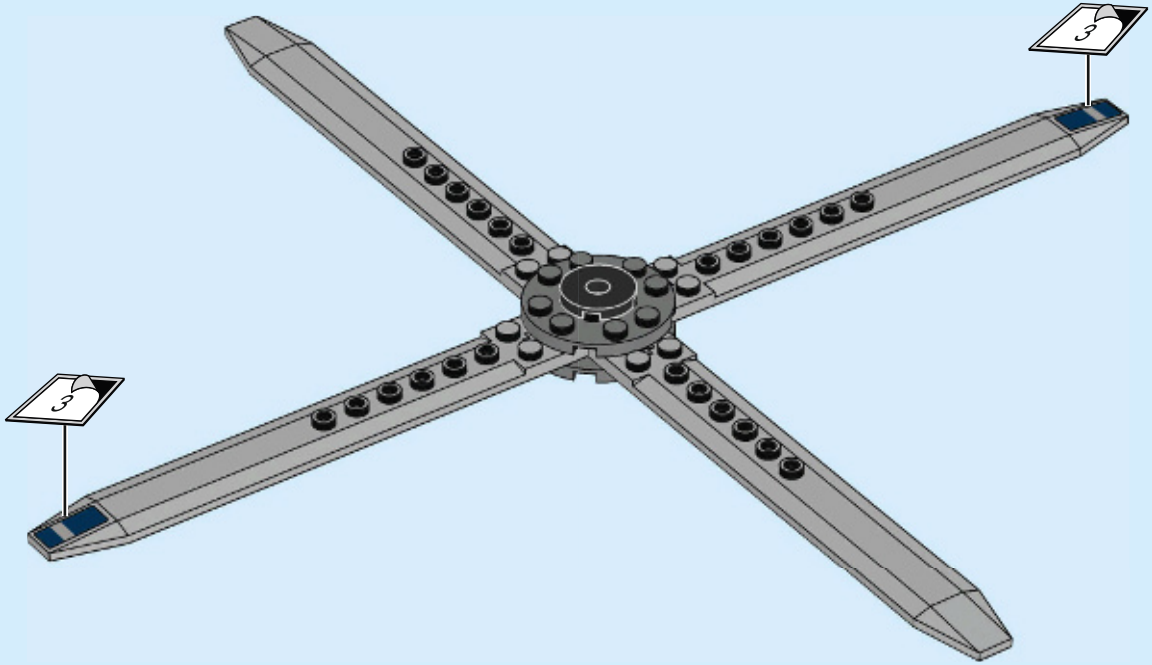

103

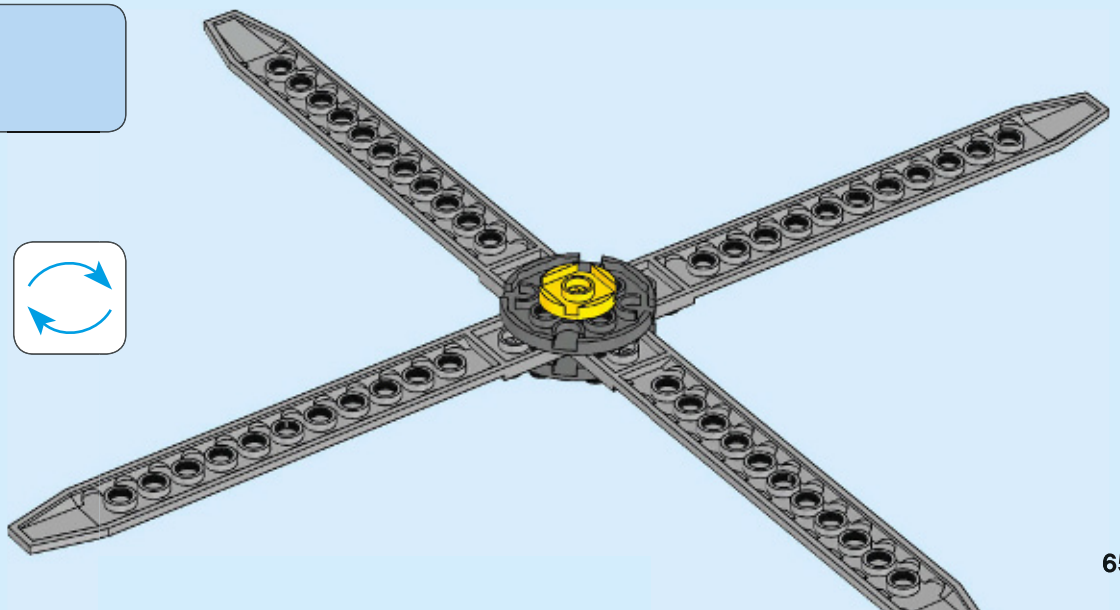

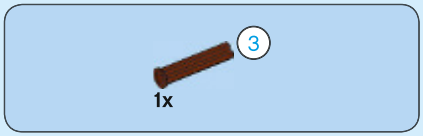

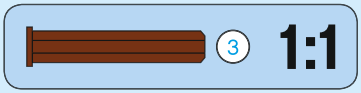

104

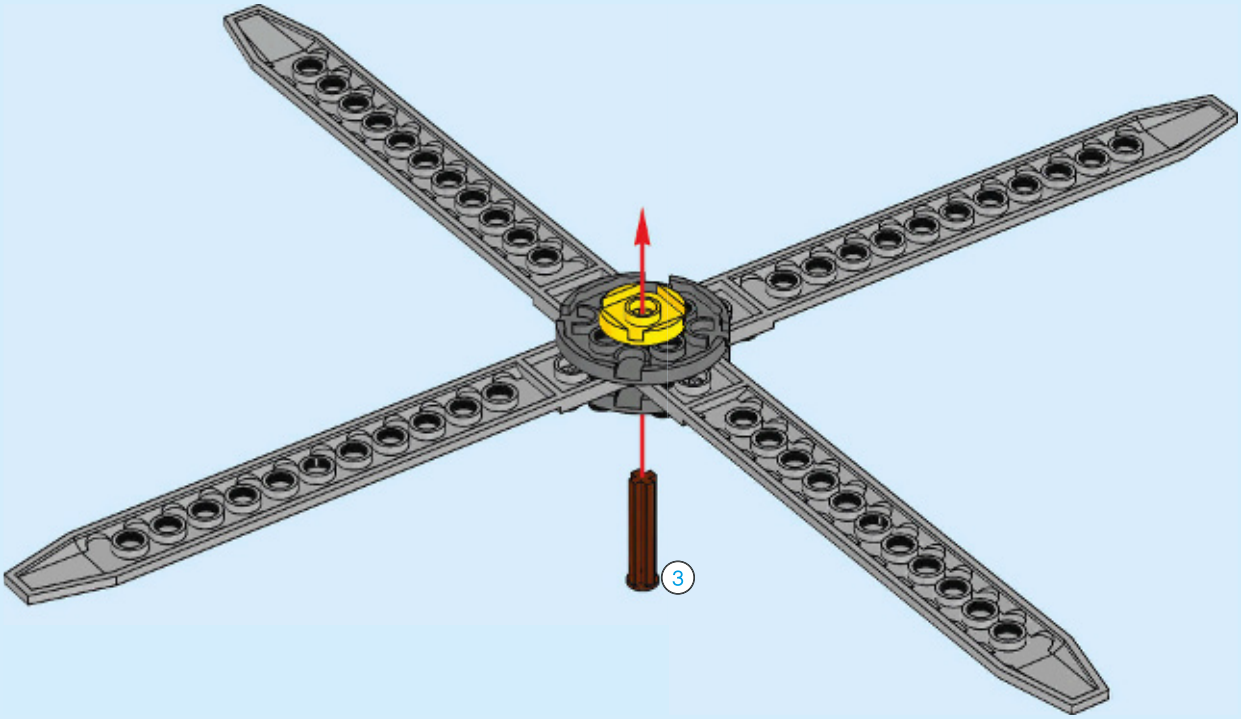

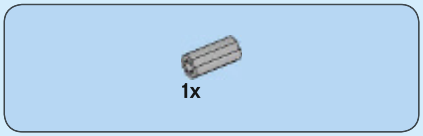

105

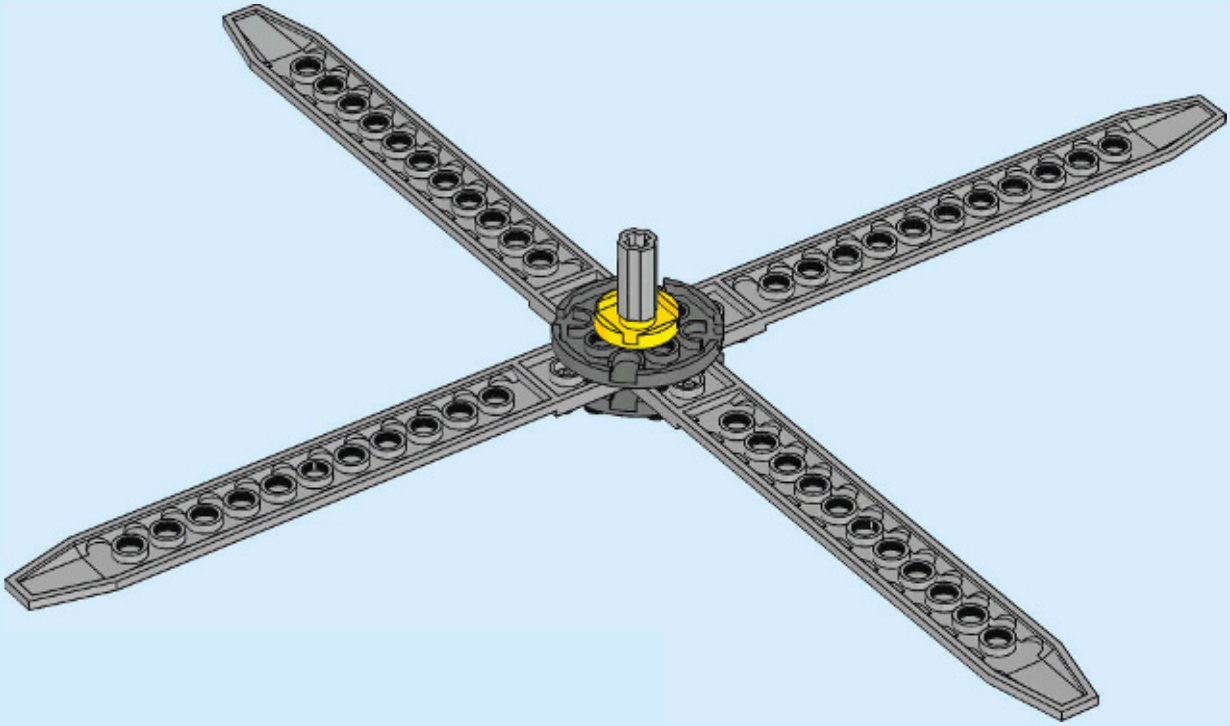

106

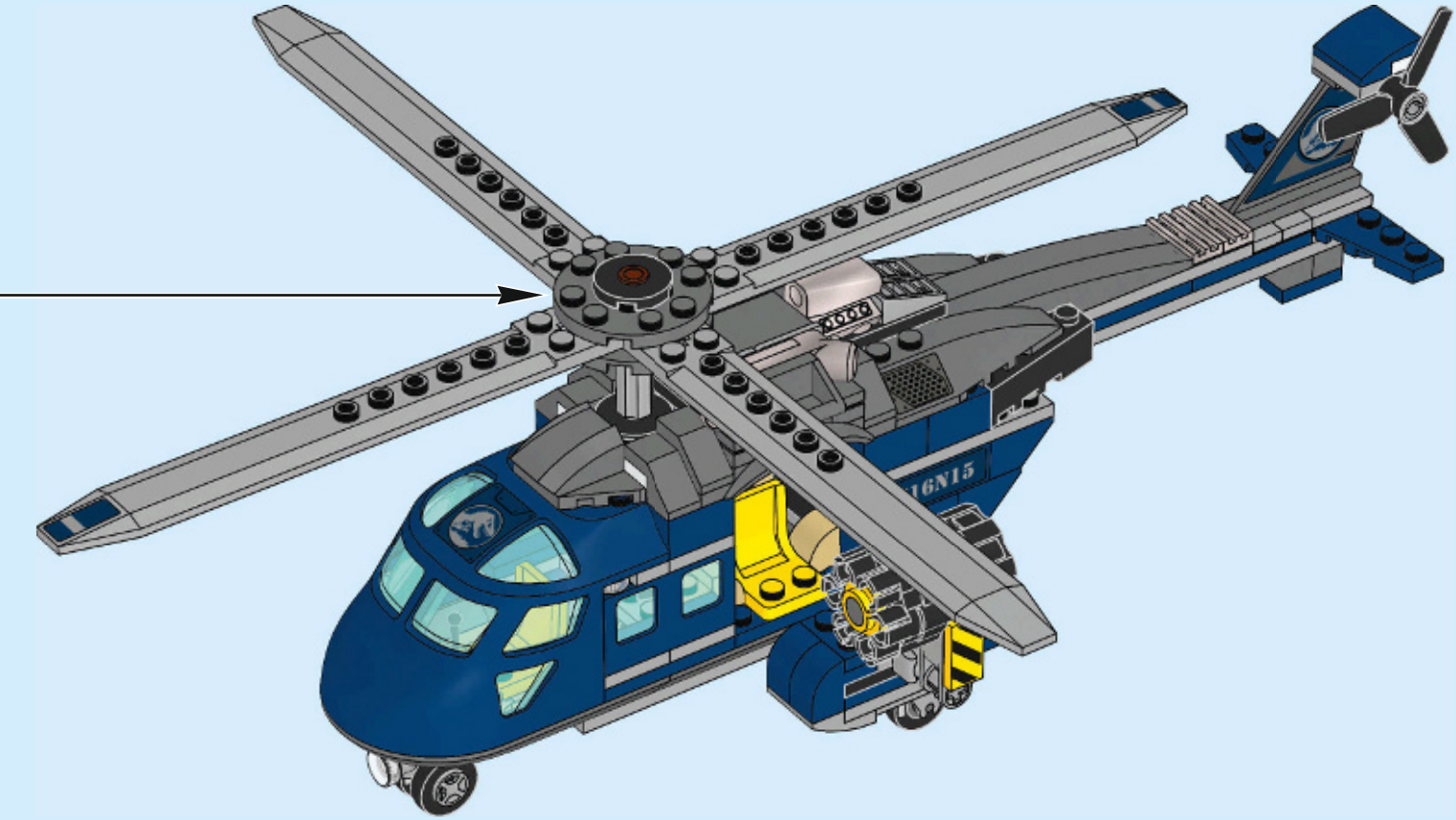

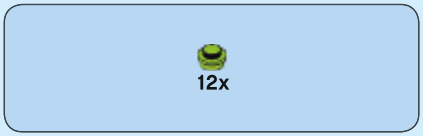

107

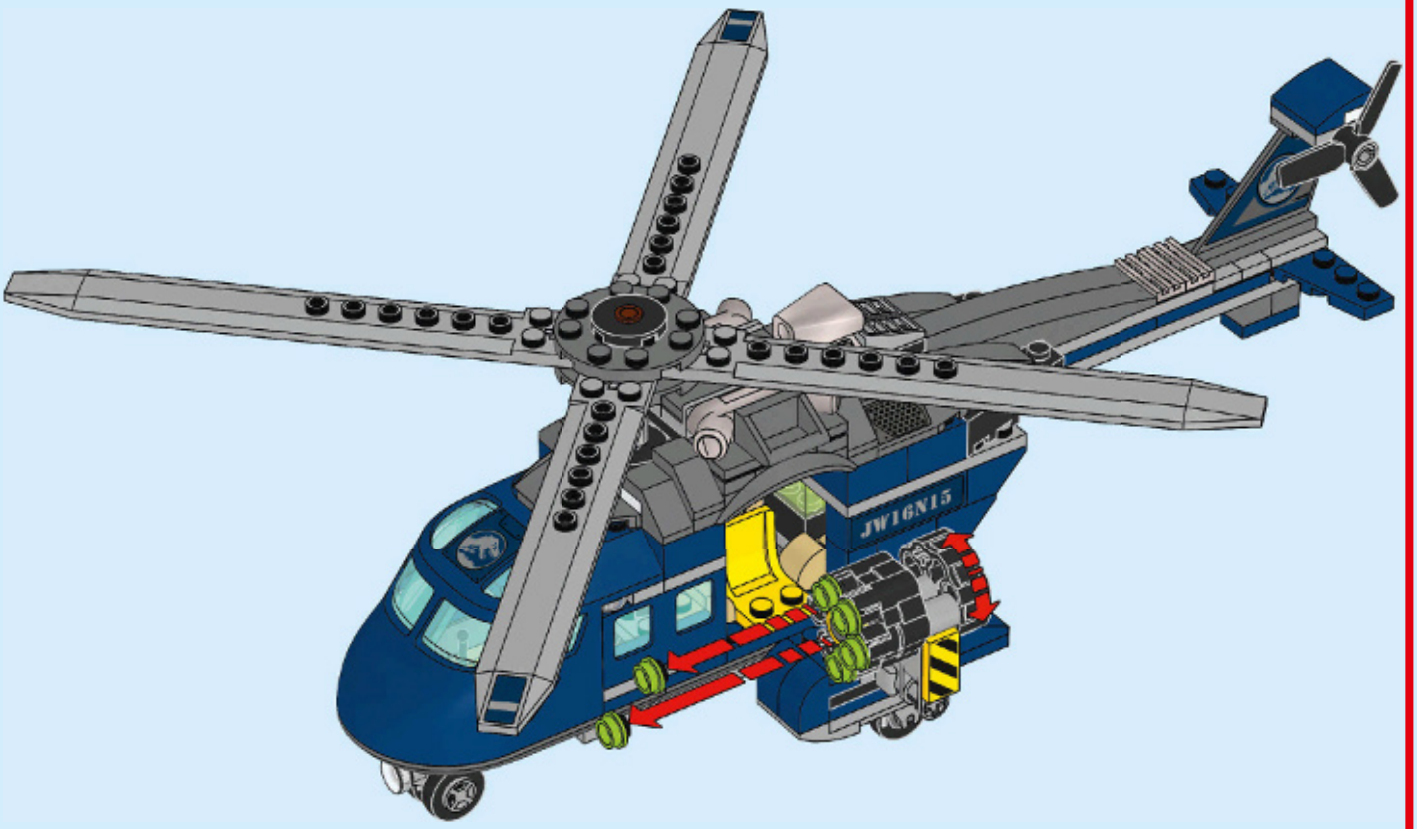
JW16N15

1x 6143595
1x 4568387
8x 302301
2x 235701
2x 370901
1x 6092587
4x 4273526
2x 4550324
1x 4114309
2x 4143005
3x 403224
1x 6100103
1x 6129504
3x 407924
5
2x 6130008
1x 74156
2x 4289538
4x 4516843
1x 4177431
1x 4522653
3x 6143850
1x 6010831
2x 614326
2x 4121715
1x 6122656
1x 4598528
1x 4529064
7x 4568644
3x 615726
1x 6089577
1x 303926
1x 6186133
1x 6117858
1x 6100104
1x 6207258
1x 4599984
1x 6078886
1x 6078889
6
3x 370626
1x 303426
2x 373826
2x 242328
1x 4278013
5x 4650498
1x 4244362
3x 4278412
4x 6023948
1x 6031893
18x 4183133
1x 6086765
1x 6056291
1x 6100774
1x 4524098
1x 4598955
1x 303026
1x 6224571
1x 6234389
1x 6234400
1x 6234316
1x 6234260
1x 6224557
1x 6224721
2x 4255413
1x 4502091
1x 4529954
1x 6225031
1x 6226515
2x 4249891
3x 6022579
1x 4528981
4x 6097498
1x 6223284
4x 6115447
1x 6061569
4x 6037890
1x 4205004
4x 4528482
2x 4296785
4x 4502089
4x 4264569
2x 6186018
7x 4667595
2x 6056662
4x 4508313
2x 6100239
4x 4590811
4x 4585479
2x 6212204
2x 4222960
1x 6196833
3
1x 6135494
2x 4211506
2x 4211399
1x 4211375
7x 4211764
1x 4211492
1x 4519013
1x 4211526
1x 4211807

1x 4652234
8x 4512360
3x 6043656
1x 6028812
4x 6028813
8x 4211398
4x 6206249
4x 6066097
2x 6092111
4x 6004990
9x 4556157
3x 4211632
1x 6126082
2x 4211351
2x 6185676

1x 6102357
1x 6045988
4x 6181755
1x 4211491
1x 6063611
2x 4211395
3x 4211542
4x 4211425
1x 4211474
2x 4251149
1x 4211360
4x 6209708

2x 6051334
1x 4211098
2x 4587212
1x 6134910
1x 4210645
4x 6005331
1x 4211096
1x 6039479
6x 6168776
4x 4211039
4x 4210797
1x 4211063
1x 4212529
2x 4211109
1x 6055607

1x 4210931
1x 6225029
4x 4521886
1x 6039482
1x 4527082
4
1x 6083620
1x 4211001
2x 4528323
2x 6178912
3x 4560184
2x 4211065
1x 6133621

2x 6005463
4x 4211056
2x 6172286
1x 6063685
1x 6063681
1x 4549999
2x 6037666
1x 6031896
1x 4210802

1x 6223239
1x 6223306
1x 6227605
1x 6227597
1x 4642409
1x 6145528
8x 4633691
2x 6161155
7x 4619636
1x 6195518

3x 6132264
1x 6158405
1x 6076604
2x 4632100
2x 6143247

Customer Service
Kundenservice
Service Consommateurs
Servicio Al Consumidor
LEGO.com/service or dial
: 00800 5346 5555
: 1-800-422-5346

Jurassic World is a trademark and copyright of Universal Studios and Amblin Entertainment, Inc. Licensed by Universal Studios. All Rights Reserved.

COLLECT THEM ALL!

SAMMLE SIE ALLE! / COLLECTIONNE-LES TOUS !
COLLEZIONALI TUTTI! / ¡COLECCIÓNALOS TODOS! / COLECIONA-OS TODOS!
GYŰJTSD ÖSSZE MINDET! / 集齐所有恐龙！

75929
75930

75926

75930

75927

75928
75930

75929

BUILD YOUR OWN HYBRID!

BAUE DEINEN EIGENEN HYBRID! / CONSTRUIS TON PROPRE MODÈLE HYBRIDE ! / COSTRUISCI IL TUO IBRIDO! ¡CONSTRUYE TU PROPIO HÍBRIDO! / CONSTRÓI O TEU HÍBRIDO! ÉPÍTS SAJÁT HIBRIDET! / 拼出属于你自己的独特恐龙！

Jurassic World is a trademark and copyright of Universal Studios and Amblin Entertainment, Inc. Licensed by Universal Studios. All Rights Reserved.

6263165

LEGO and the LEGO logo are trademarks of the LEGO Group. ©2018 The LEGO Group.
Jurassic World is a trademark and copyright of Universal Studios and Amblin Entertainment, Inc. Licensed by Universal Studios. All Rights Reserved.