LEGO TECHNIC

8002

STAR WARS

EPISODE I

DESTROYER DROID™

4132567

LEGO TECHNIC
STAR WARS
EPISODE I
8002
1

+

LEGO TECHNIC
STAR WARS
EPISODE I
8002
2

1
2x
2x

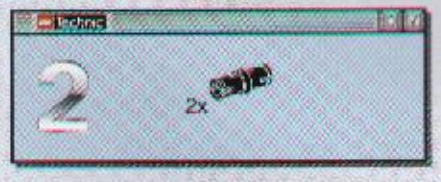
2
2x

3
1x

4
1x

5
1x

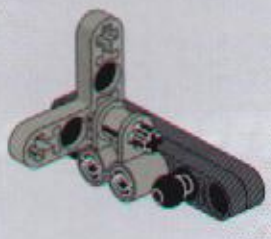

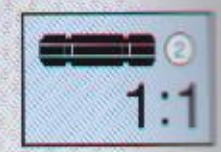
2
1:1

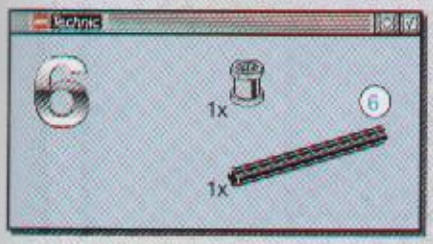
Technic
6
1x
6
1x

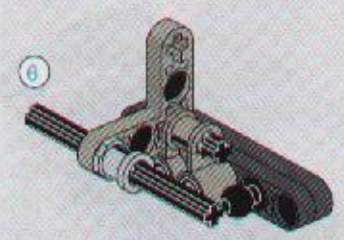
6

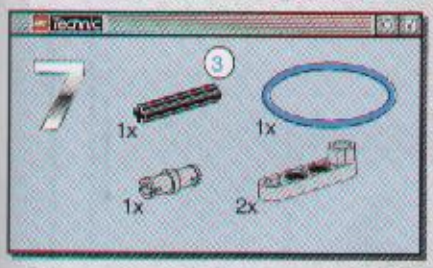
Technic
7
3
1x
1x
1x
2x

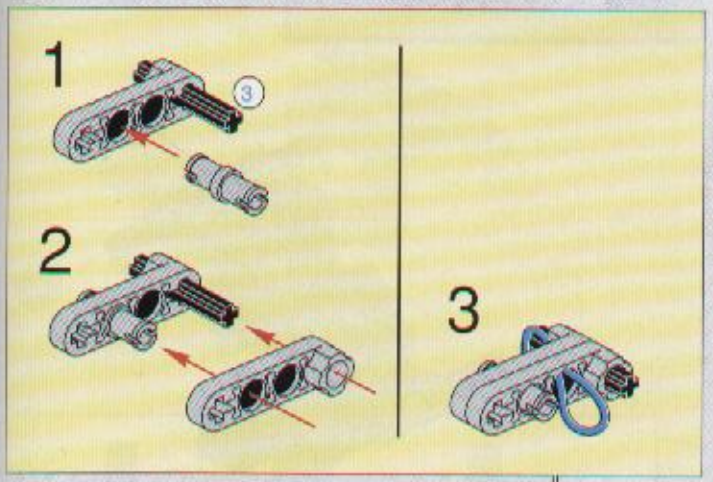
1
3
2
3

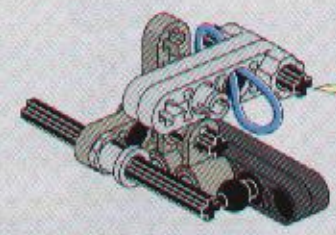

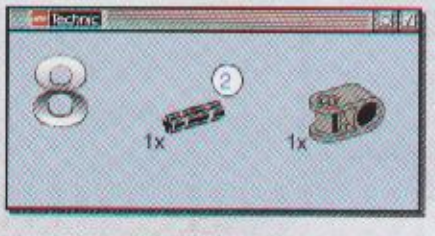
Technic
8
2
1x
1x

2

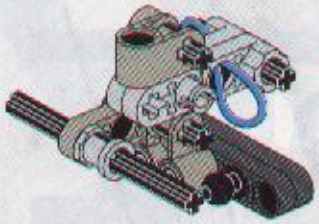

Technic
9
1x

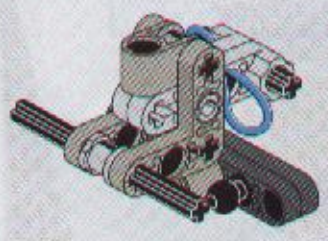

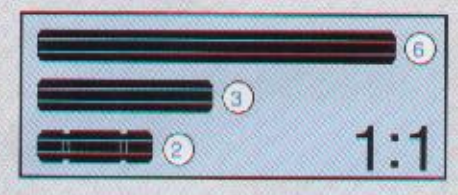
6
3
2
1:1

10

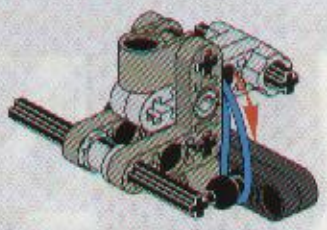

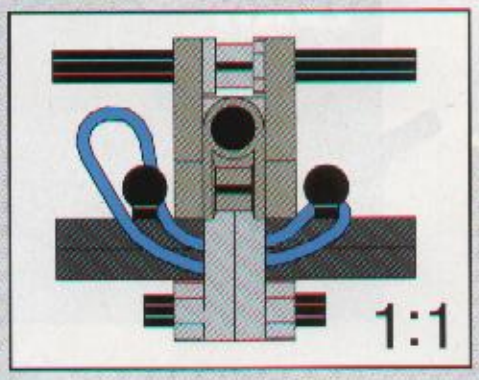

11

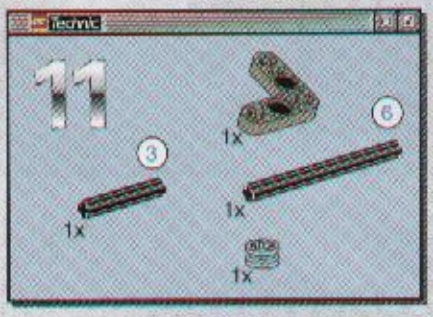

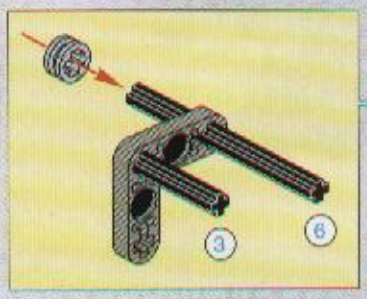

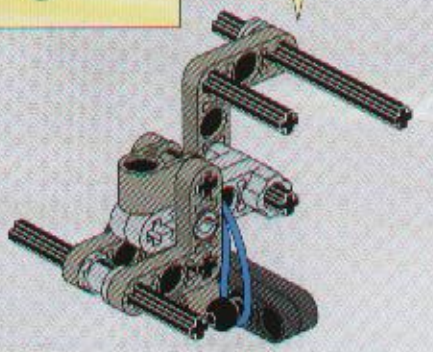

12

2x

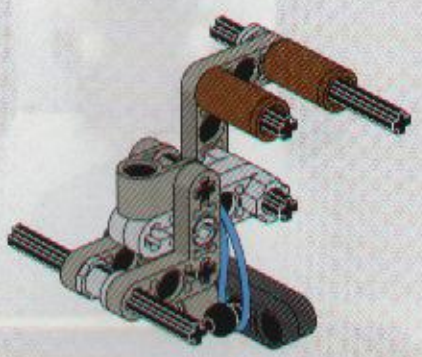

13

1x

1x

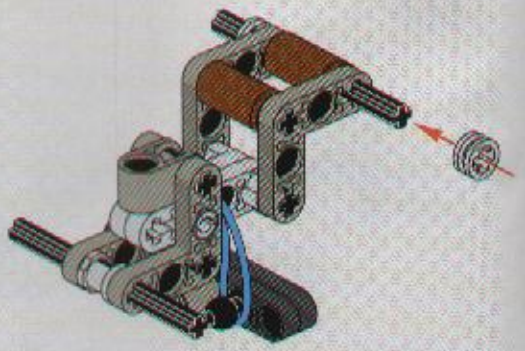

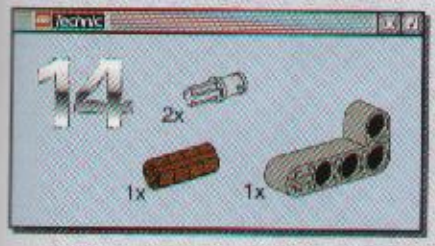

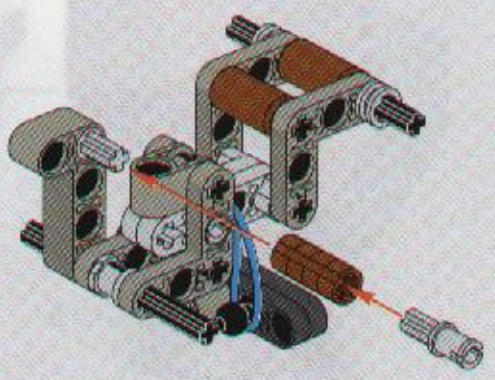

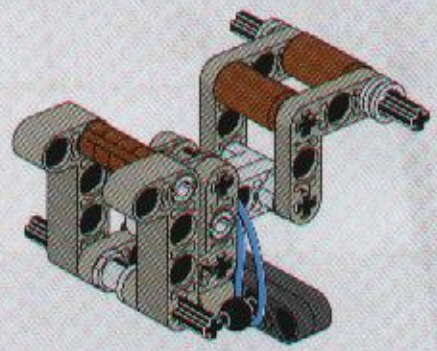

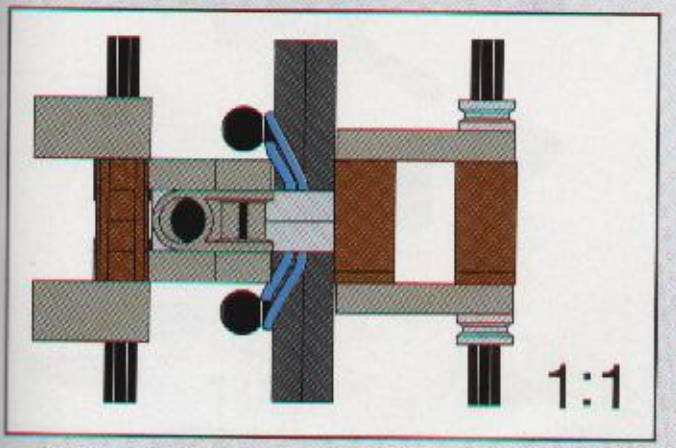

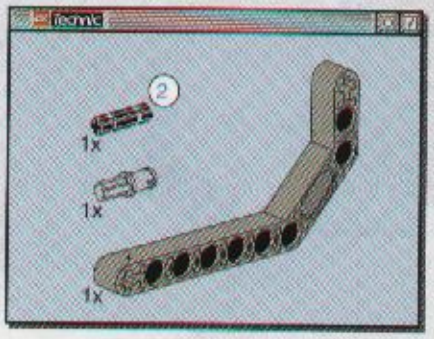

1

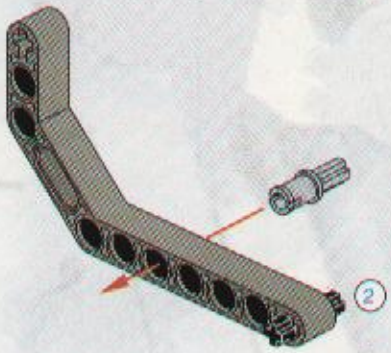

2

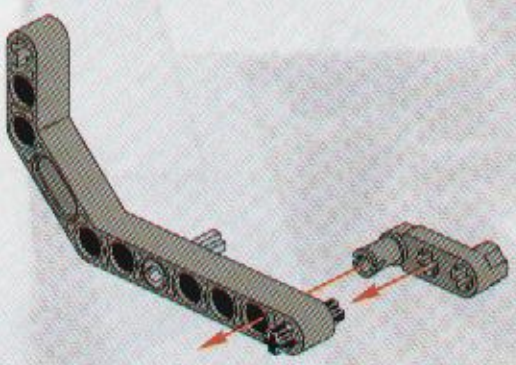

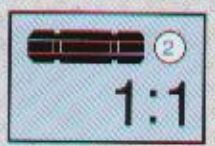

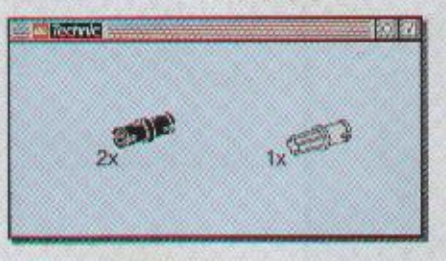

3

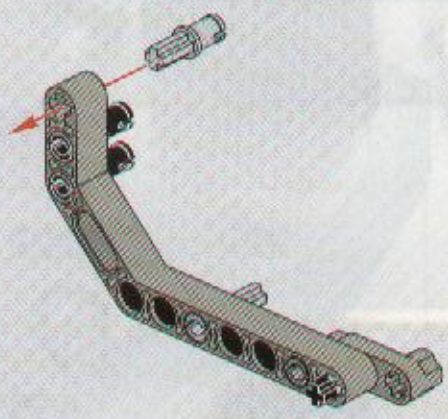

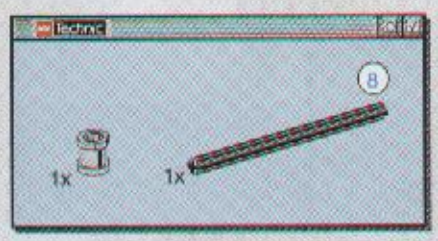

4

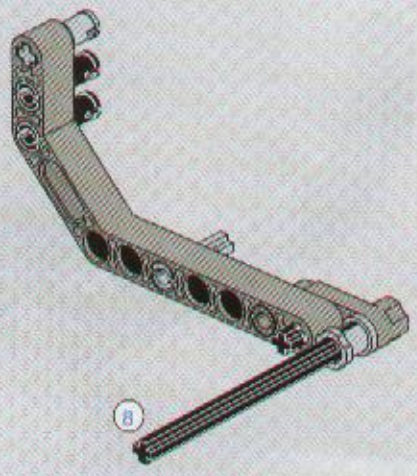

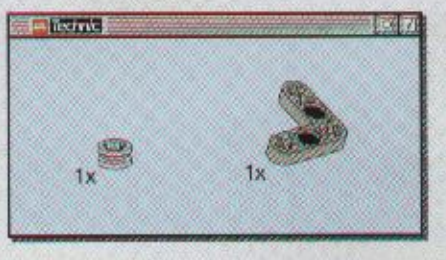

5

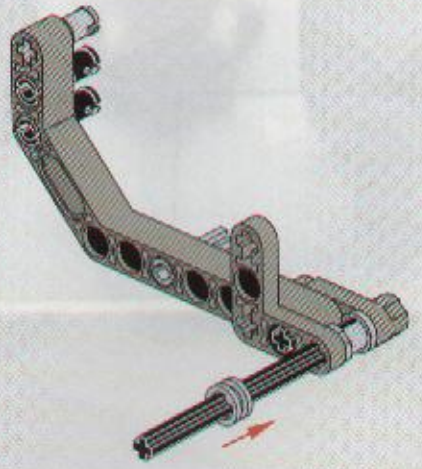

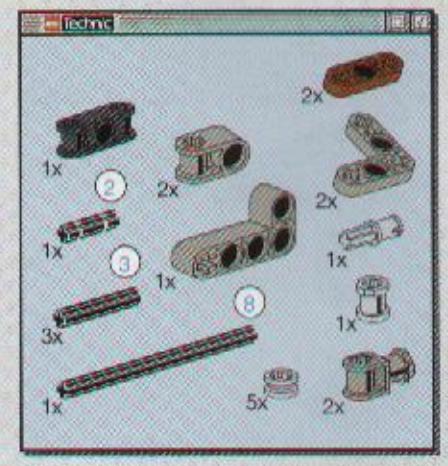

1

2

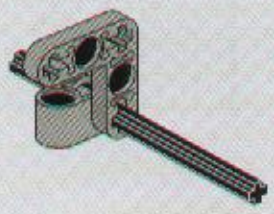

3

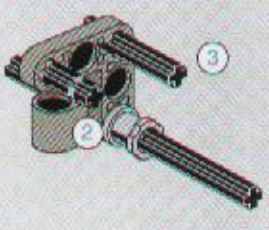

4

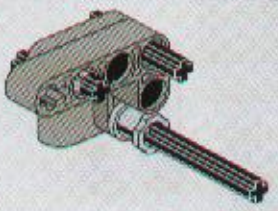

5

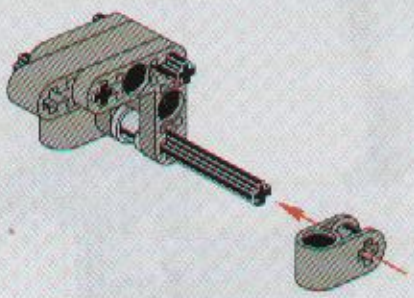

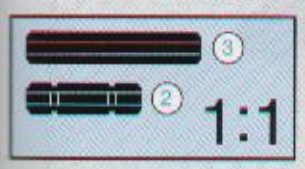

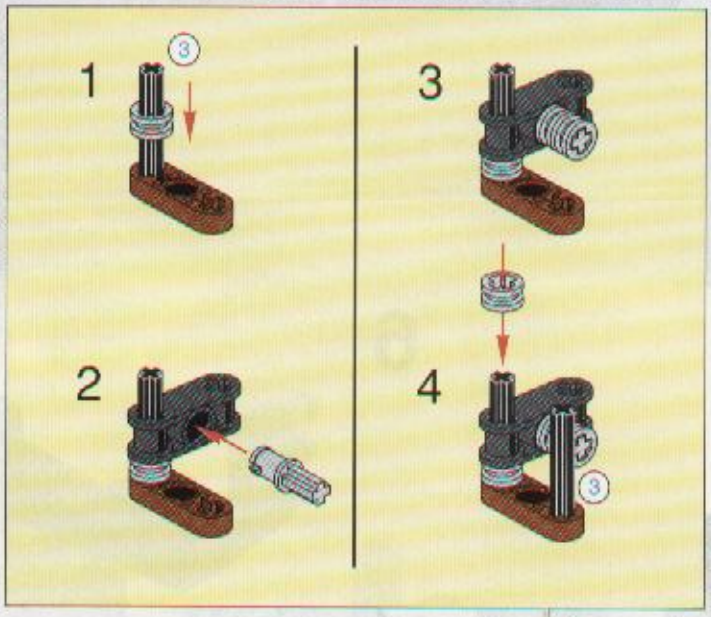

6

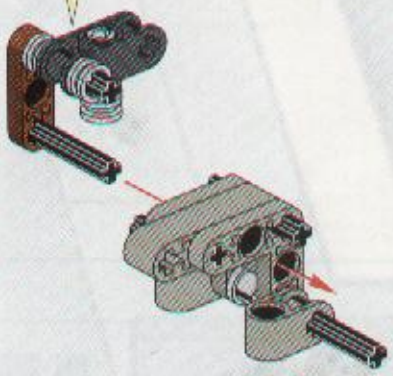

7

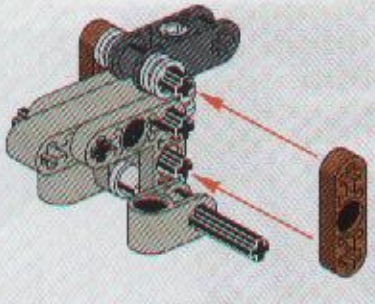

8

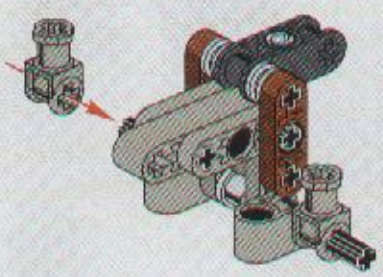

6

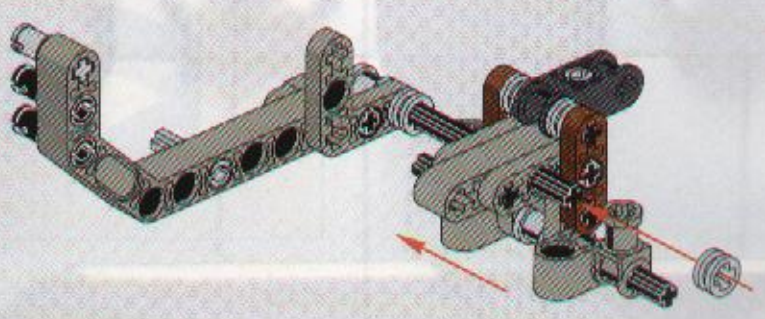

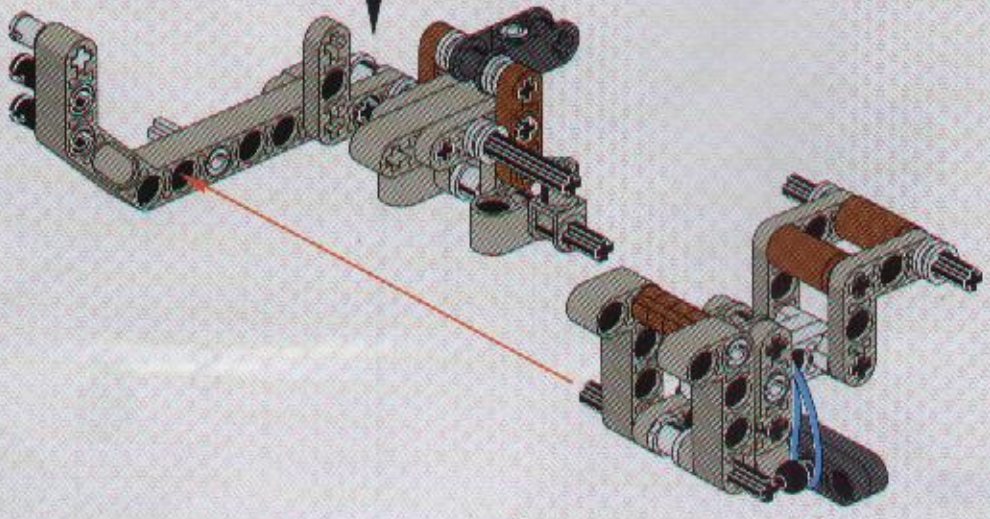

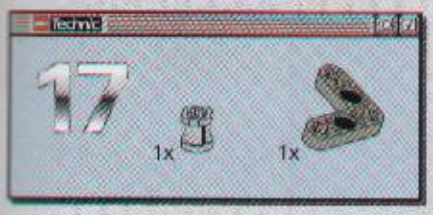
17
1x
1x

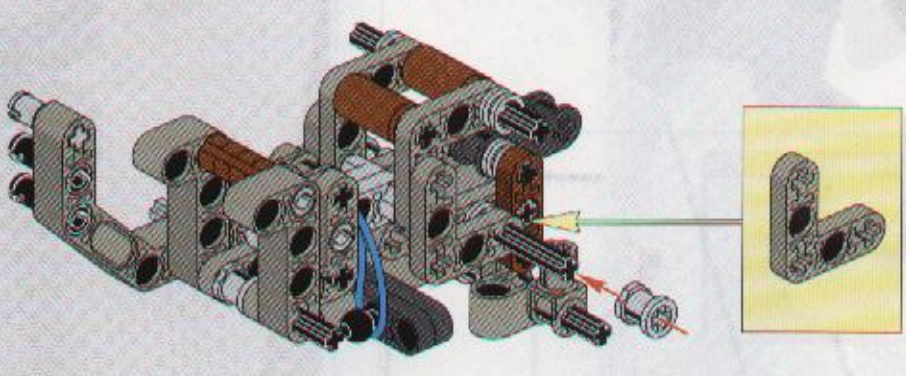

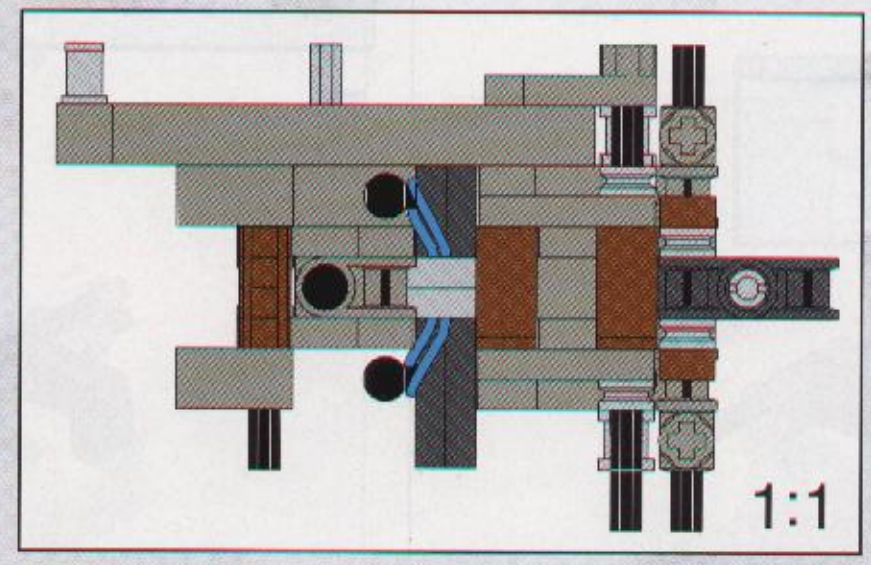
1:1

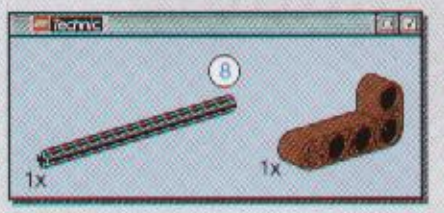

1

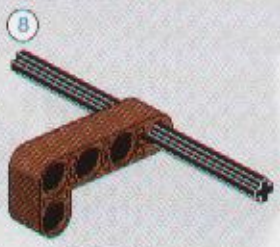

2

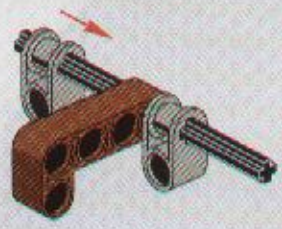

3

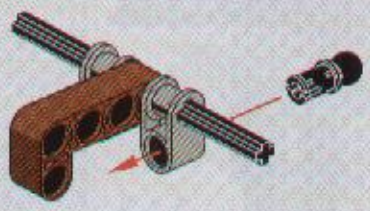

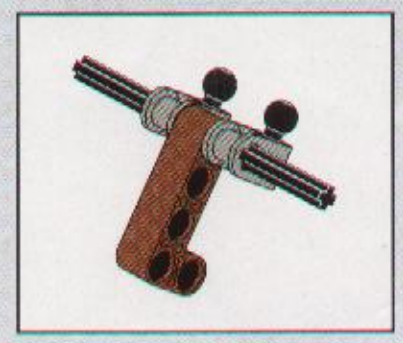

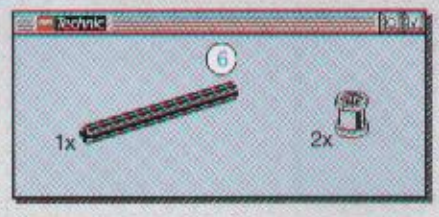

4

5

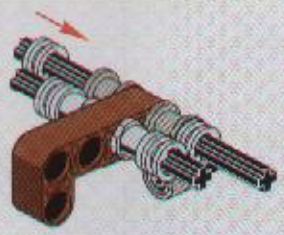

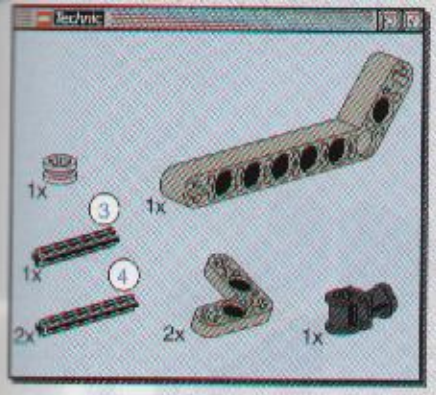

6

1

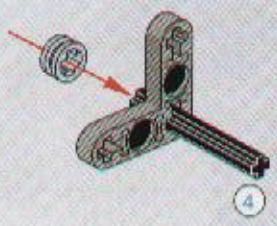

2

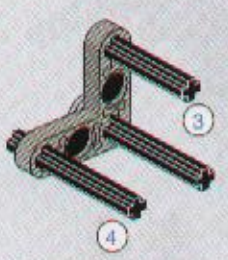

3

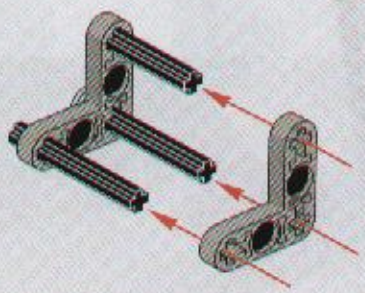

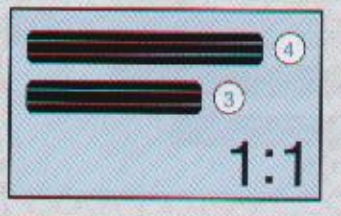

4

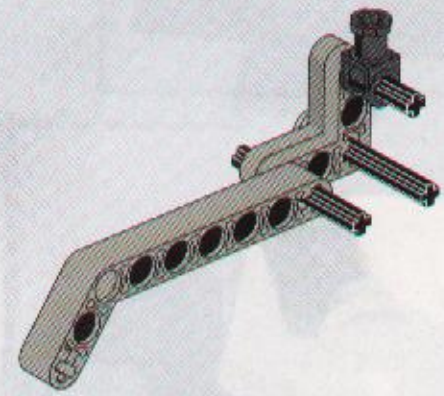

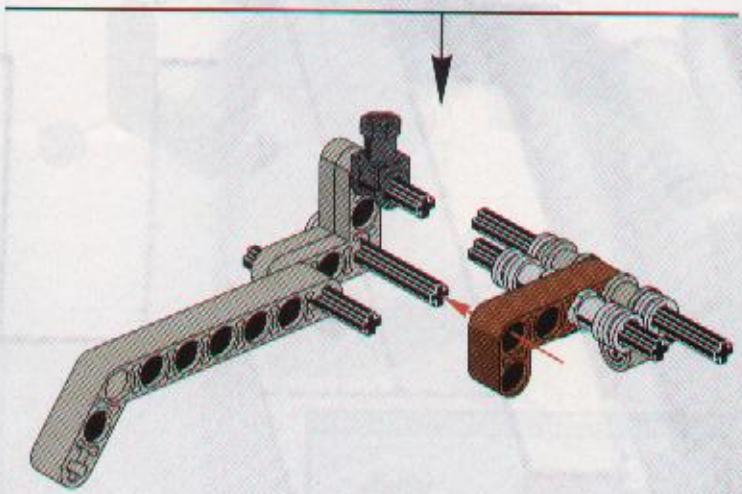

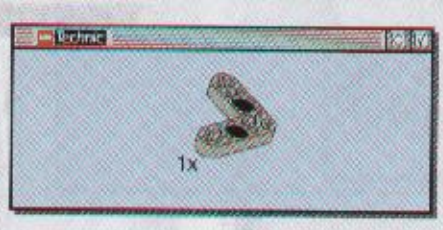

7

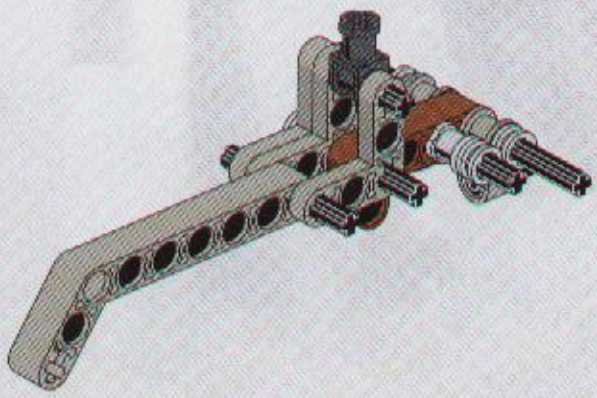

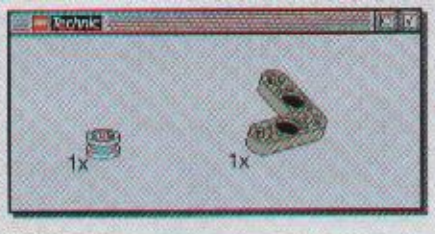

8

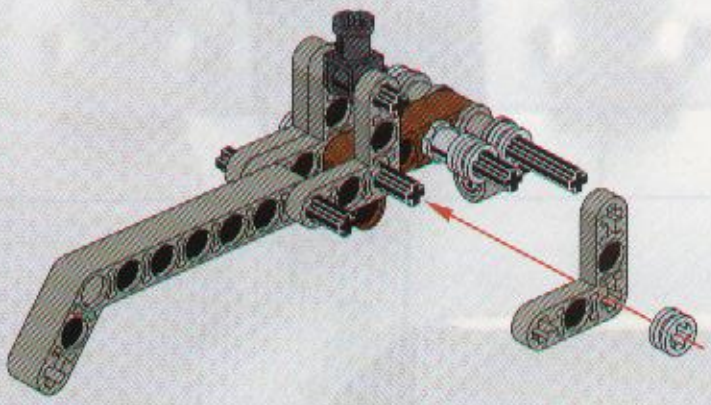

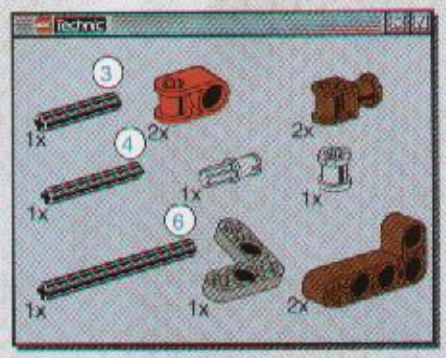

9

1

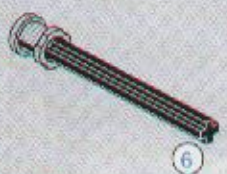

2

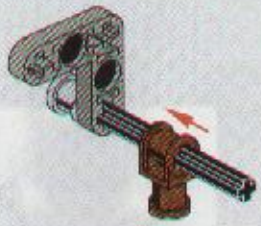

3

4

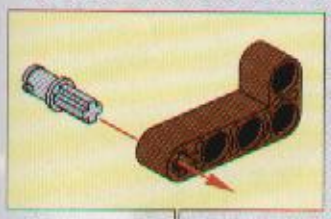

5

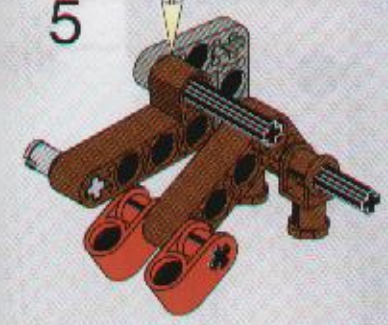

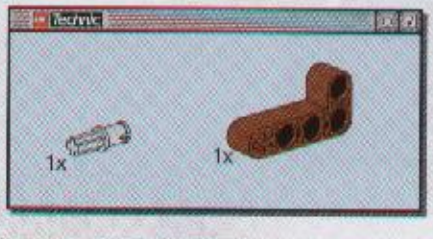

10

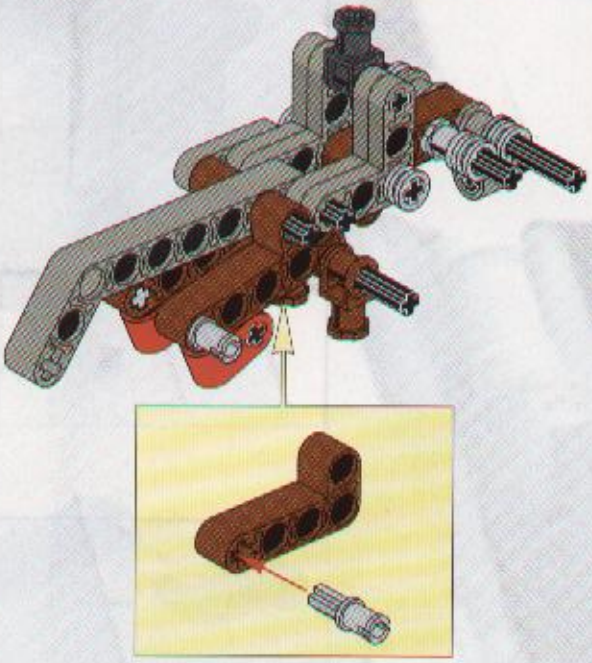

11

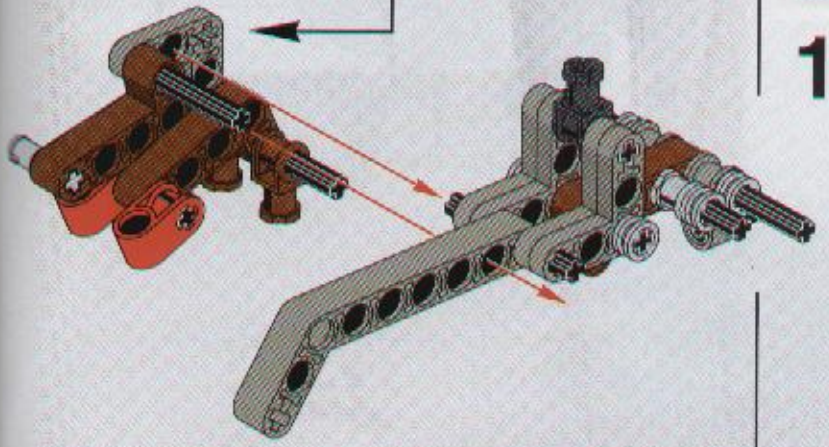

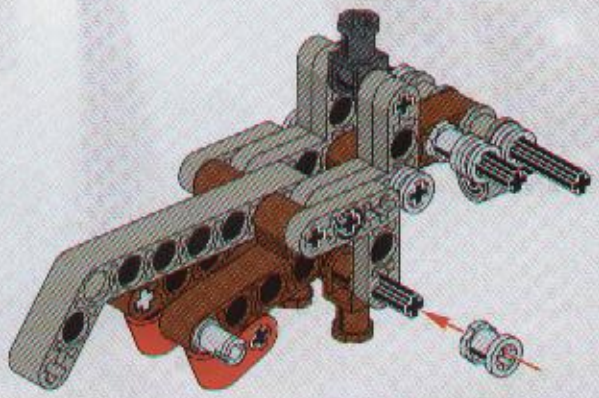

18

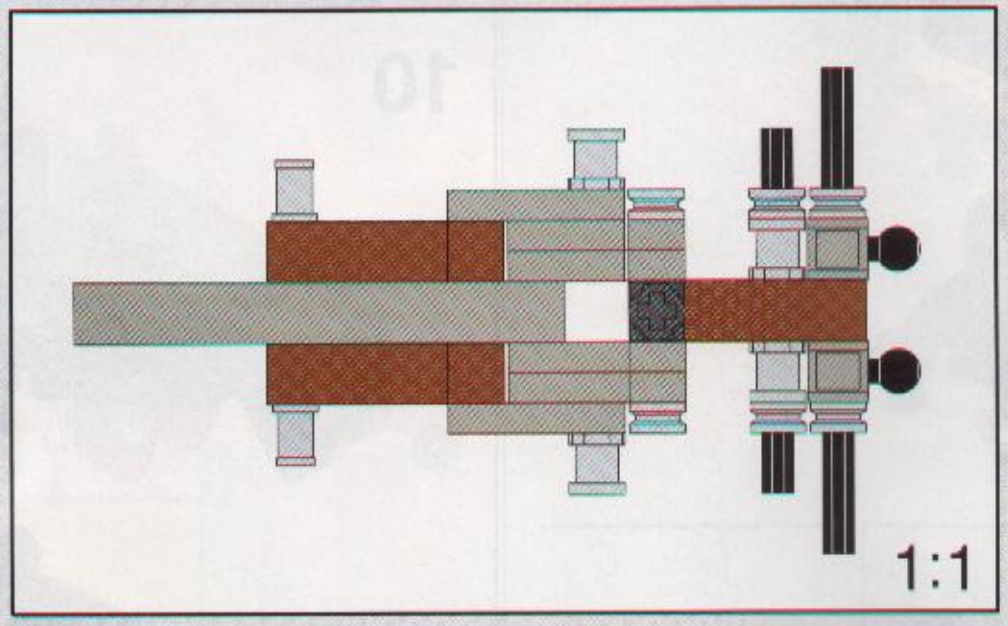

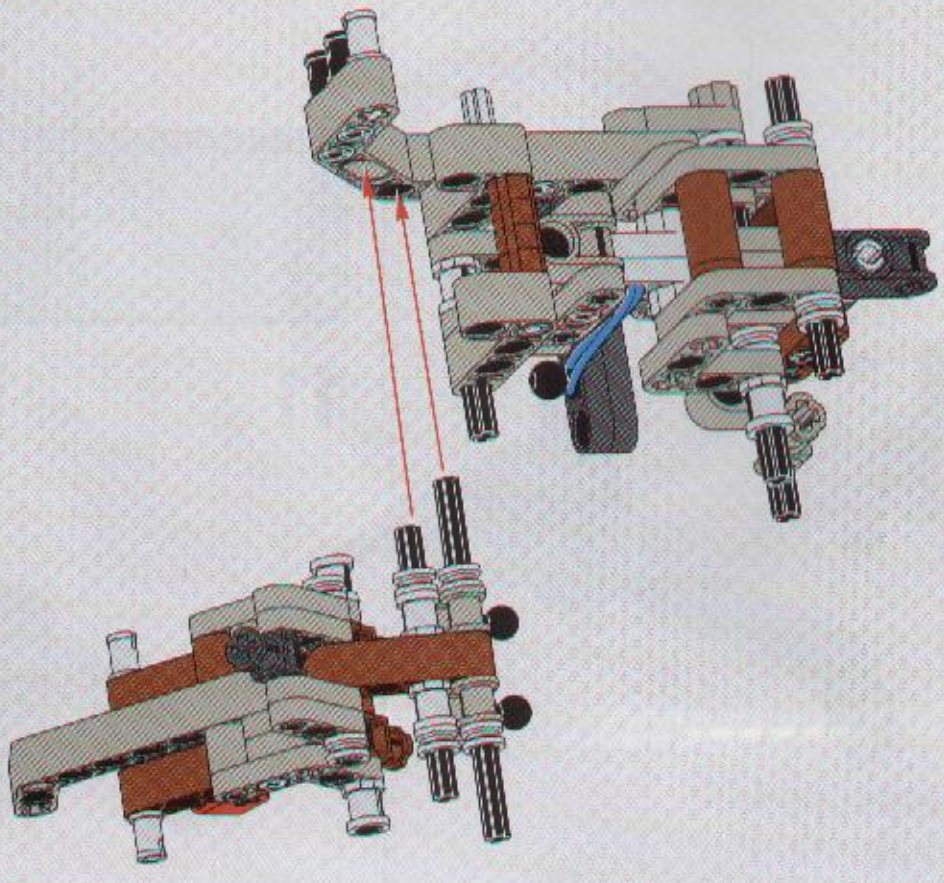

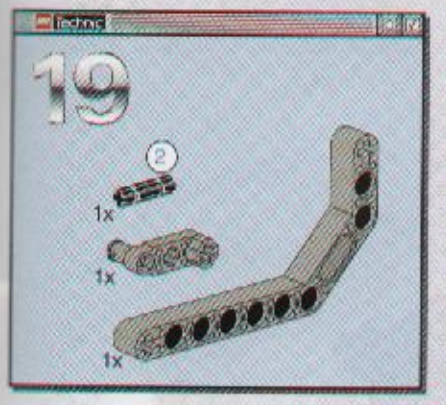
19
2
1x
1x
1x

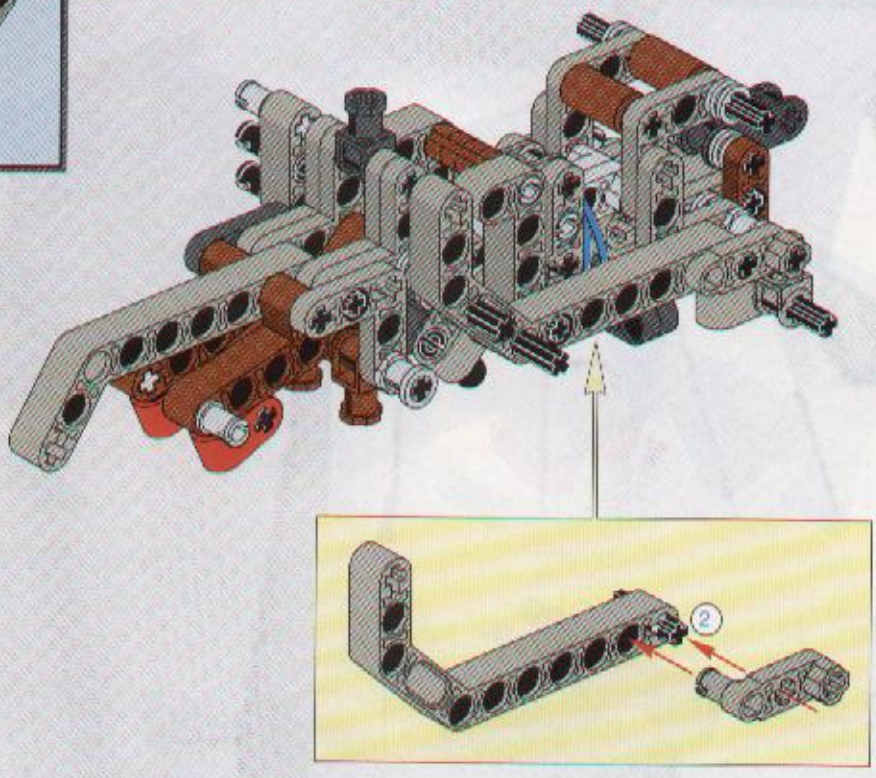
2

20
2x

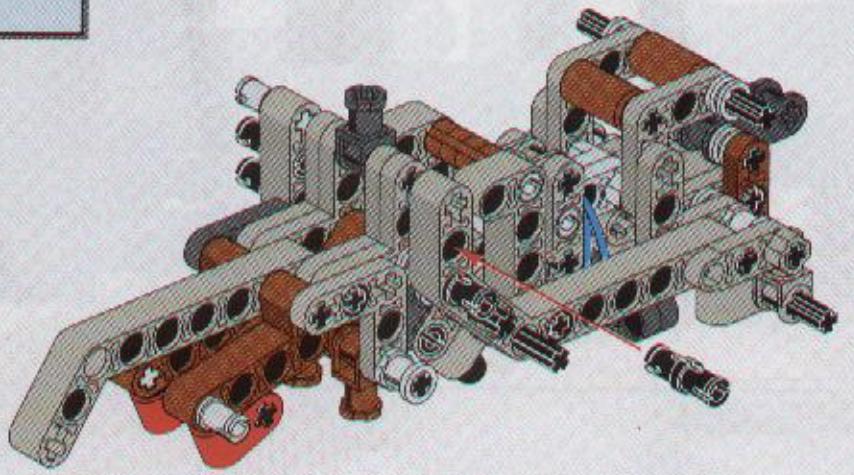

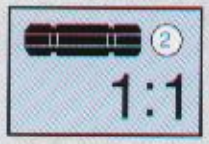
2
1:1

Technic

21

2x

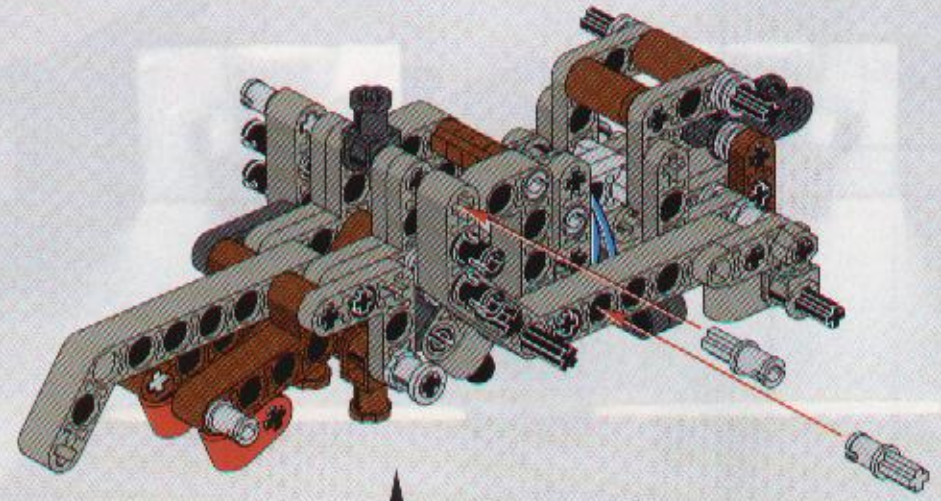

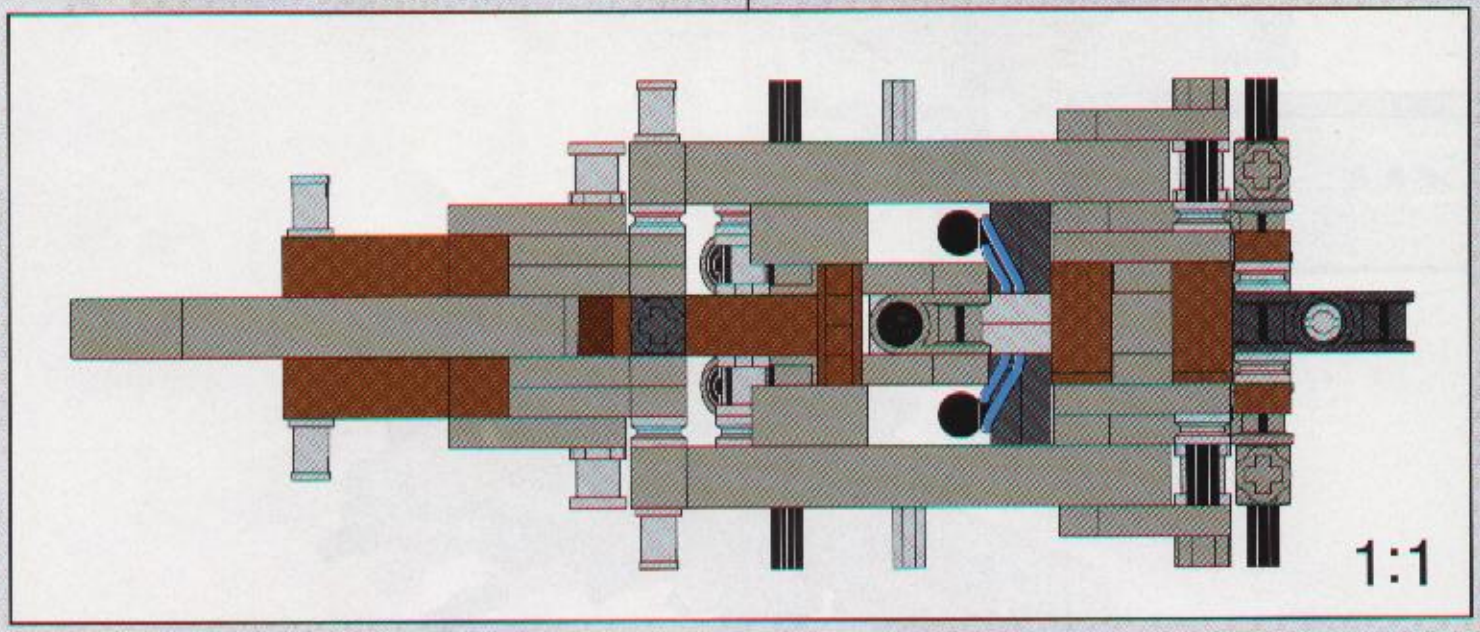

Technic
22
6
1x
1x
1x
1x
1x
1x

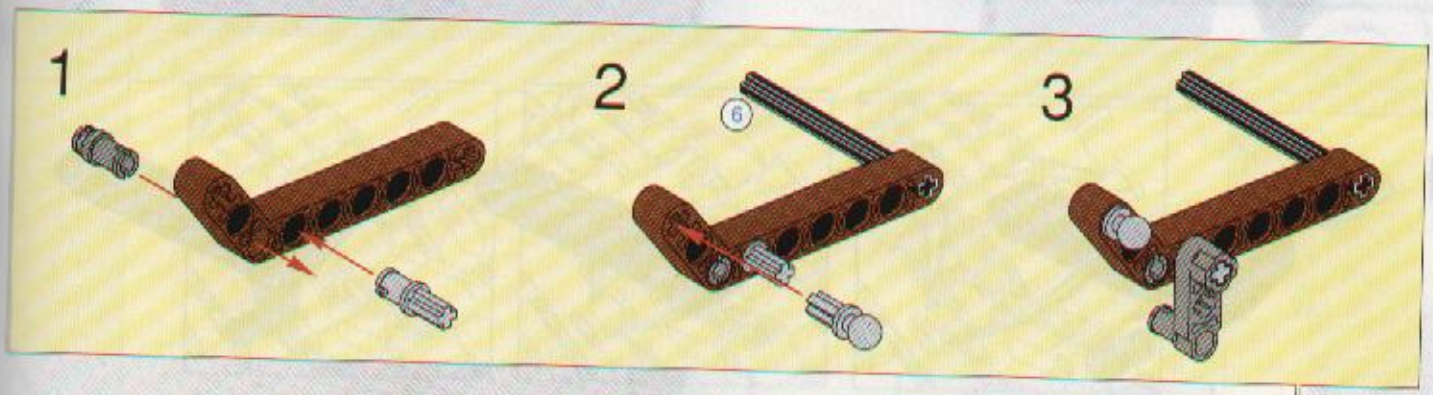
1
2
6
3

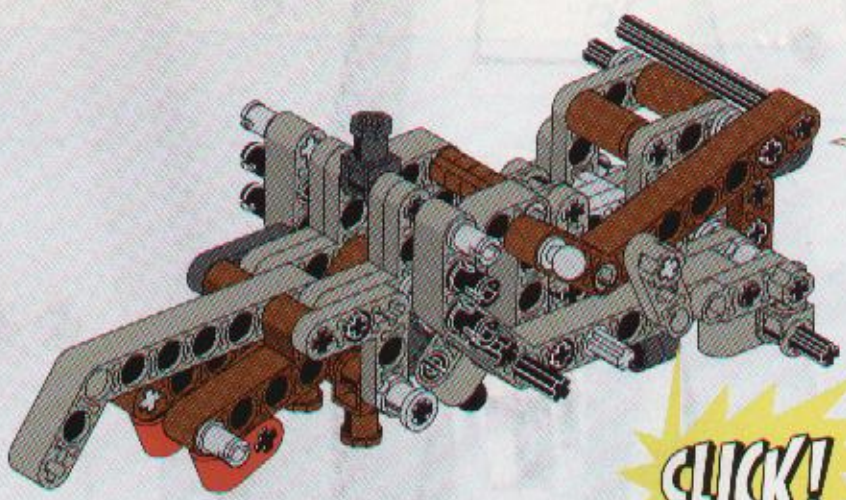

CLICK!

Technic
23
2x

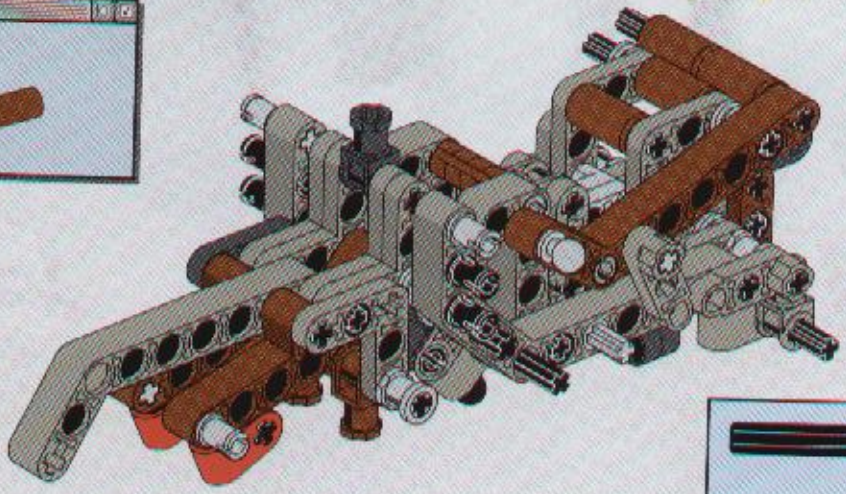

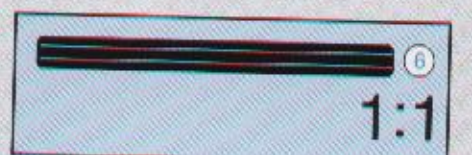
6
1:1

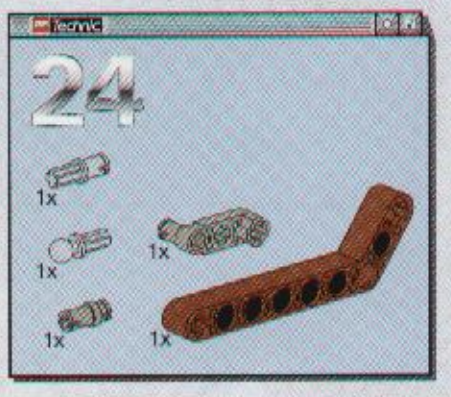
24
1x
1x
1x
1x
1x

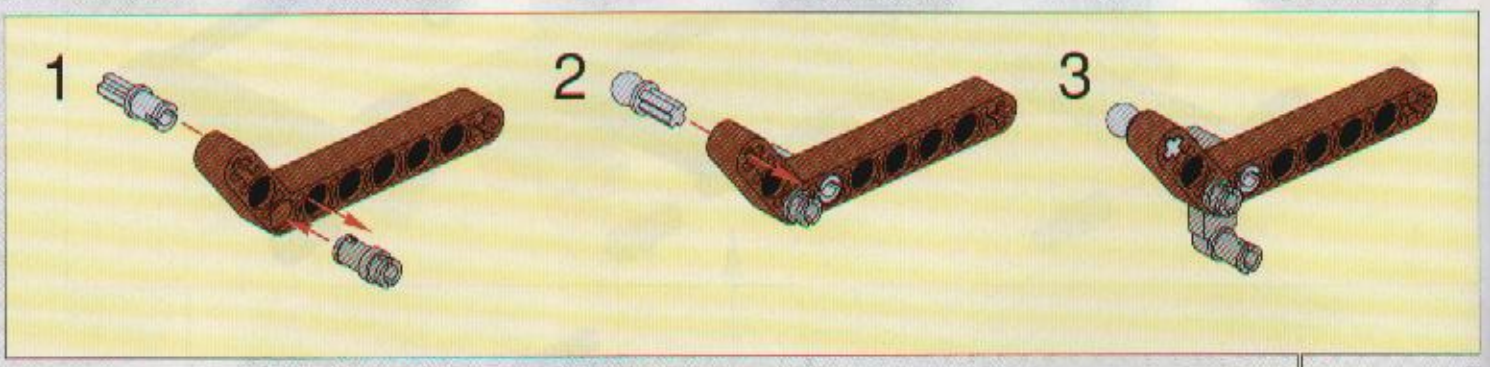
1
2
3

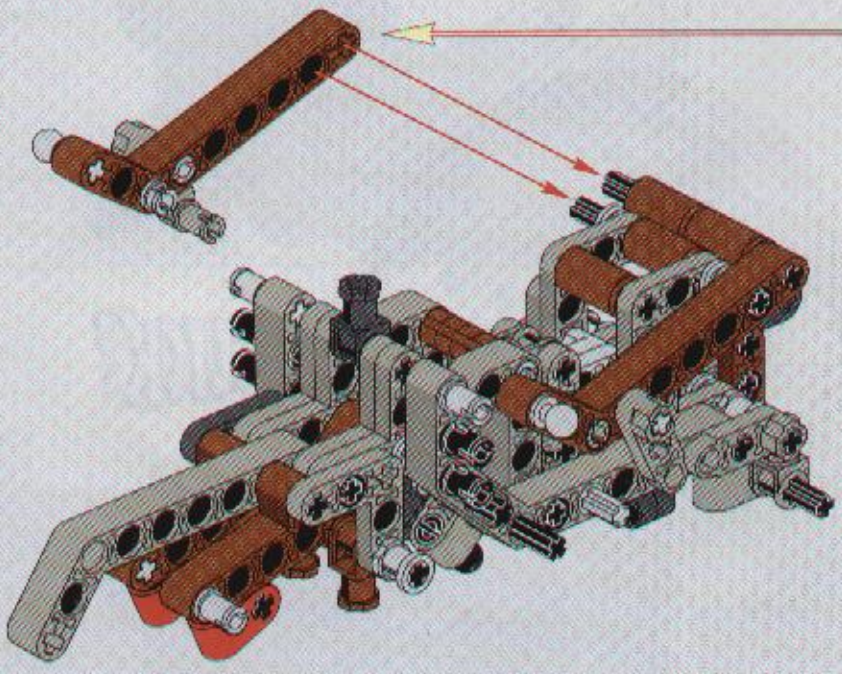

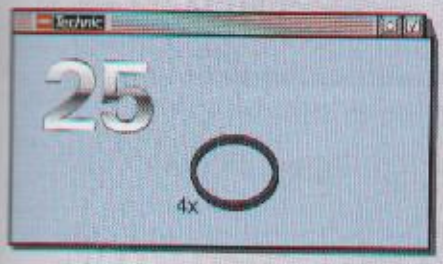
25
4x

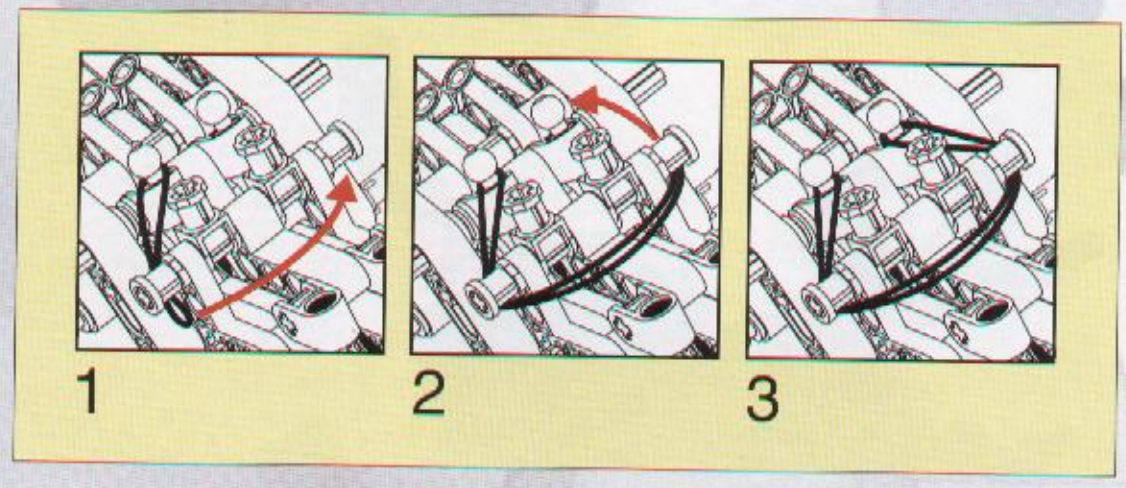
1
2
3

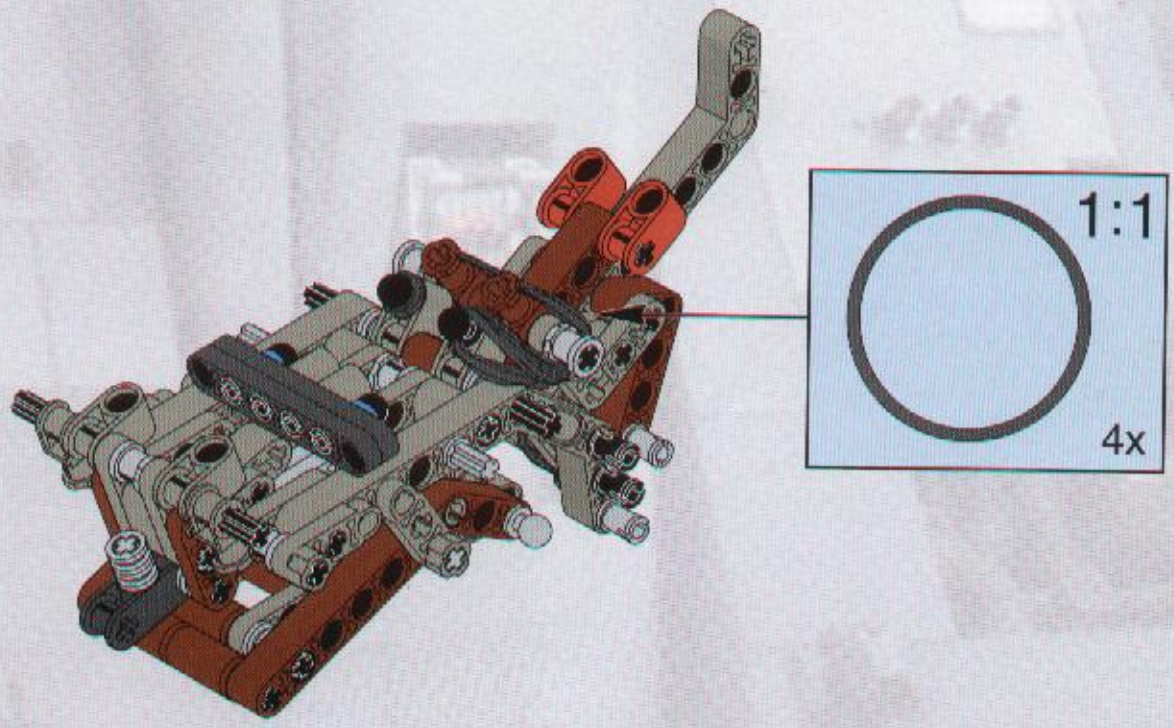
1:1
4x

26

4x

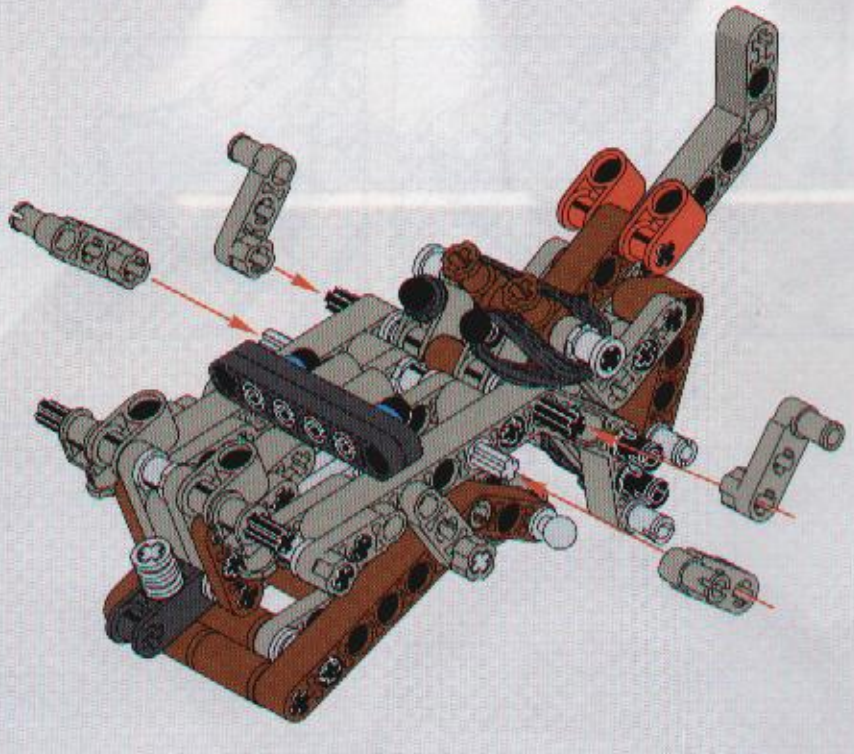

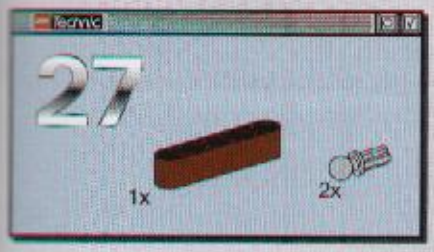
27
1x
2x

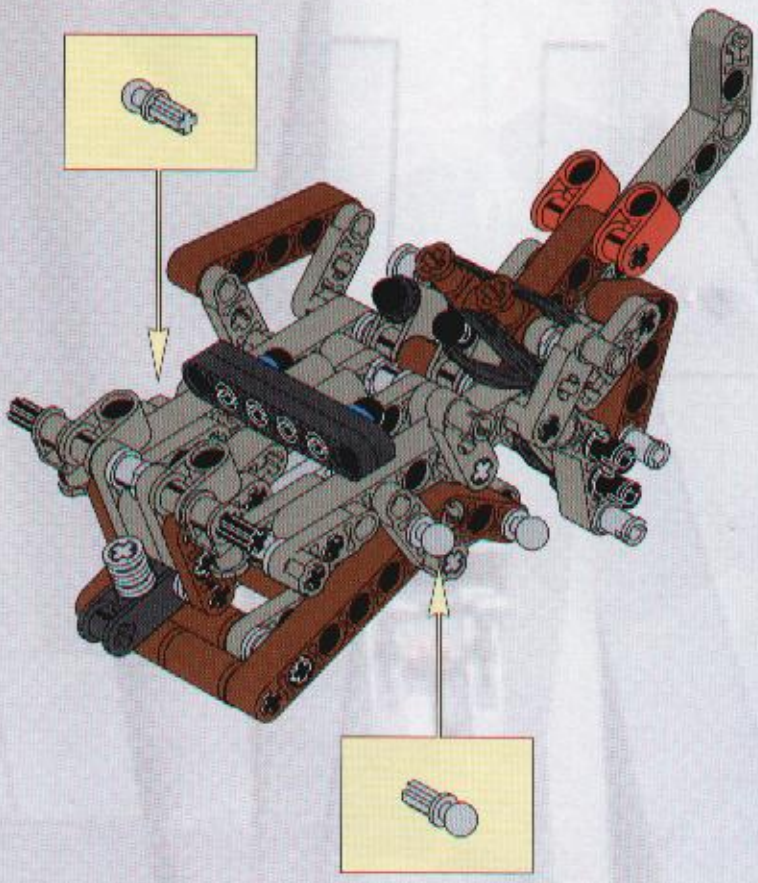

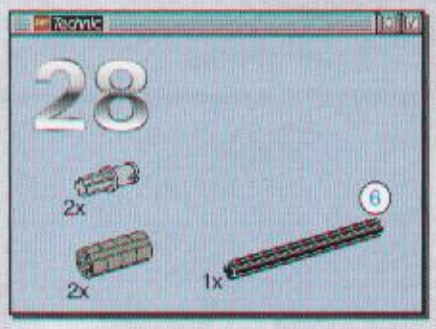
28
2x
6
2x
1x

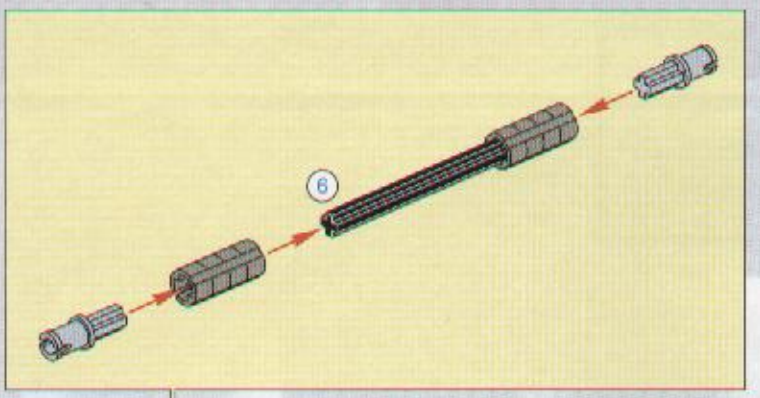
6

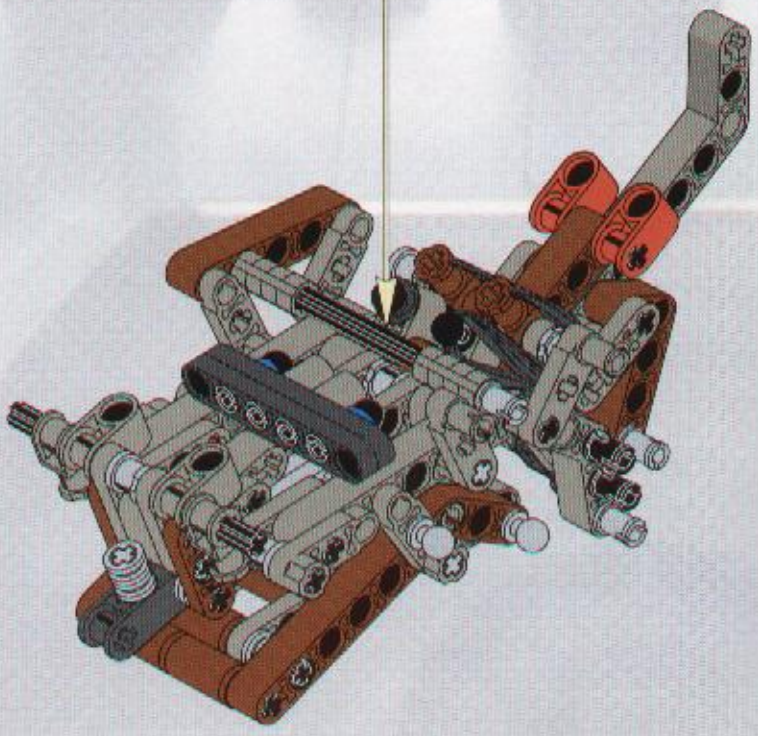

29
1x

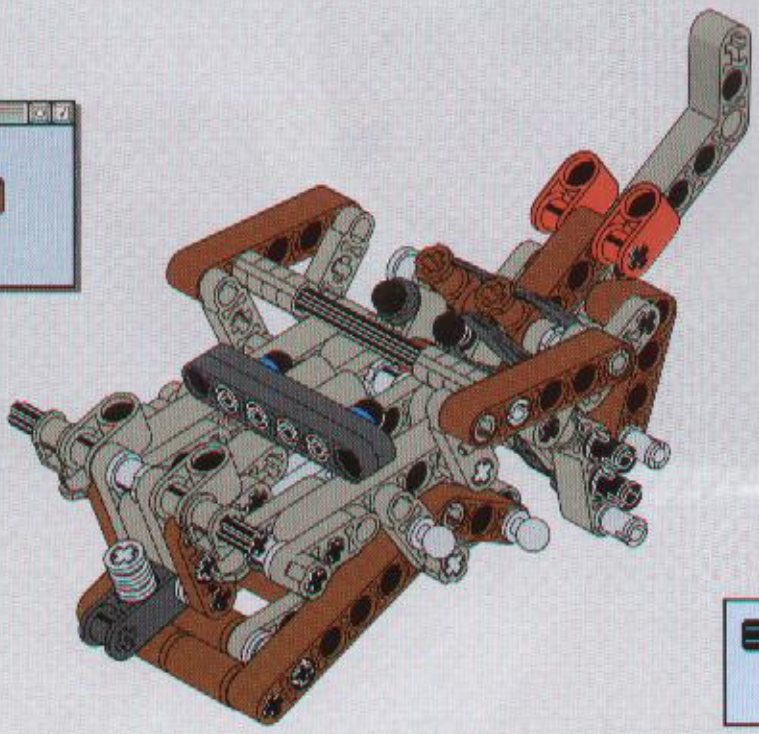

6
1:1

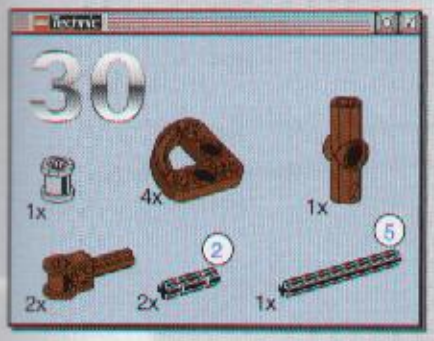
30
1x
4x
1x
2x
2
2x
5
1x

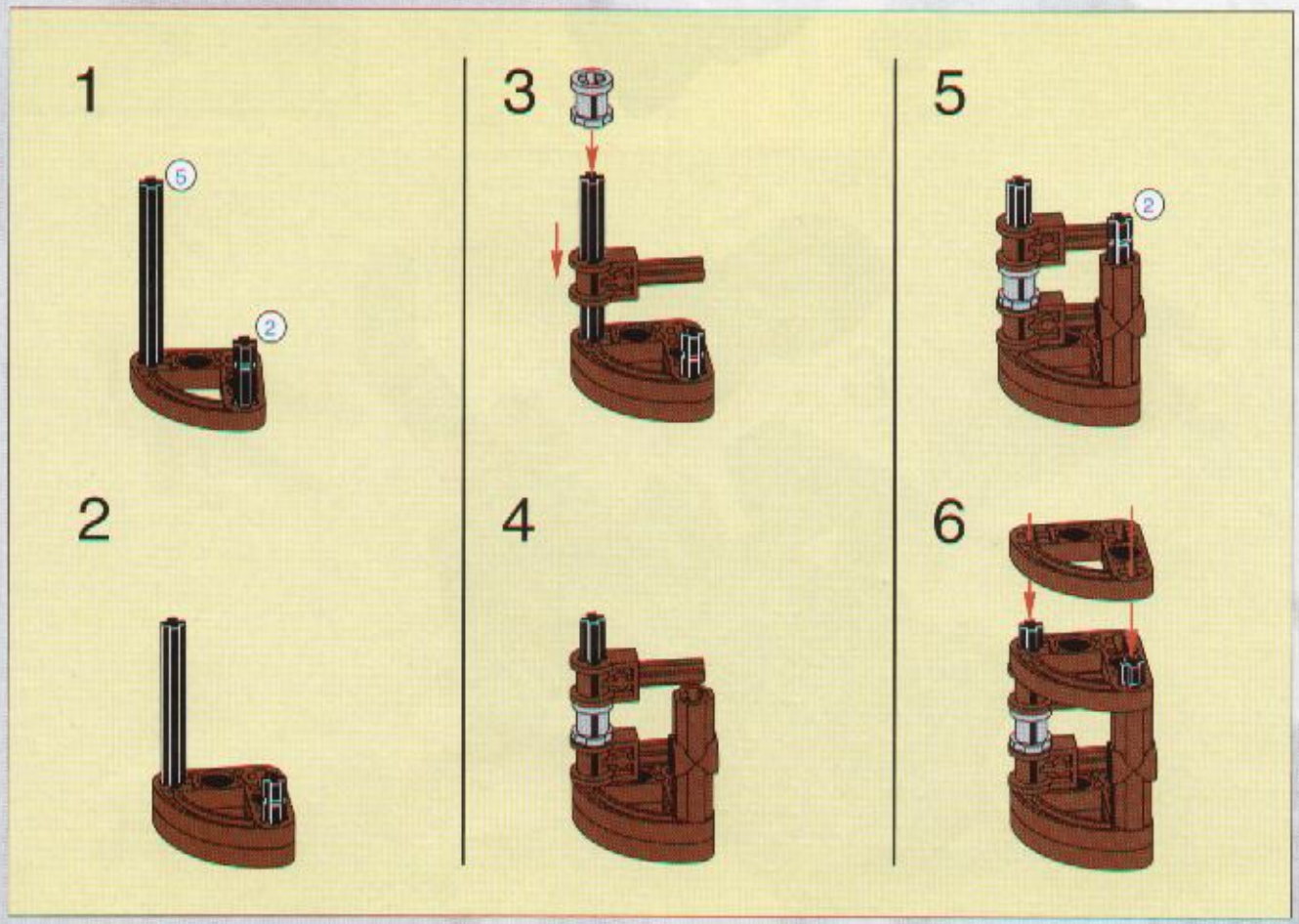
1
5
2
2
3
4
5
2
6

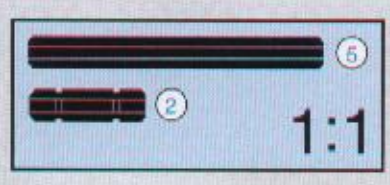
5
2
1:1

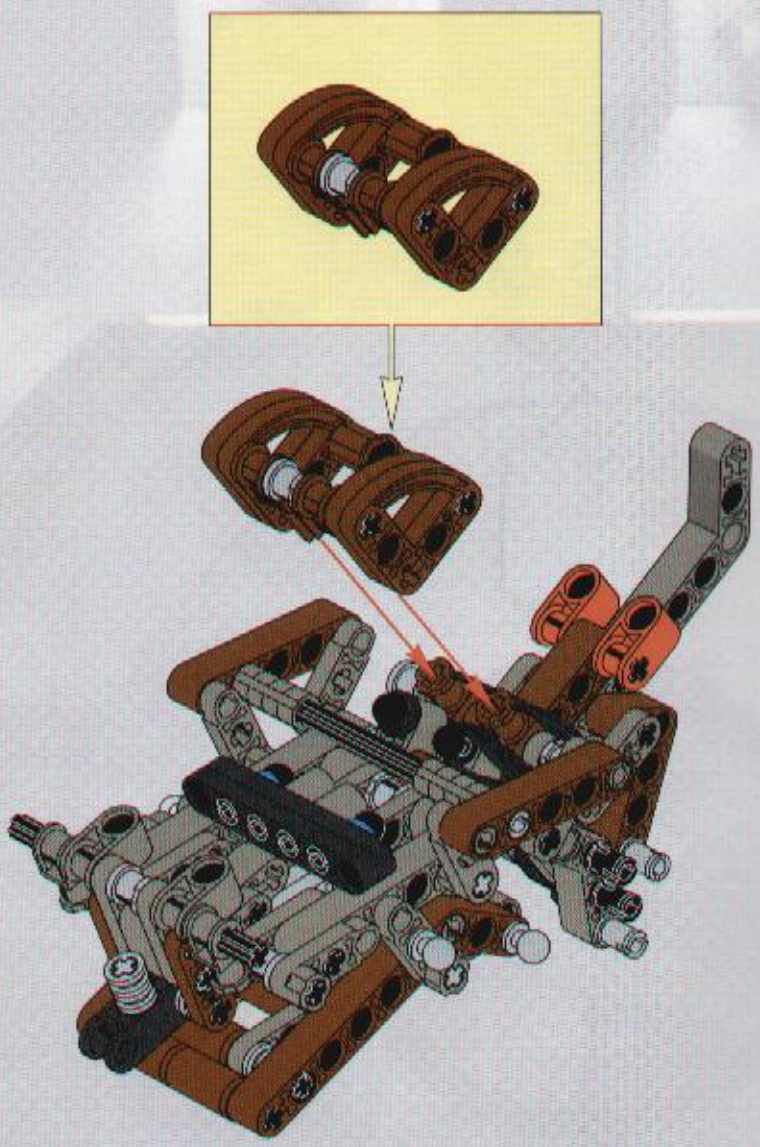

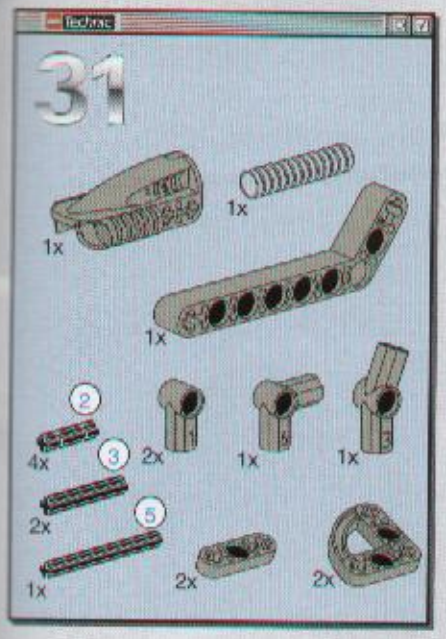
31
1x
1x
1x
2
4x
3
2x
2x
1x
1x
2x
5
1x
2x

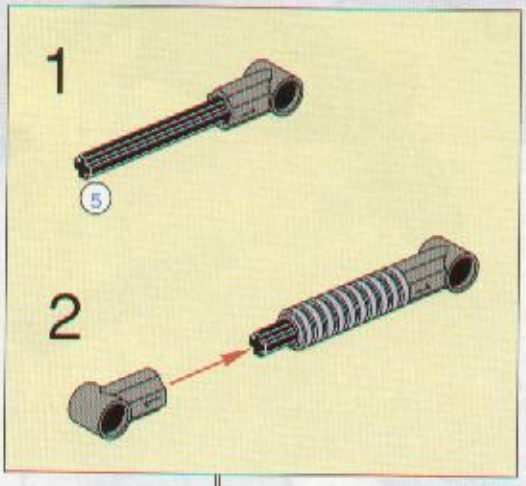
1
5
2

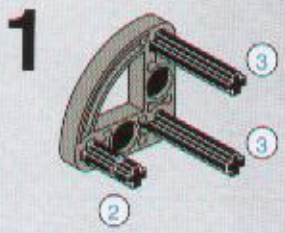
1
3
3
2

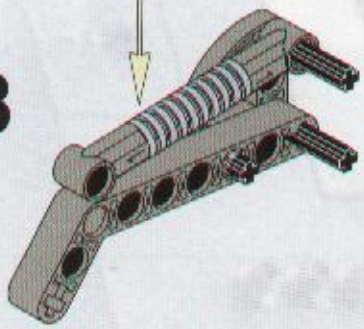
3

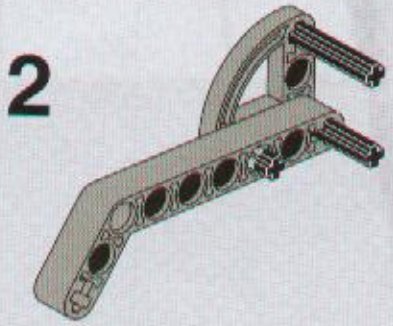
2

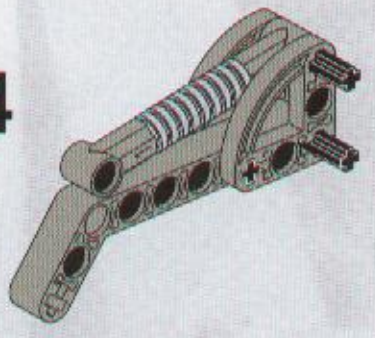
4

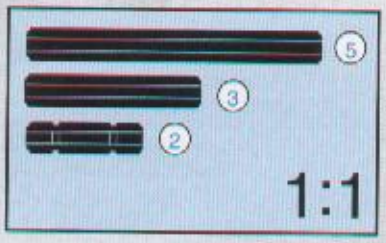
5
3
2
1:1

5

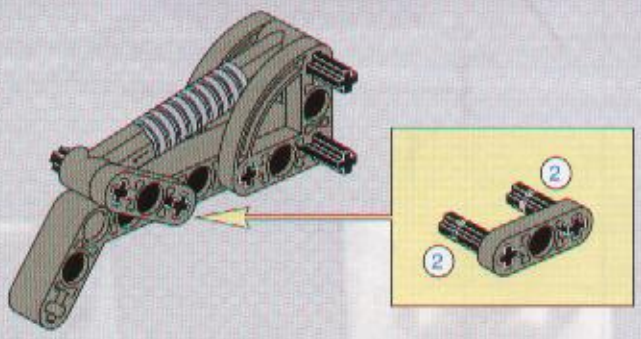

6

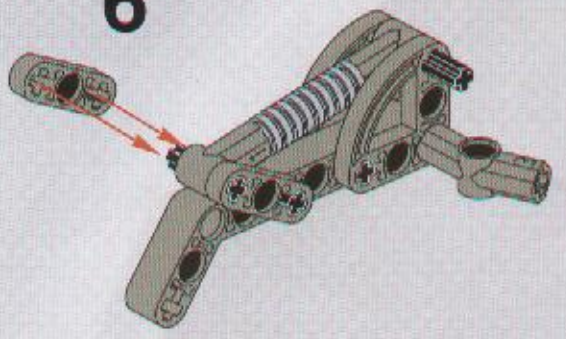

7

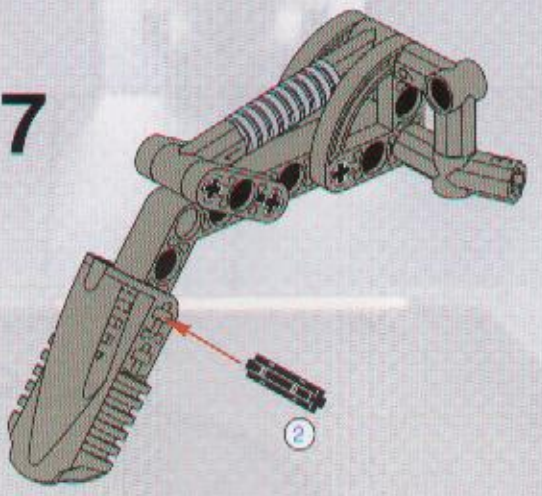

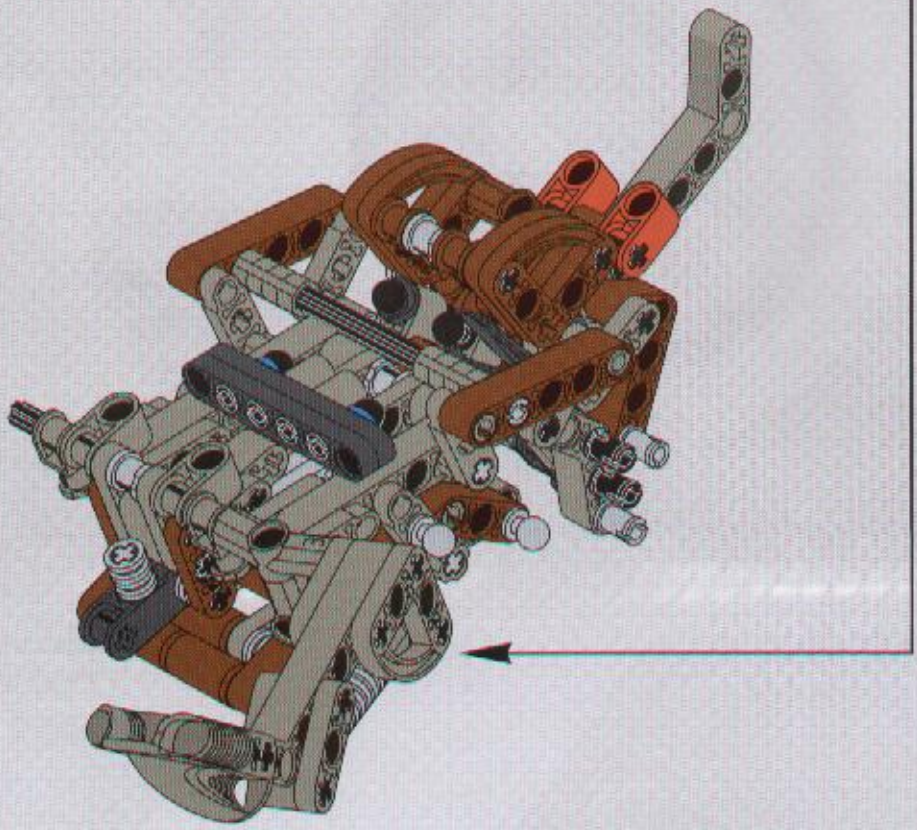

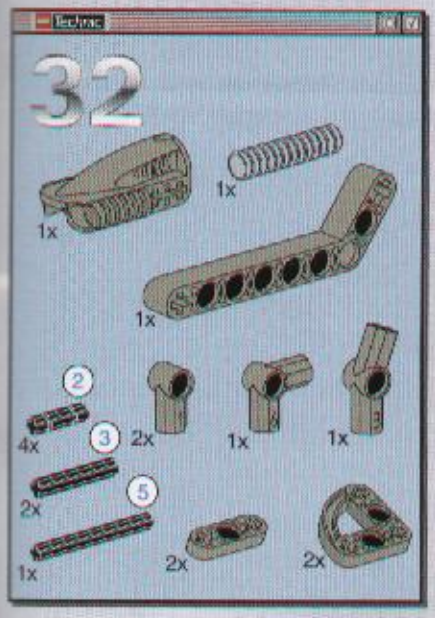

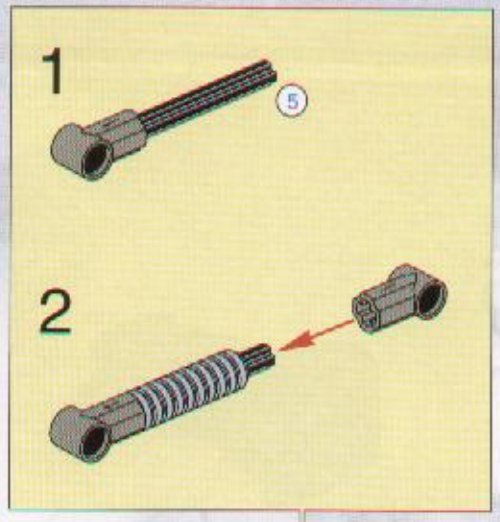

1

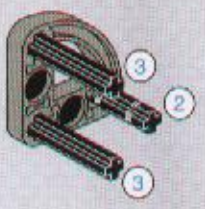

2

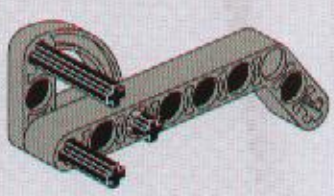

3

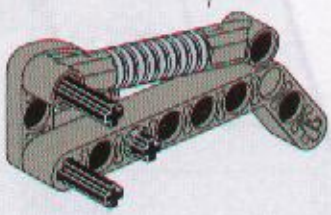

4

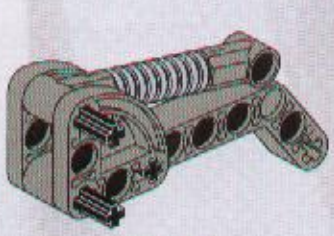

5

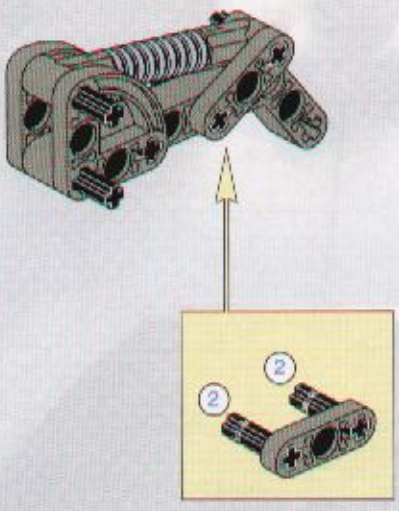

6

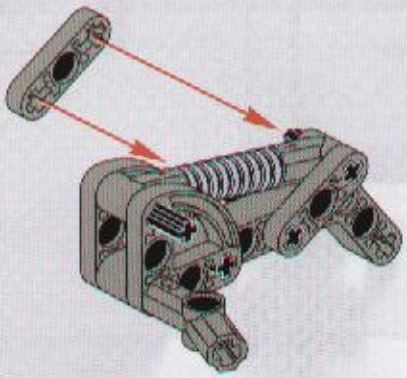

7

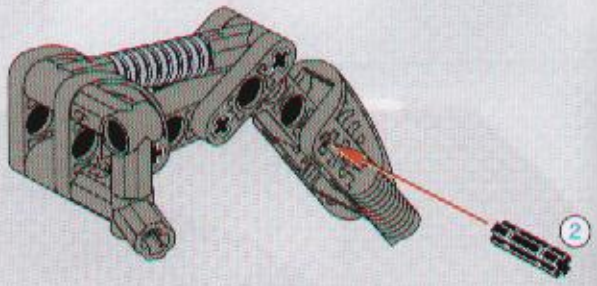

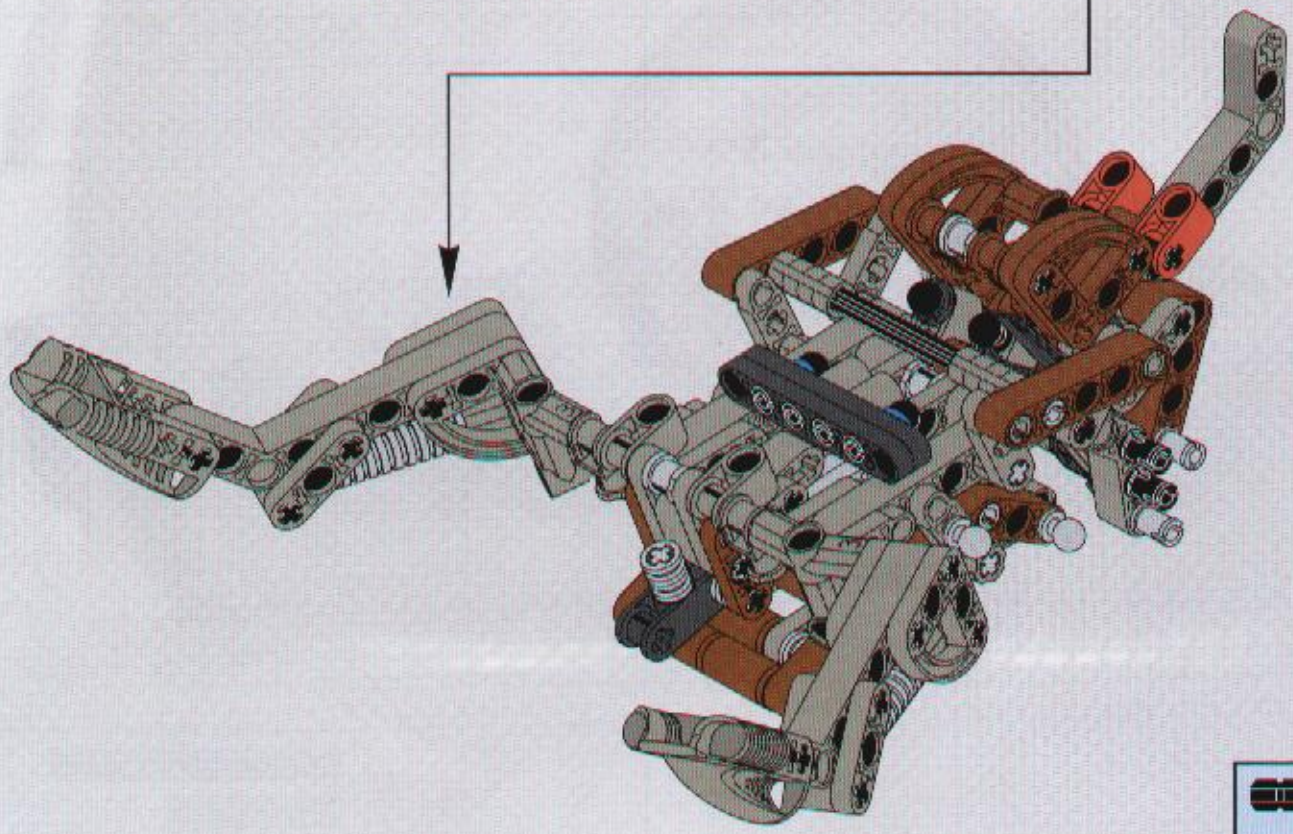

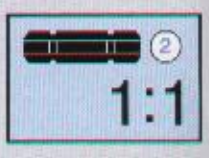

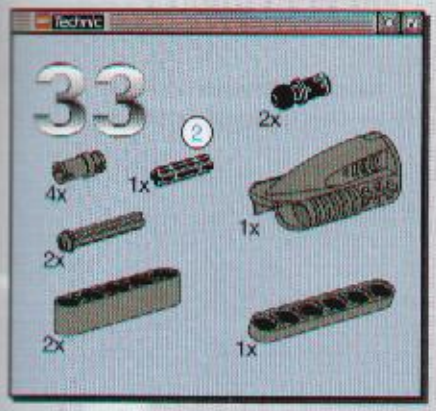
33
2x
2
4x
1x
1x
2x
2x
1x

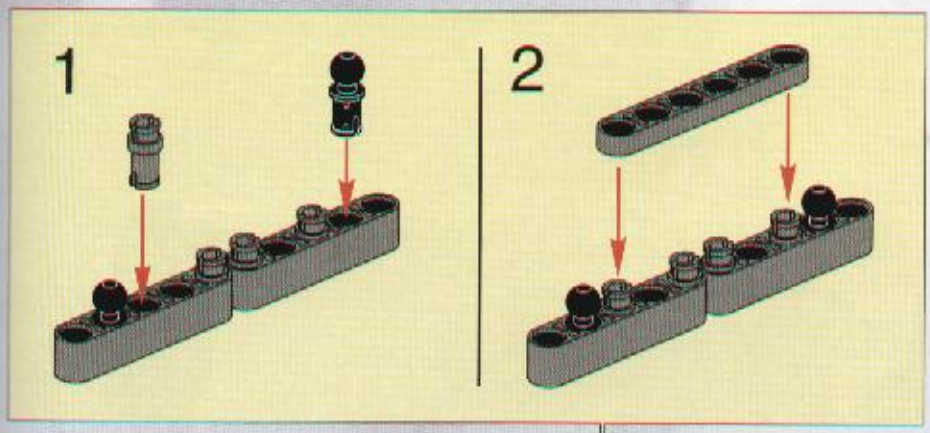
1
2

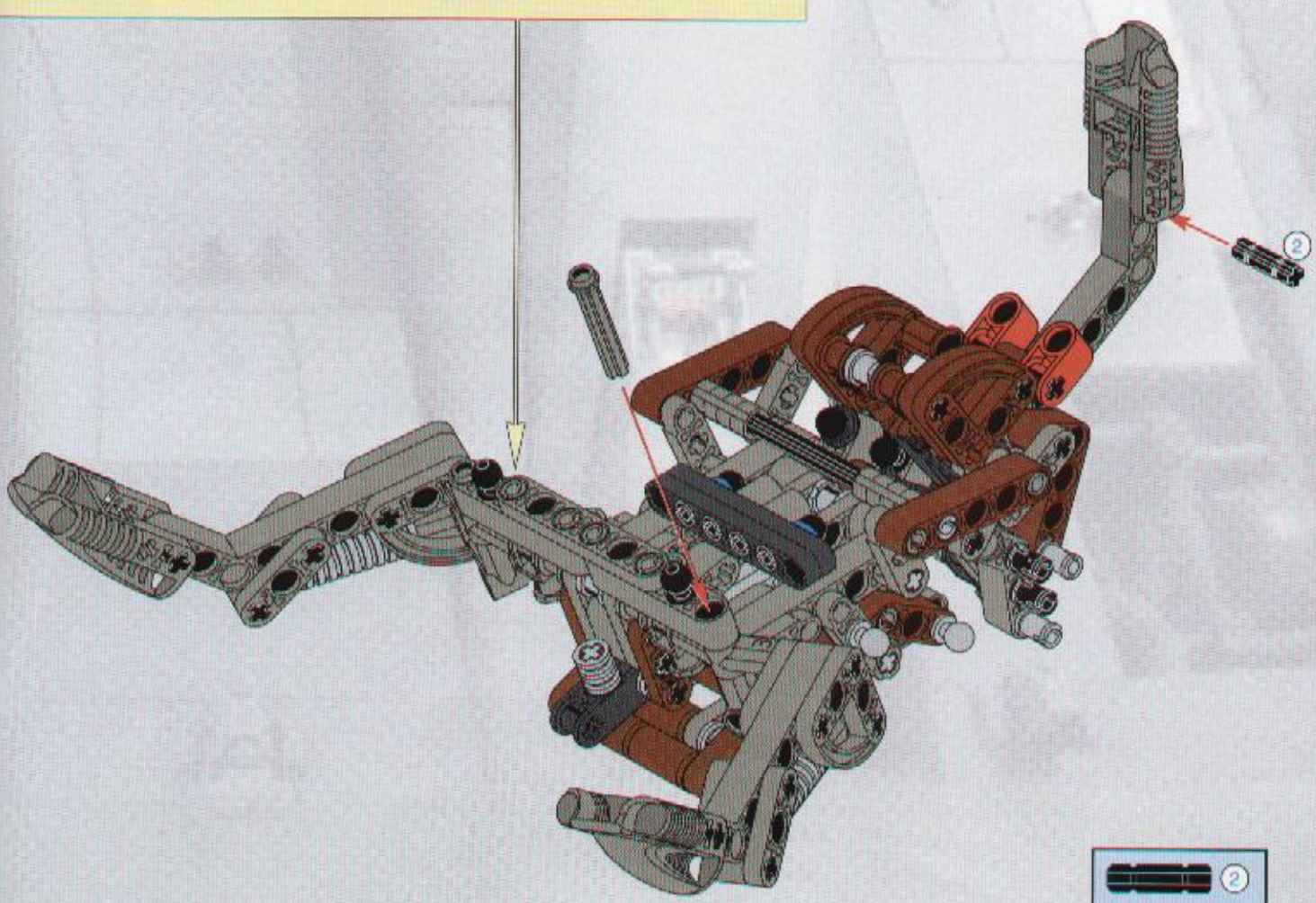
2

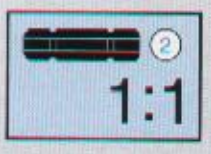
2
1:1

Amendment sheet
Berichtigungsanzeige
Rectificatif
Rettelsesblad
Foglio di correzione
Hoja de rectificación
Folha de alterações

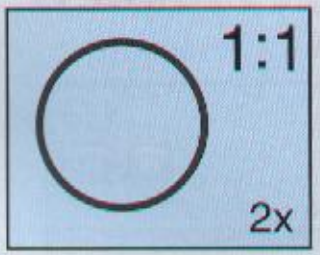

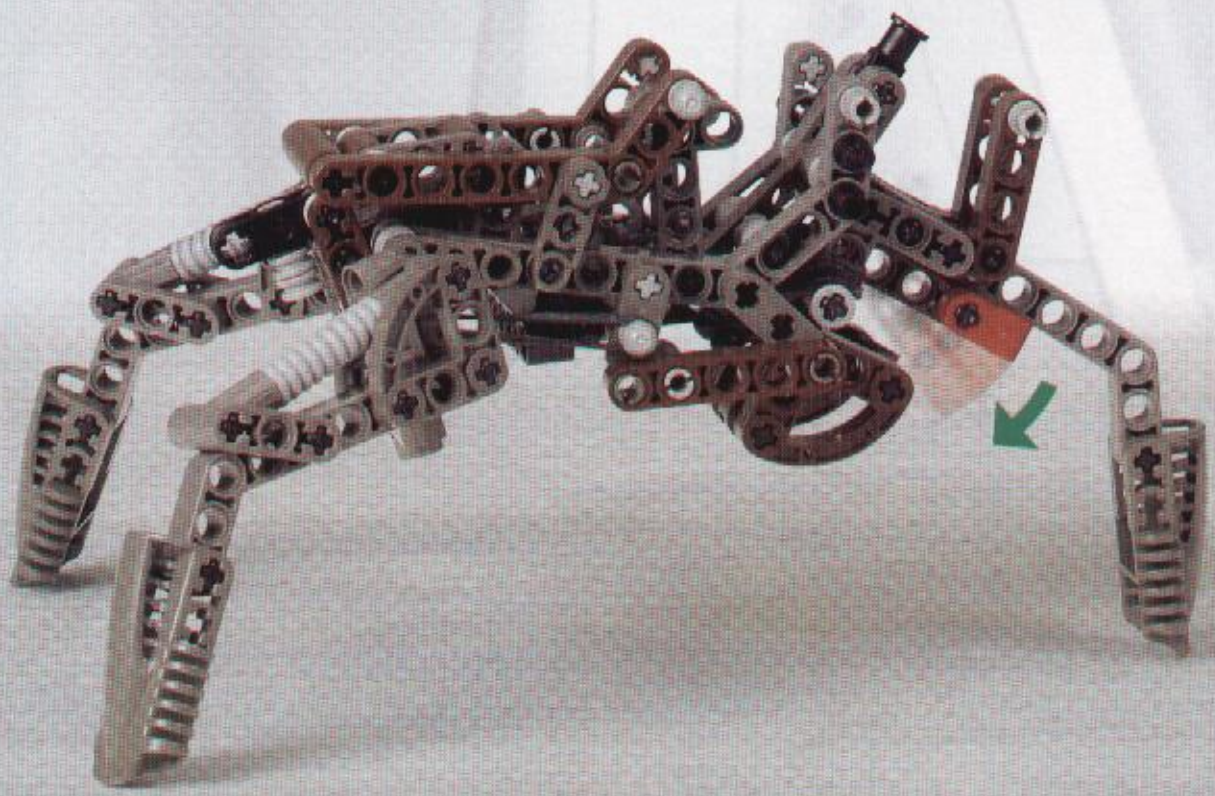

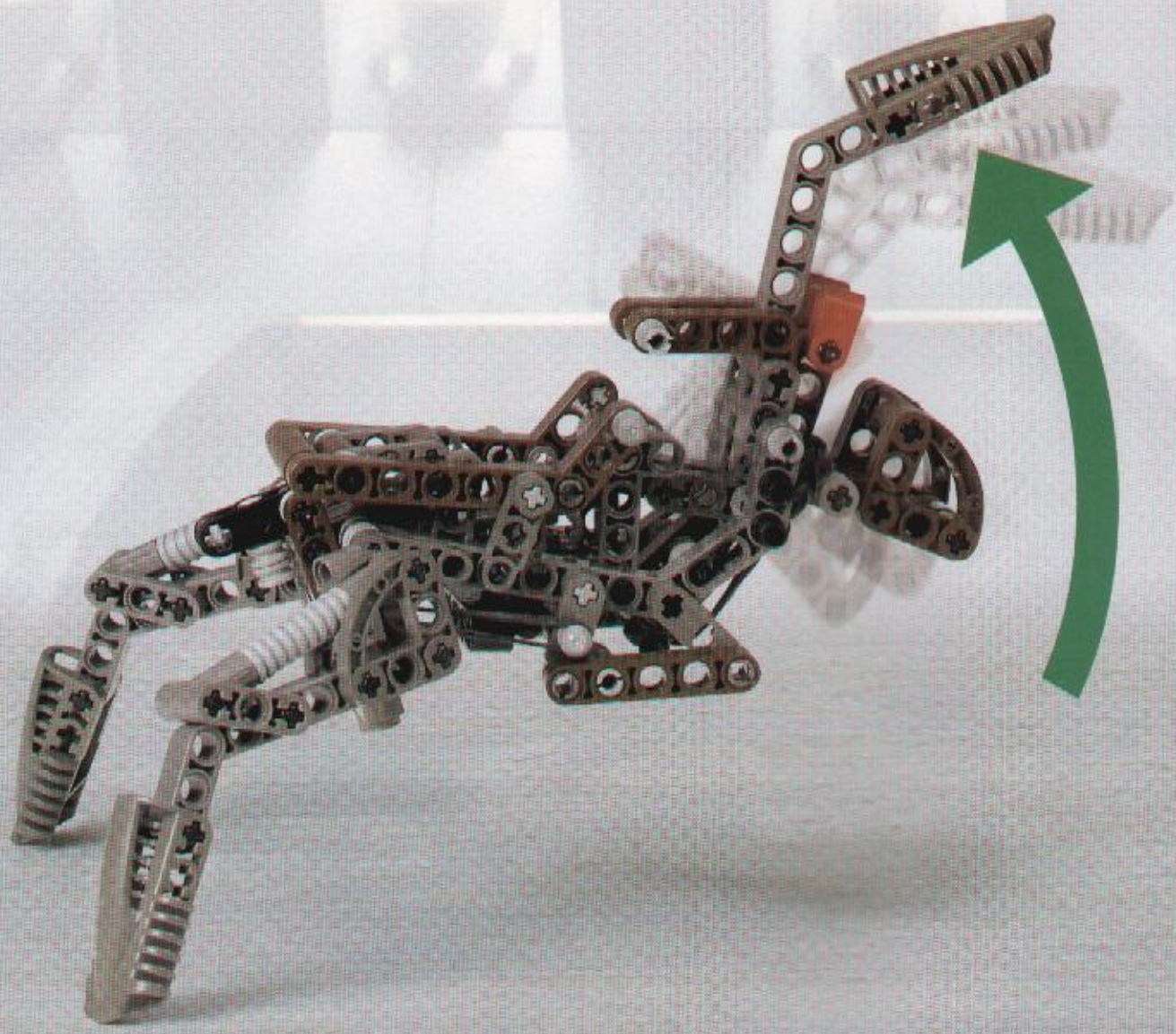

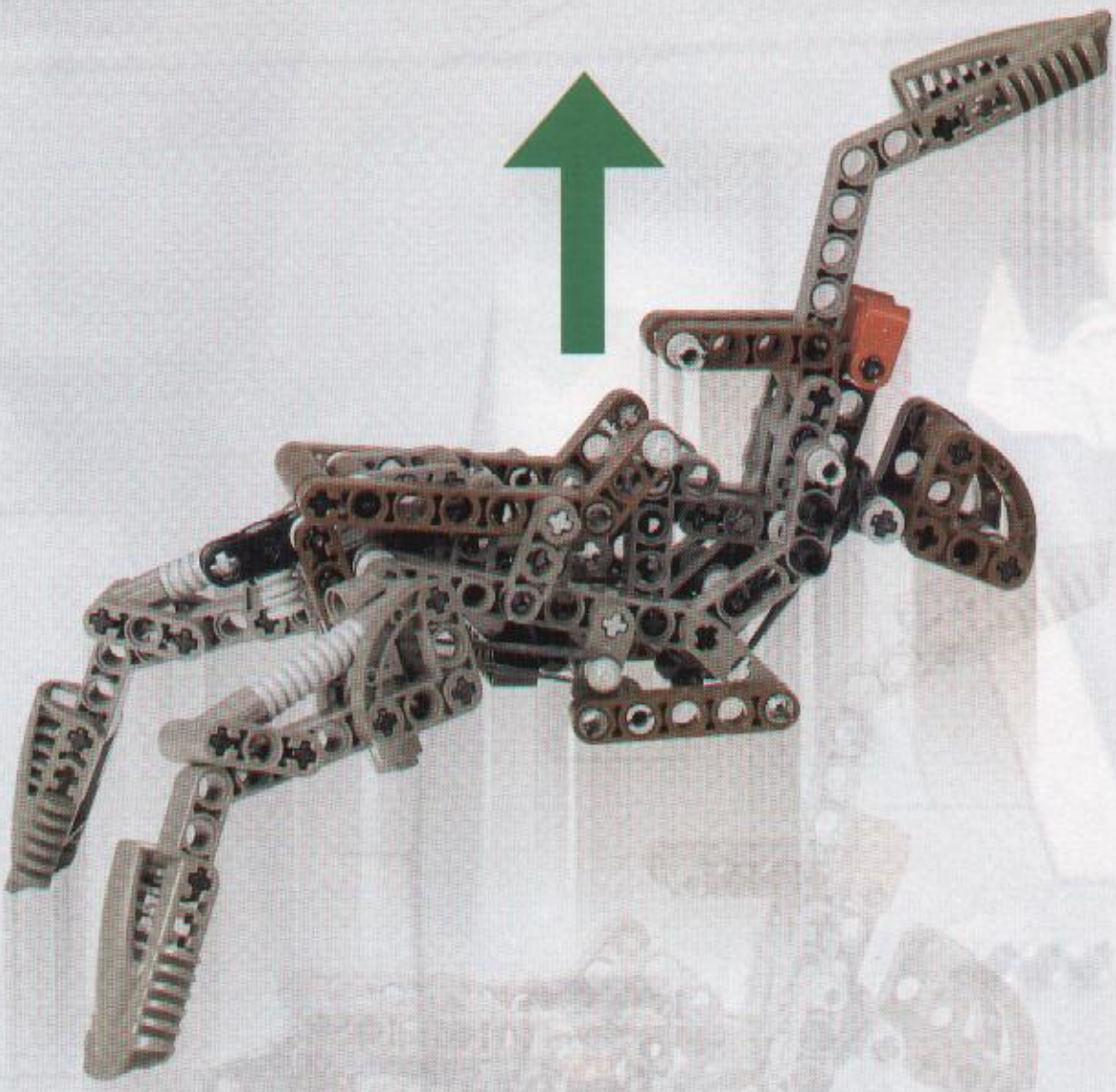

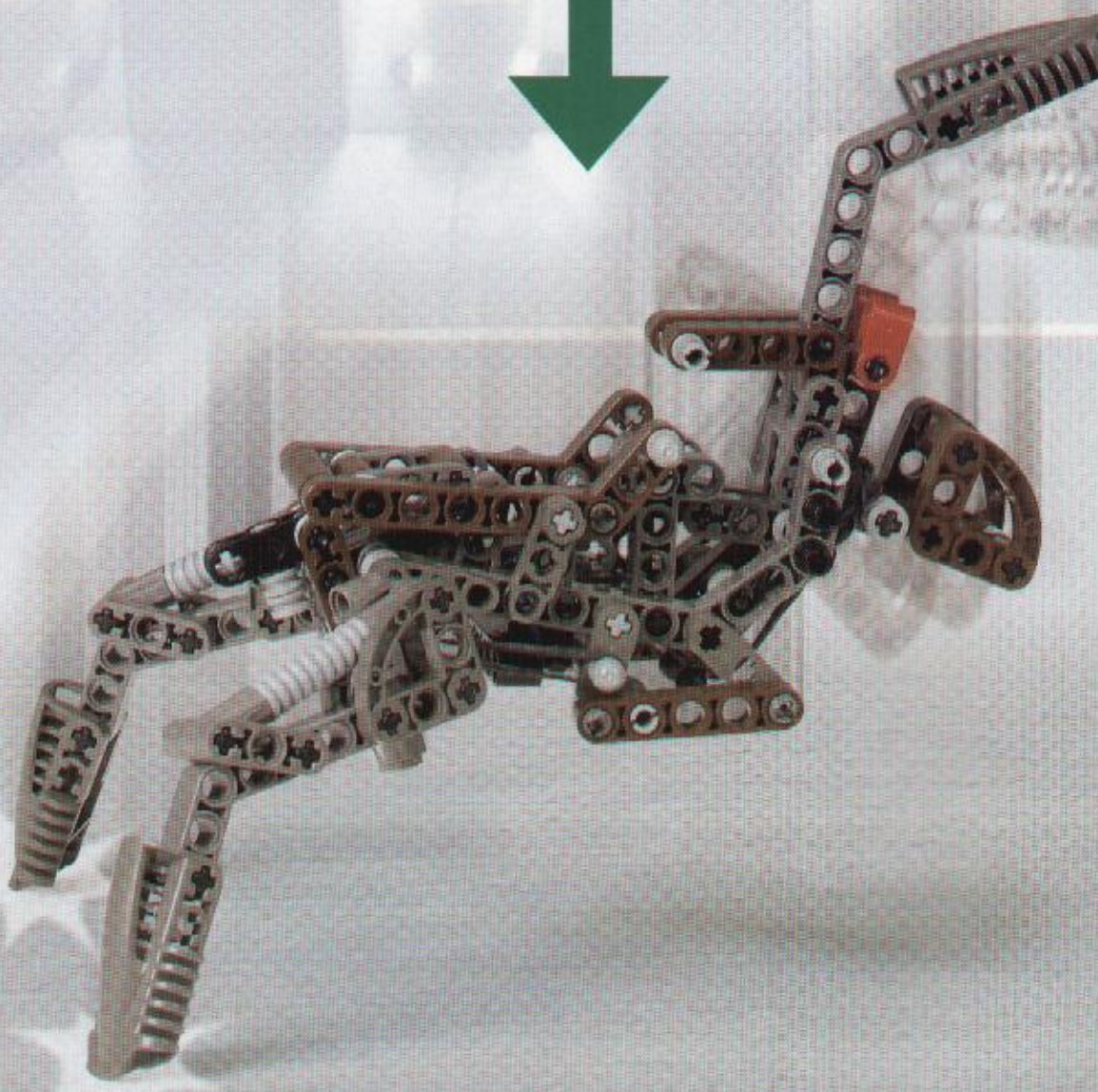

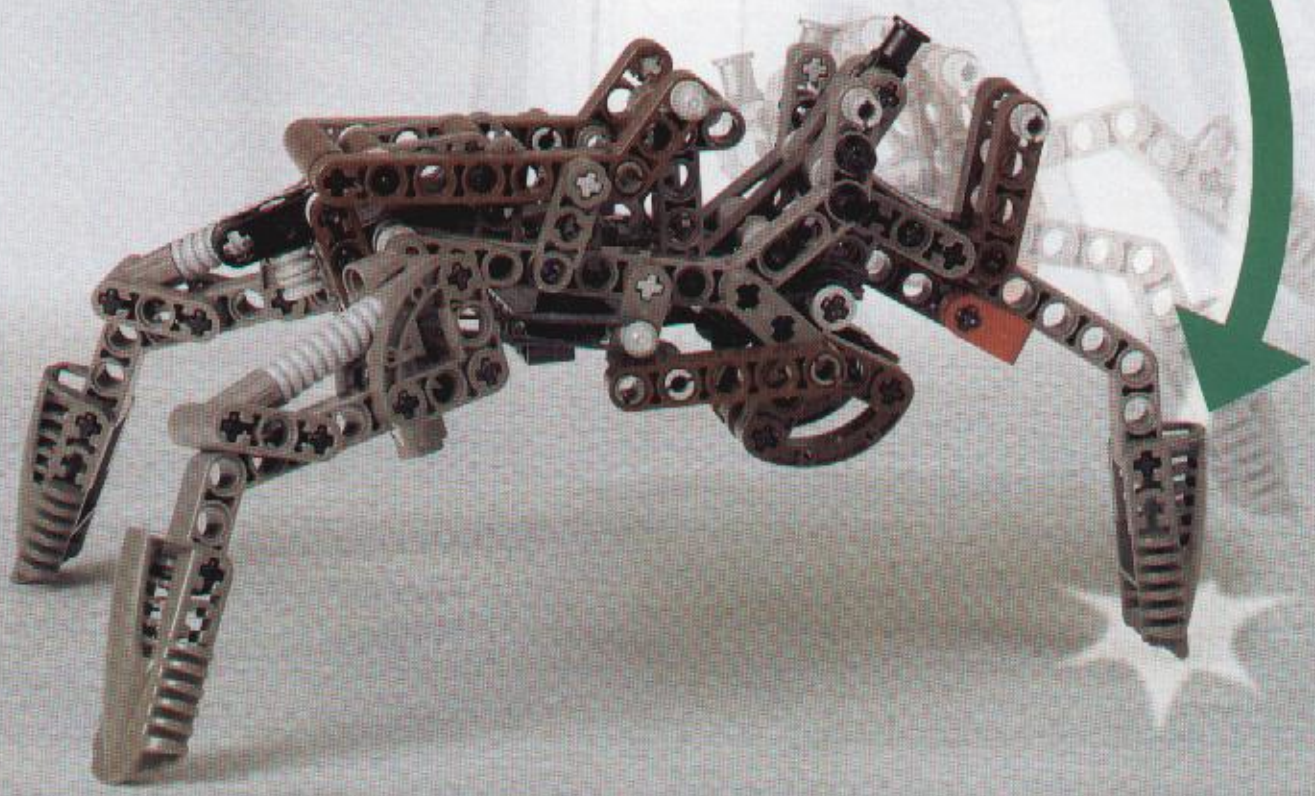

LEGO TECHNIC
STAR WARS
EPISODE I
8002
3

+

LEGO TECHNIC
STAR WARS
EPISODE I
8002
4

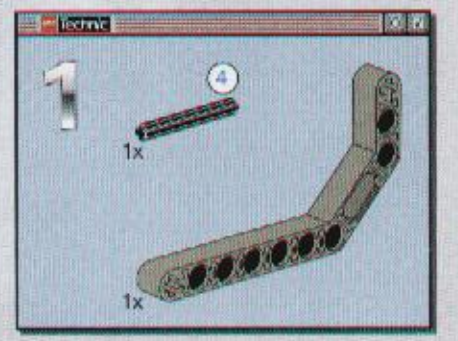
Technic
1
4
1x
1x

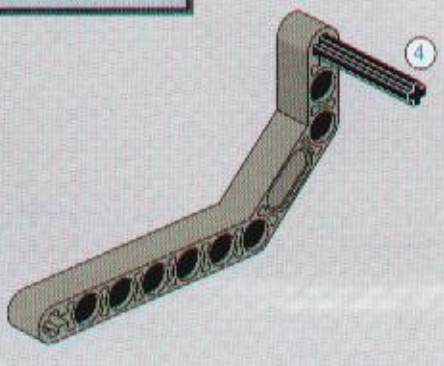
4

Technic
2
1x

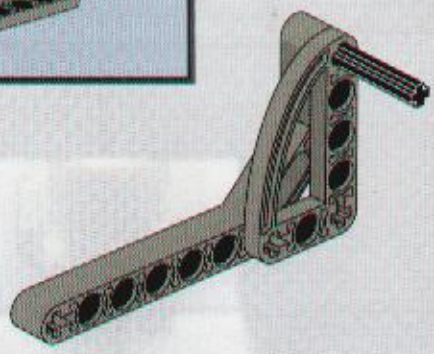

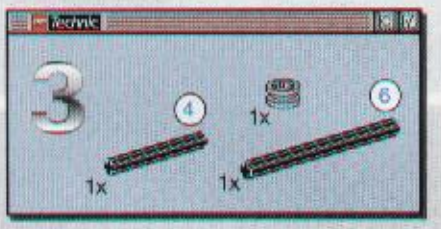
Technic
3
4
1x
6
1x
1x

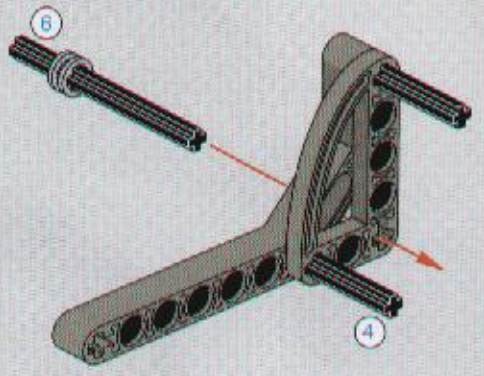
6
4

Technic
4
1x
1x

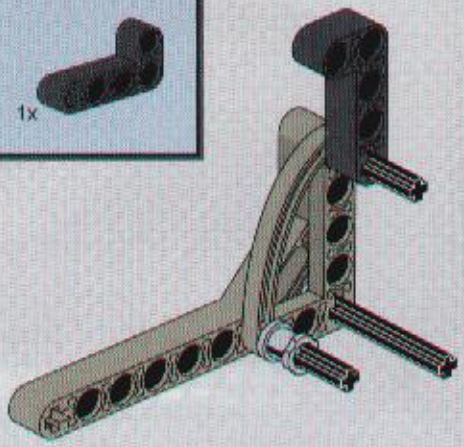

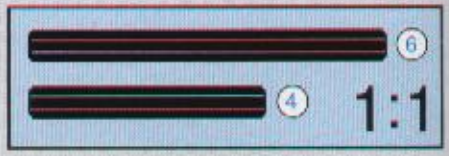
6
4
1:1

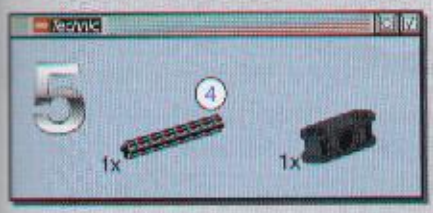
Technic
5
4
1x
1x

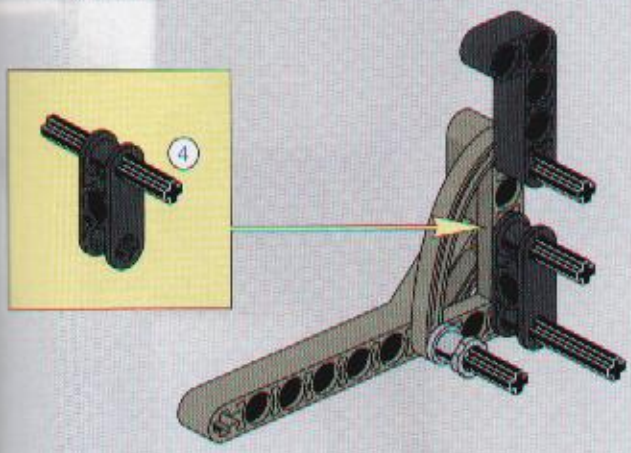
4

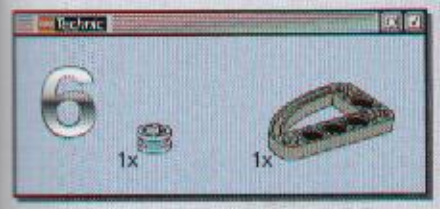
Technic
6
1x
1x

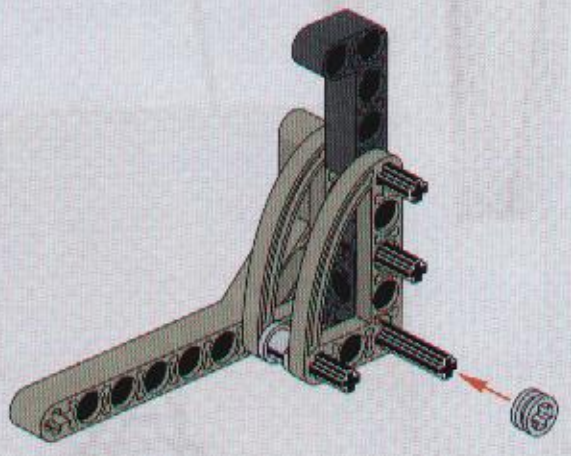

4
1:1

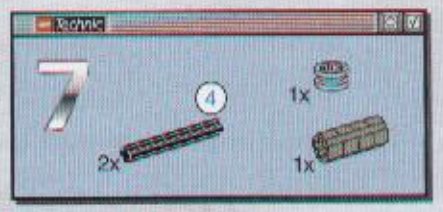
Technic
7
4
2x
1x
1x

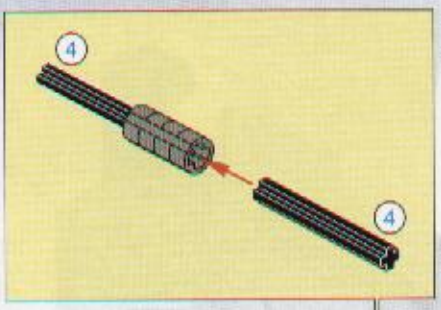
4
4

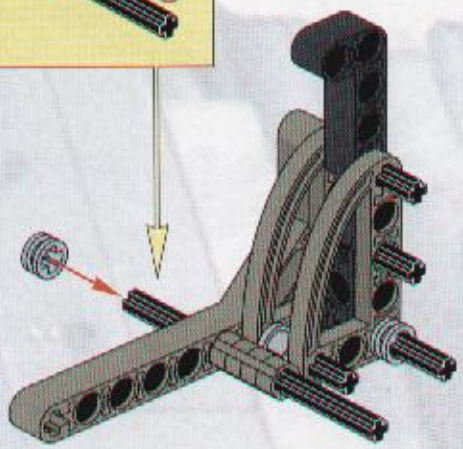

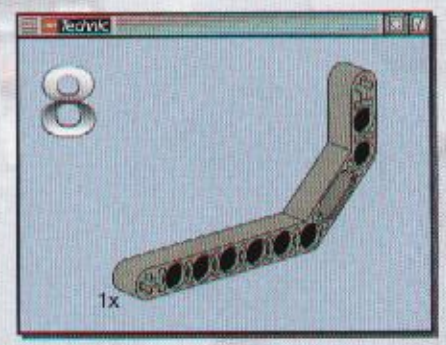
Technic
8
1x

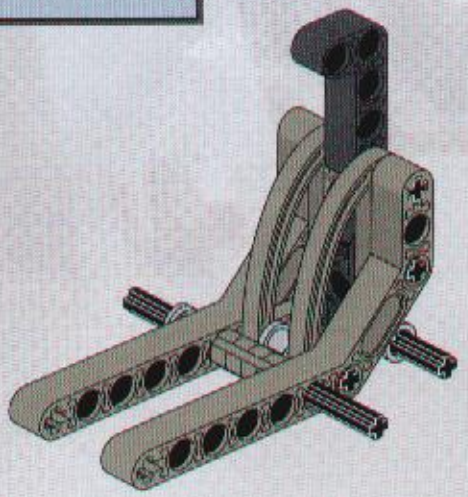

Technic
9
1x
2x
2x
2x

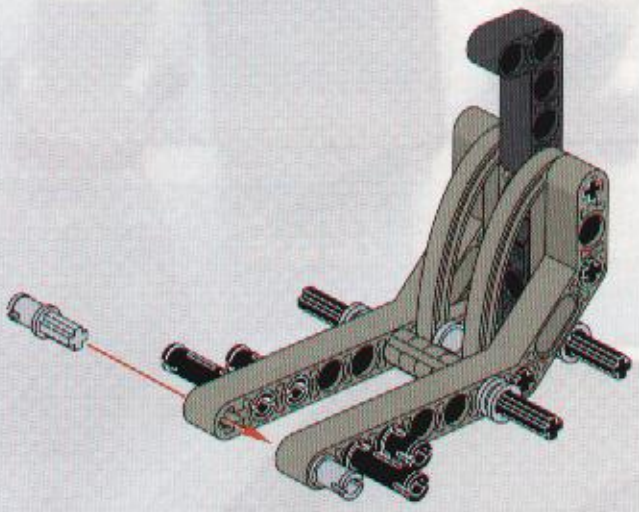

Technic
10
2x
2x

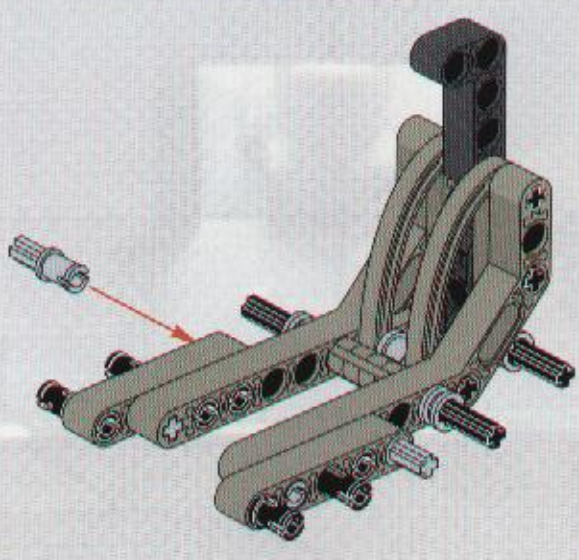

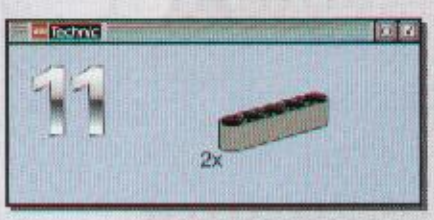
Technic
11
2x

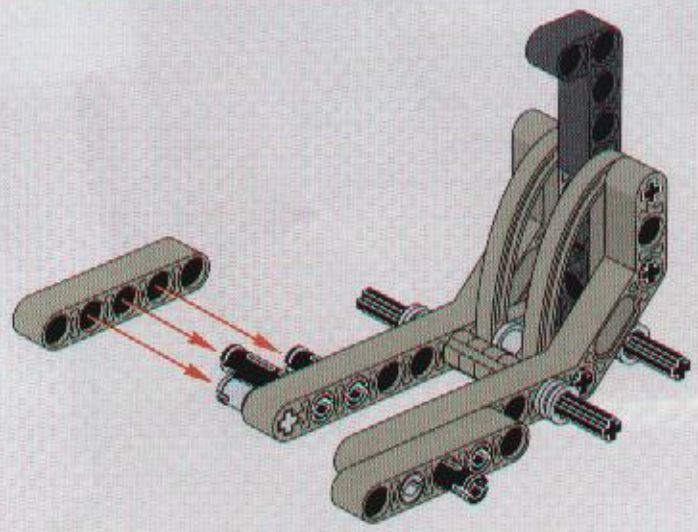

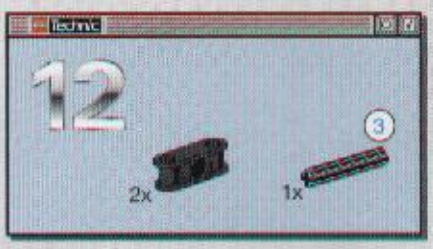
Technic
12
2x
3
1x

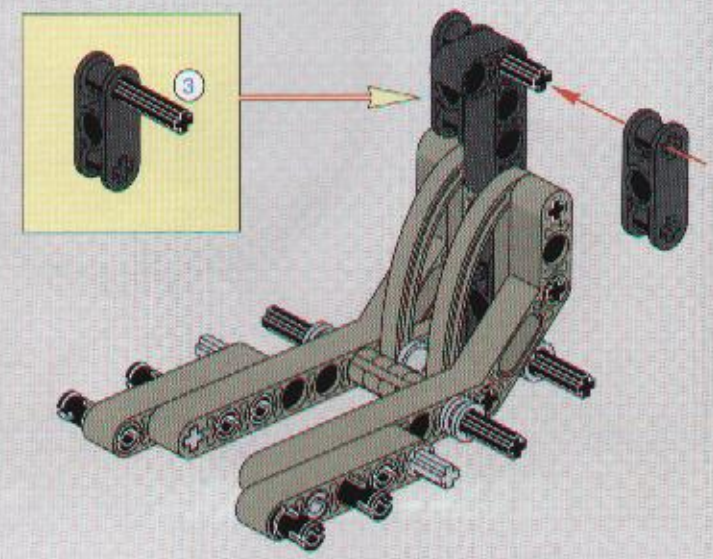
3

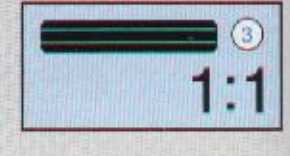
3
1:1

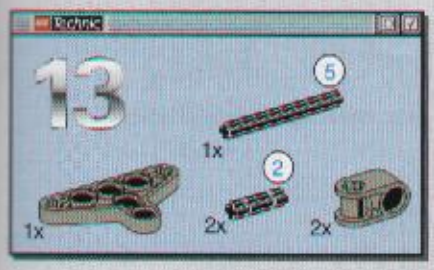
13
5
1x
2
1x
2x
2x

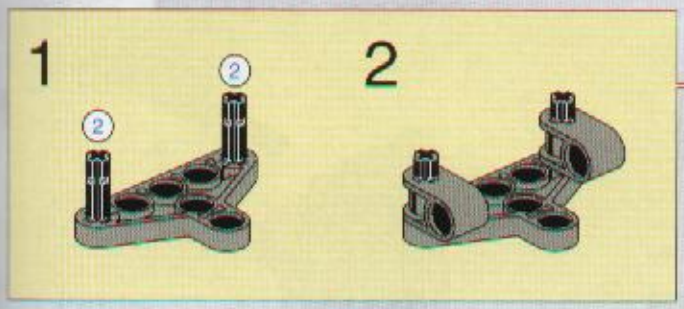
1
2
2
2

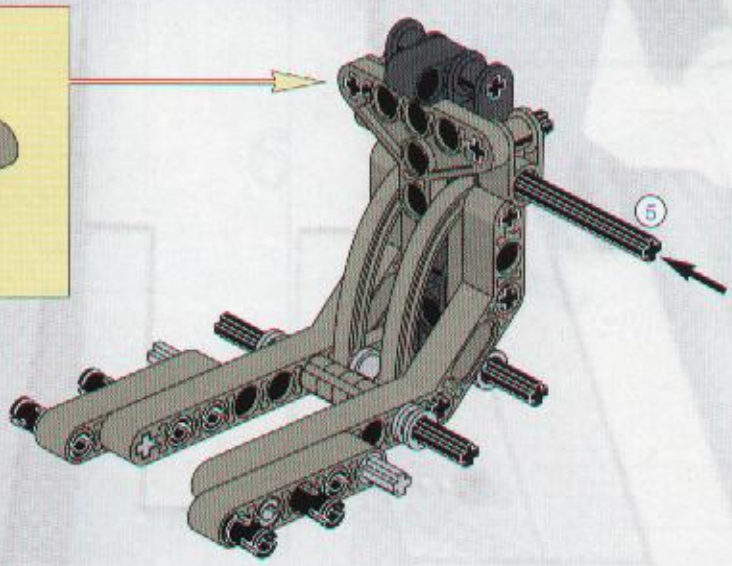
5

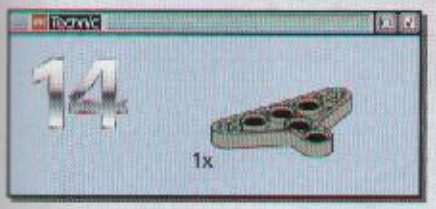
14
1x

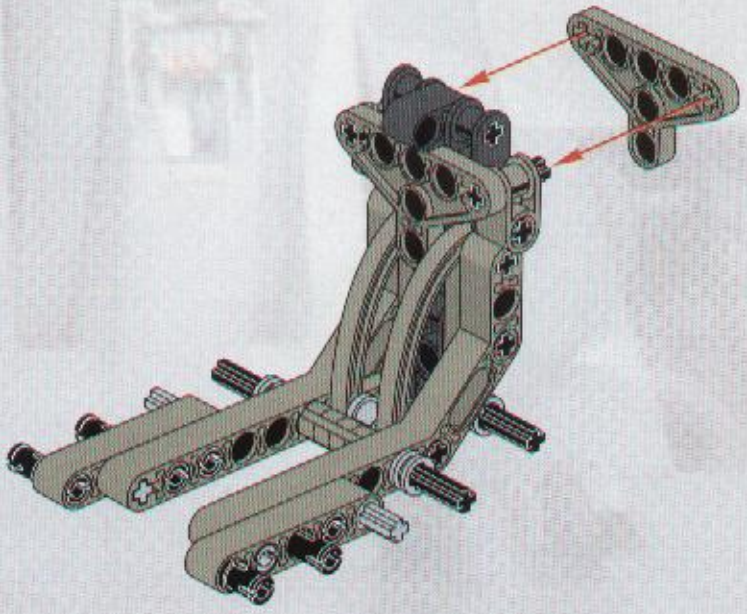

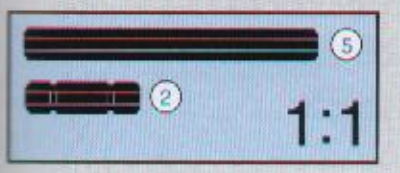
5
2
1:1

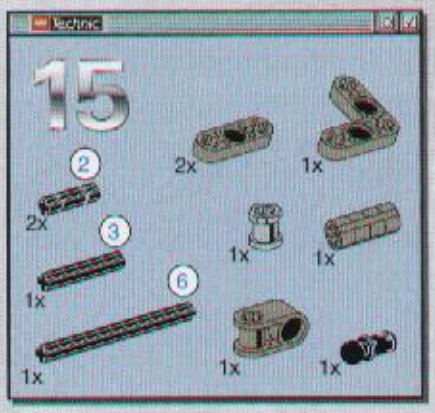

1

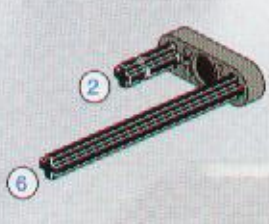

2

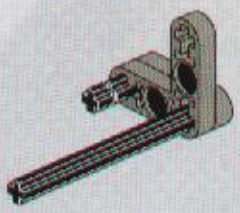

3

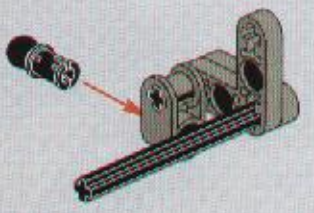

4

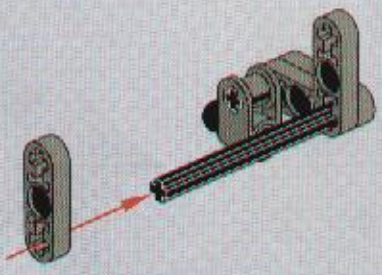

5

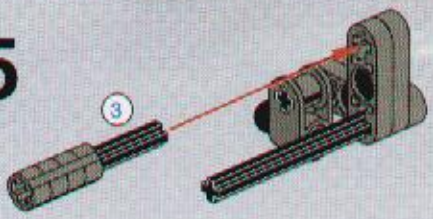

6

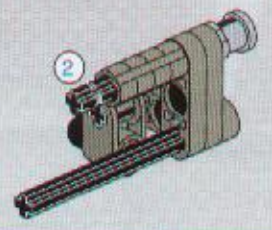

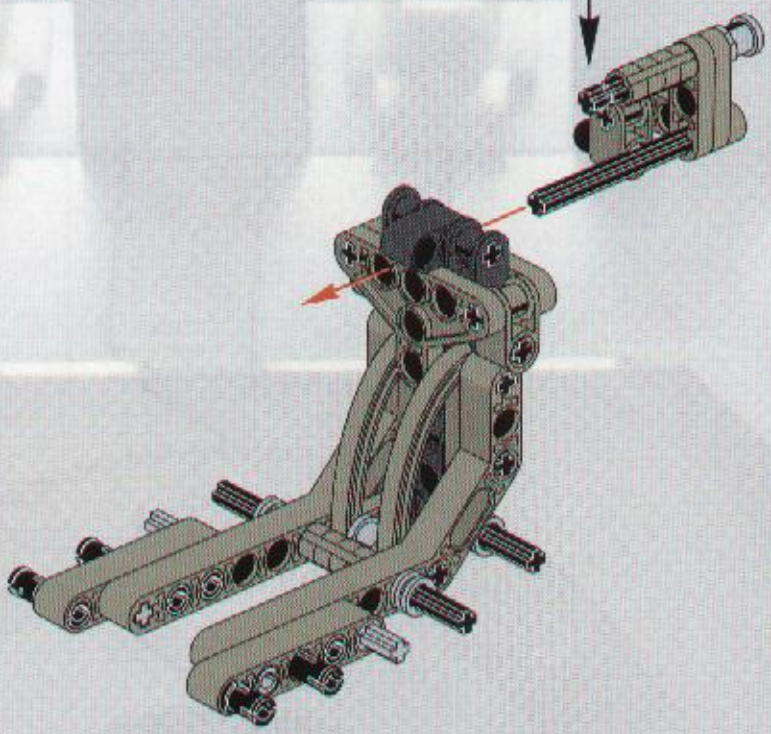

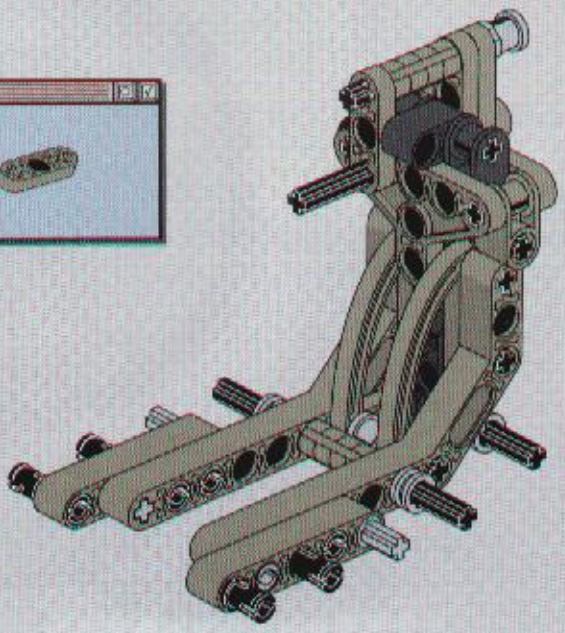

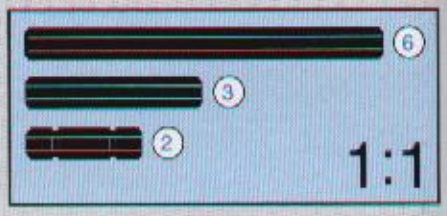

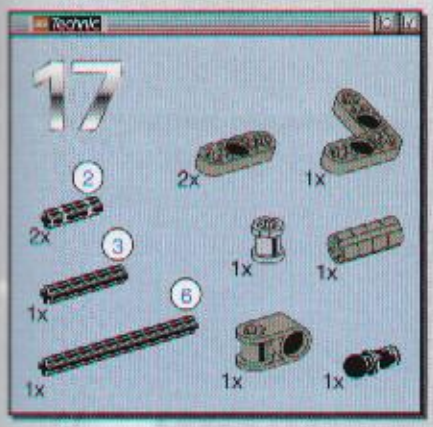

1

2

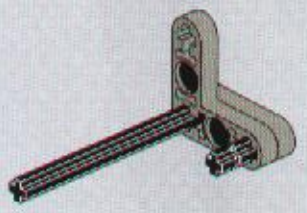

3

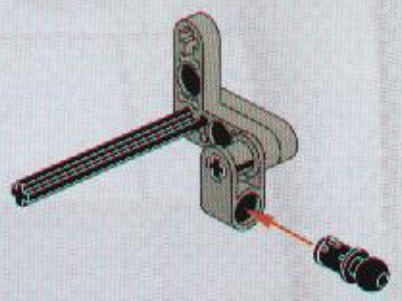

4

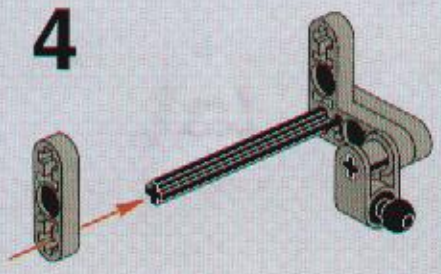

5

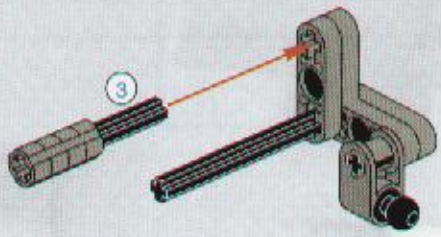

6

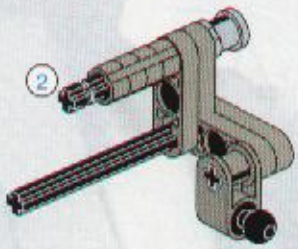

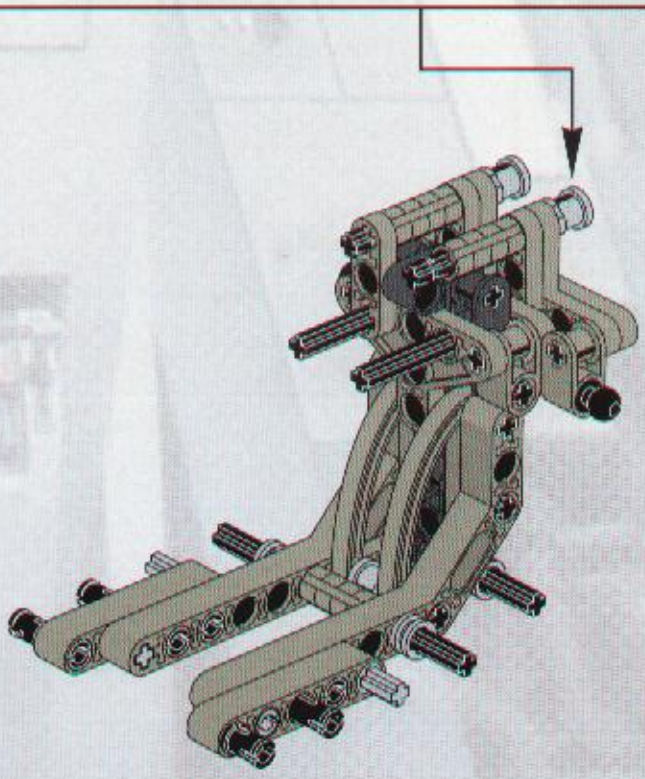

18
1x

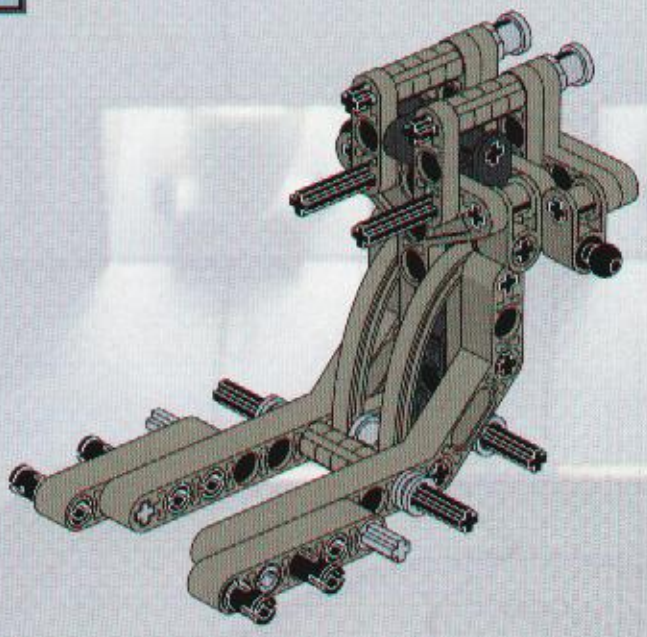

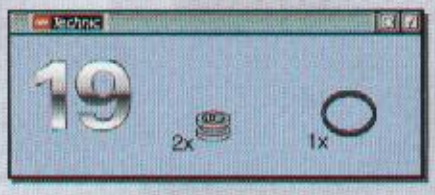
19
2x
1x

1:1

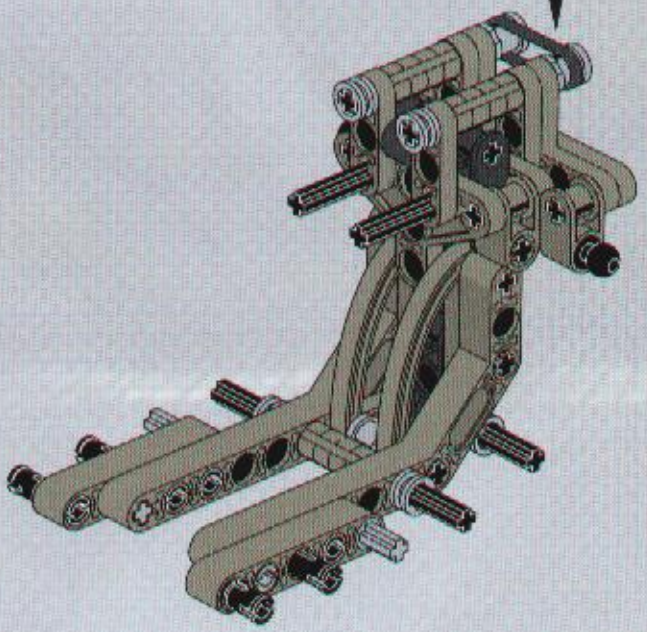

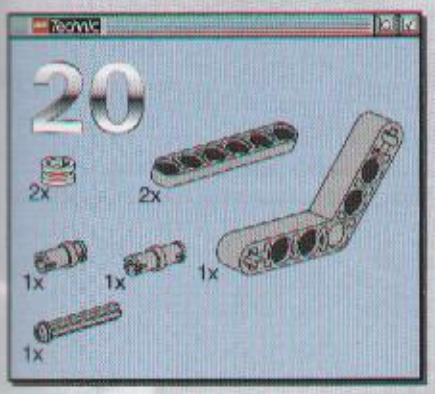
20
2x
2x
1x
1x
1x
1x

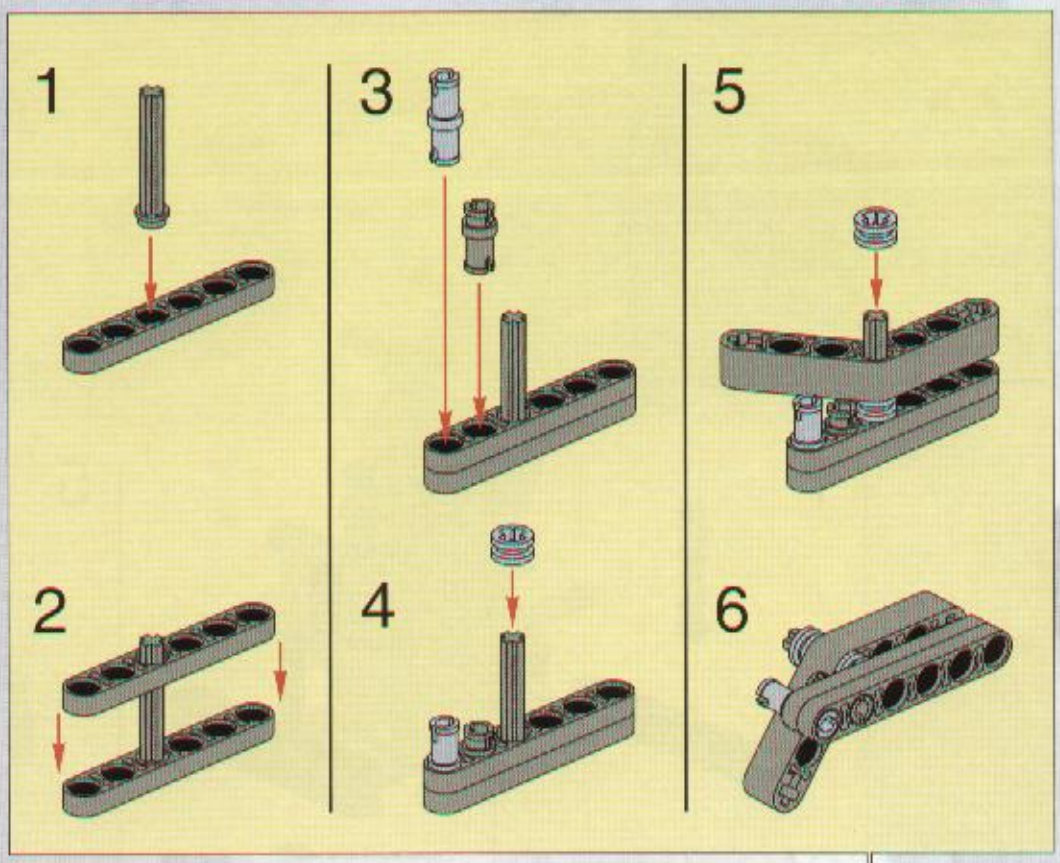
1
2
3
4
5
6

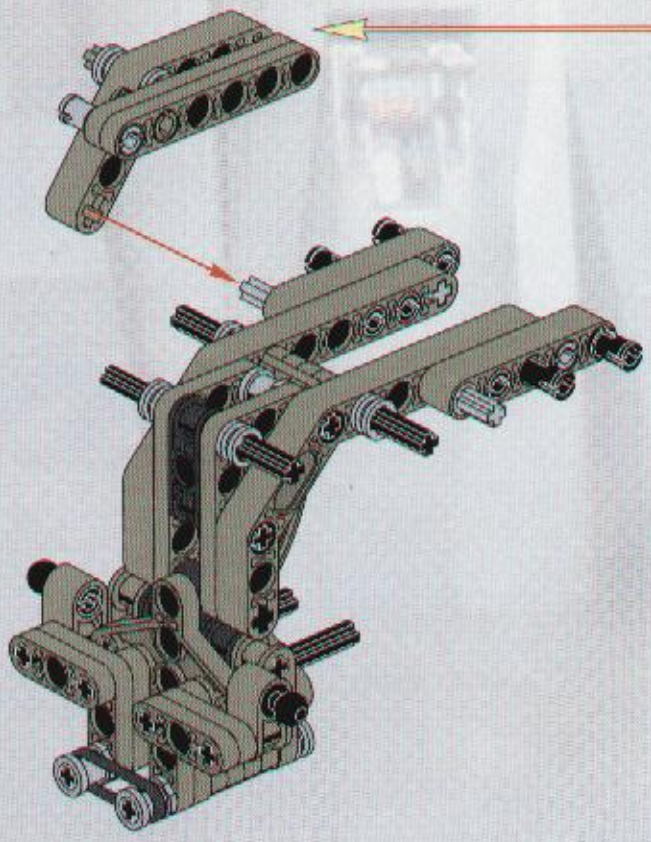

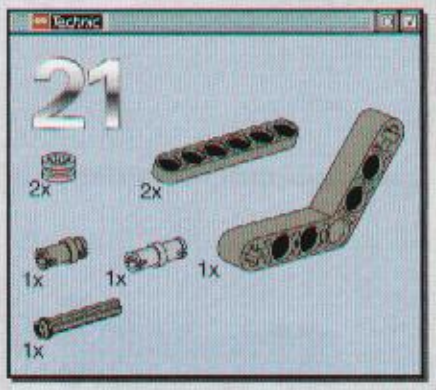
Technic
21
2x
2x
1x
1x
1x
1x

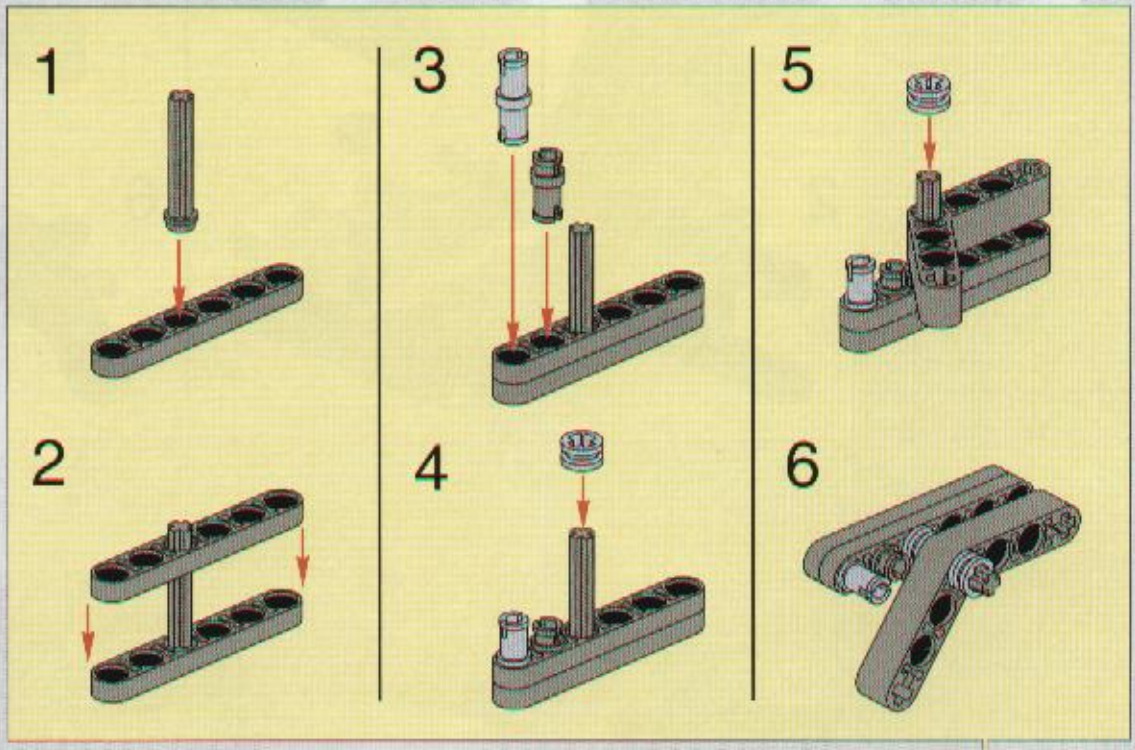
1
2
3
4
5
6

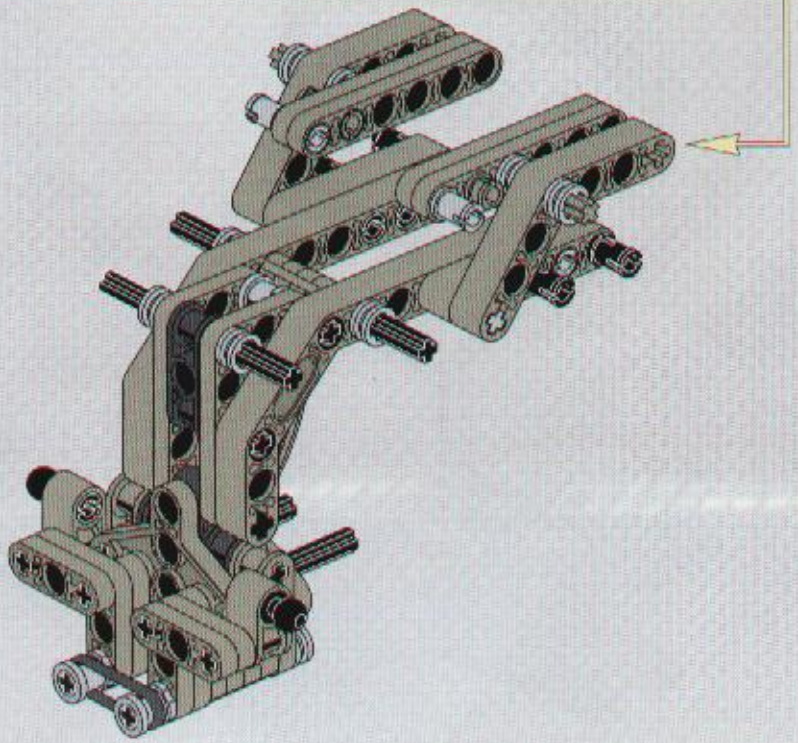

22
2x
2x

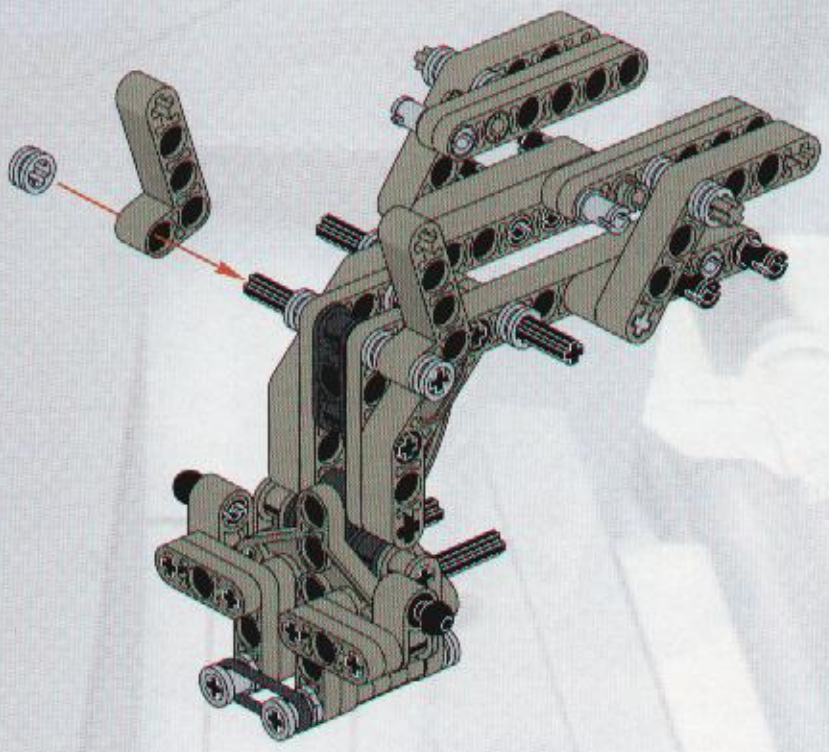

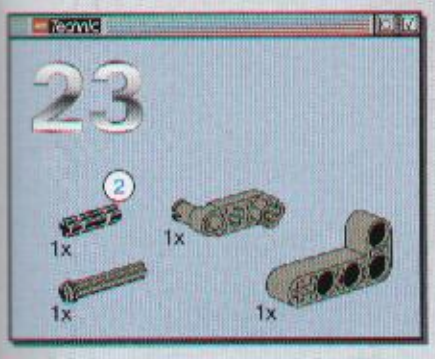
23
2
1x
1x
1x
1x

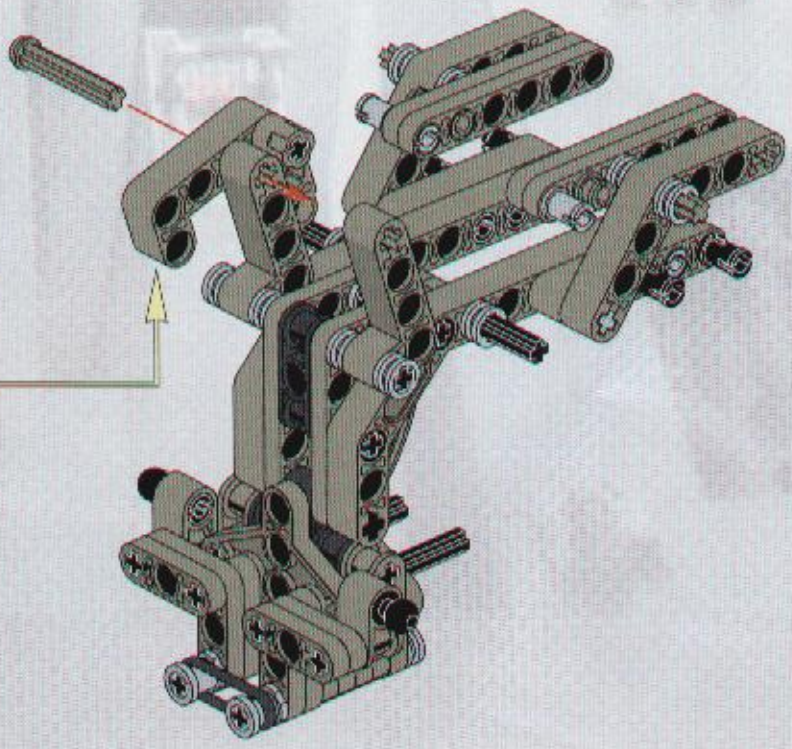

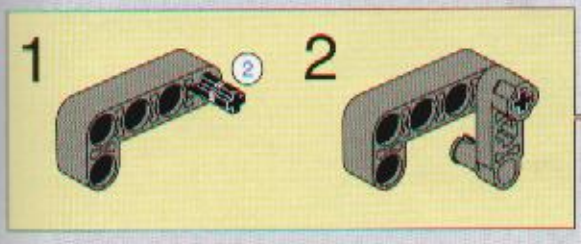
1
2
2
2

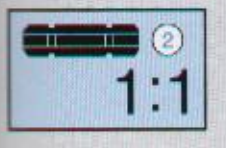
2
1:1

24

10

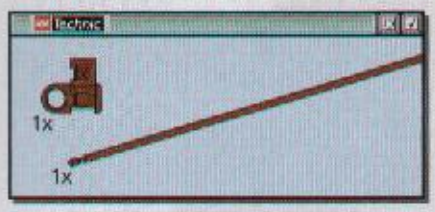

11

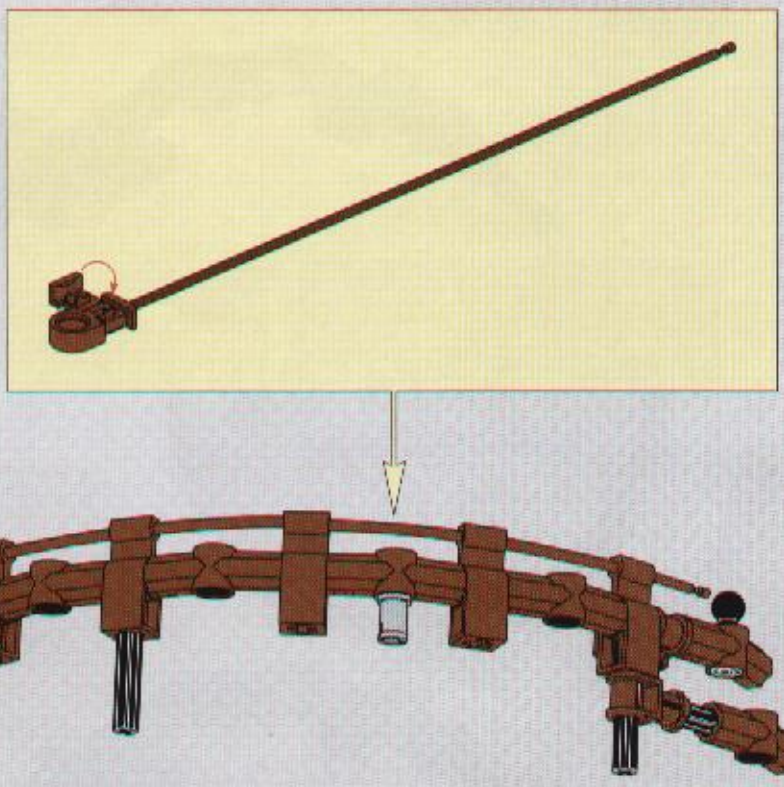

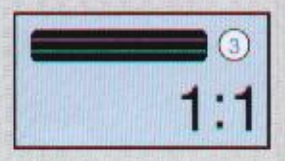

12

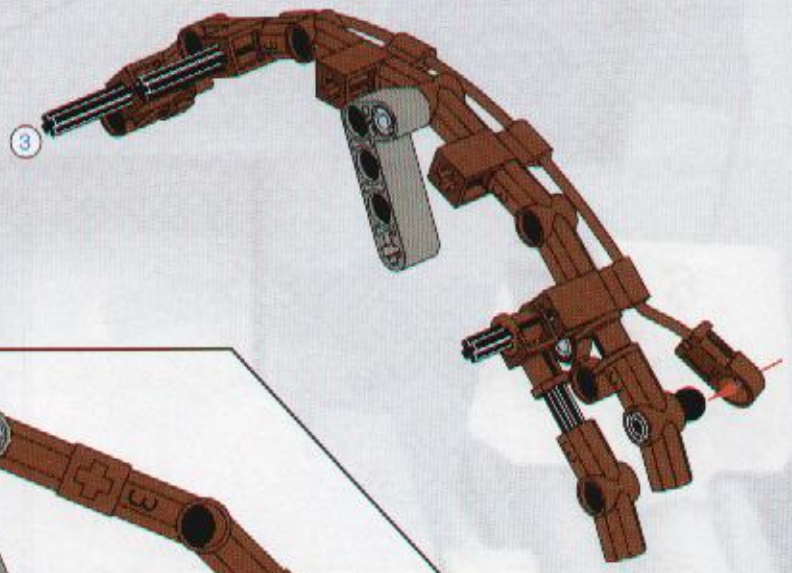

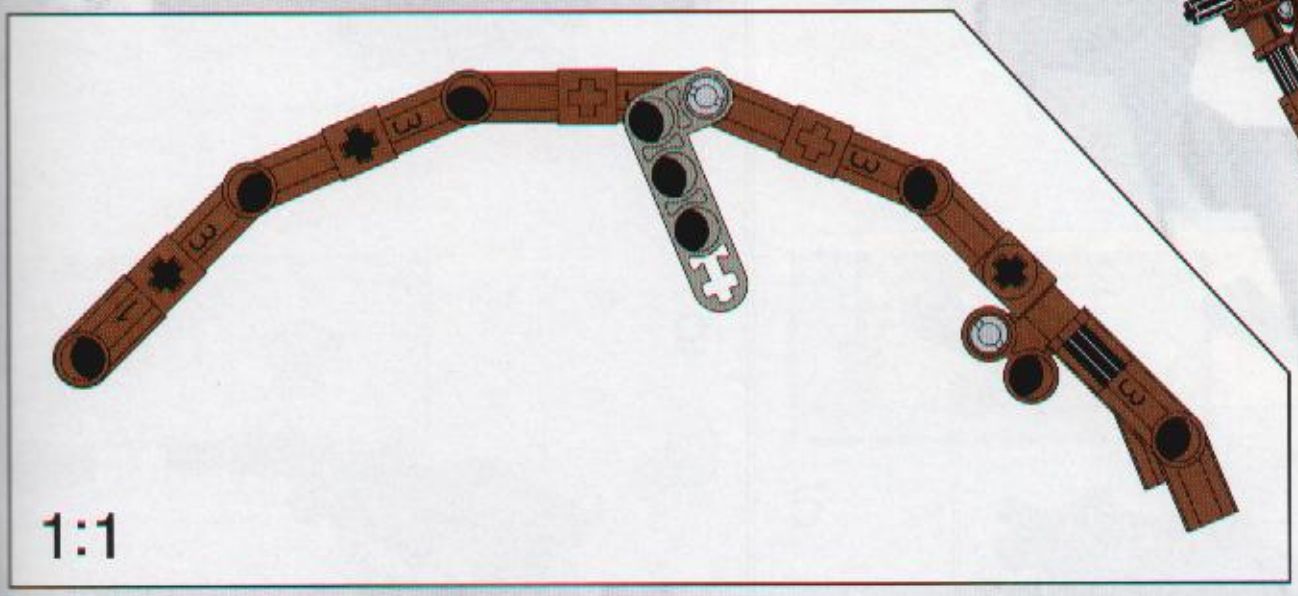

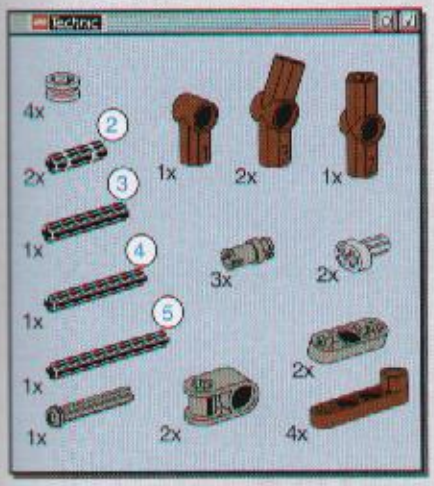

1

2

3

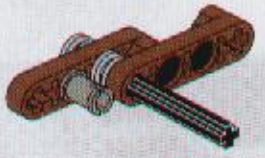

4

13

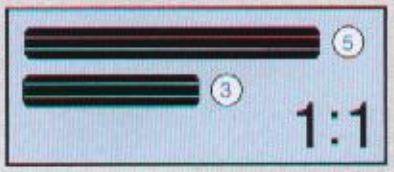

5

6

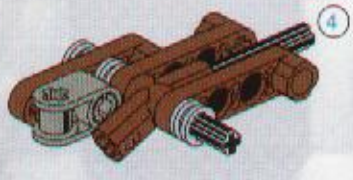

7

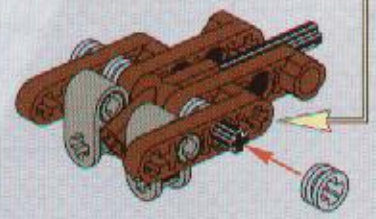

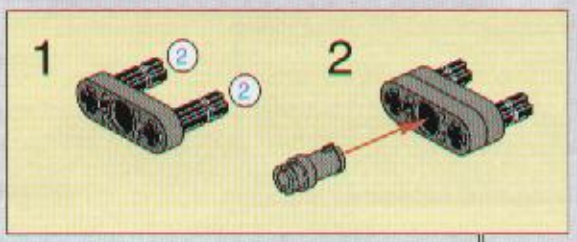

8

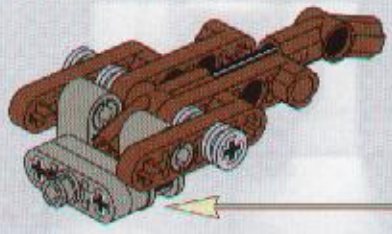

9

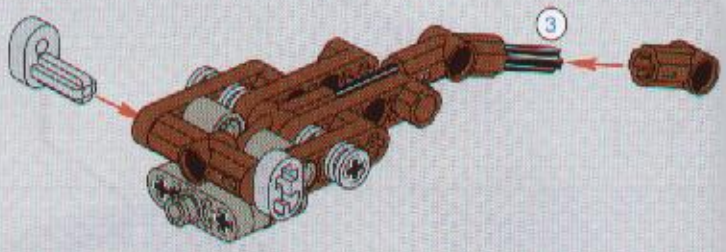

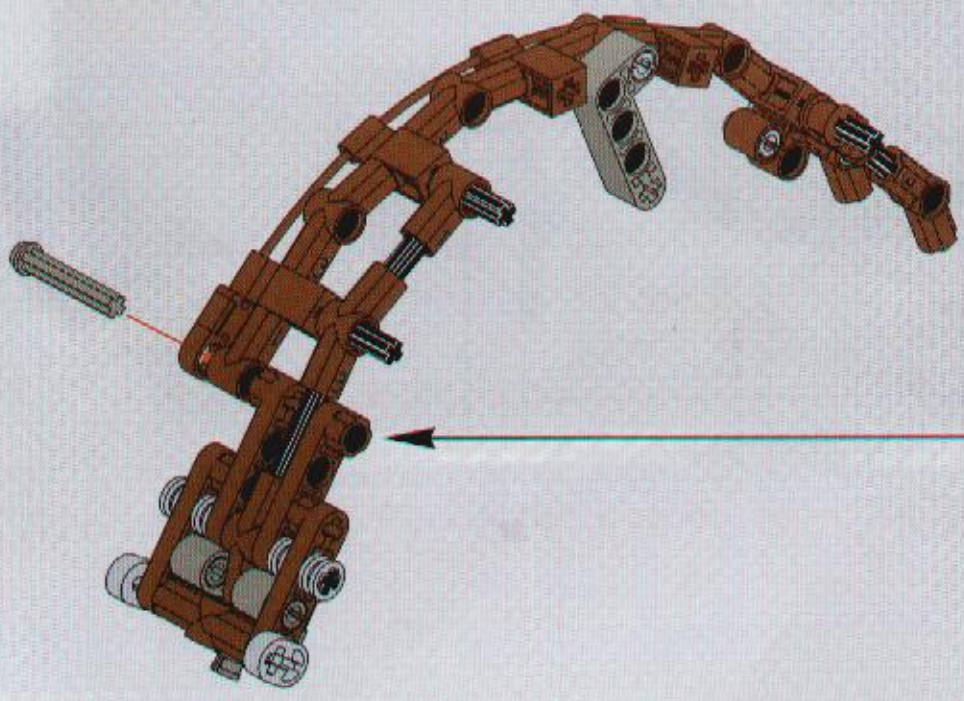

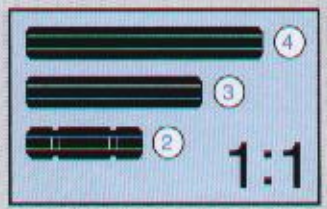

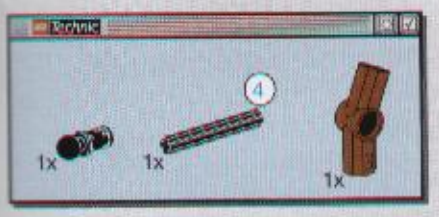
Technic
1x
1x
4
1x

1

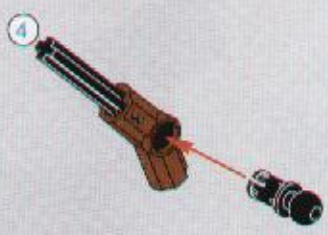
4

Technic
1x
1x

2

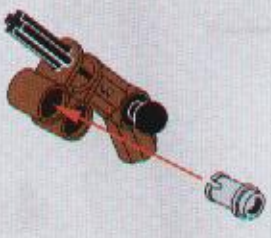

Technic
1x
1x

3

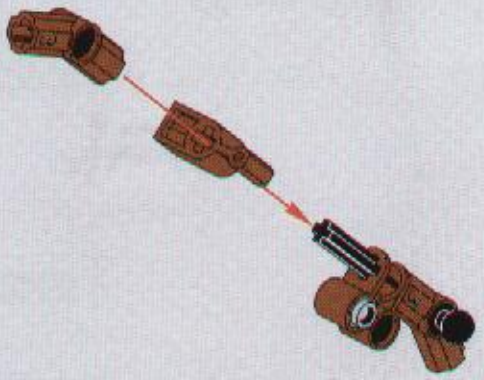

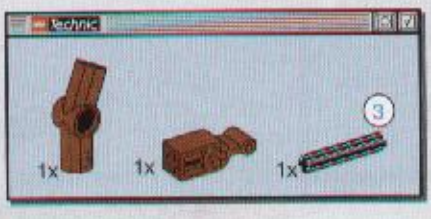
Technic
1x
1x
3
1x

4

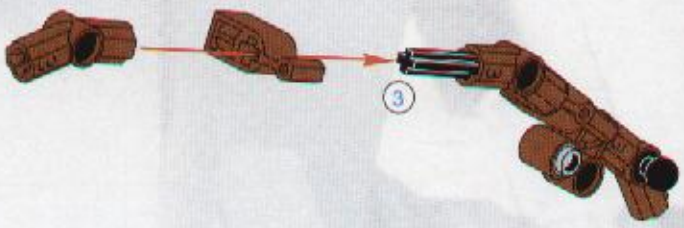
3

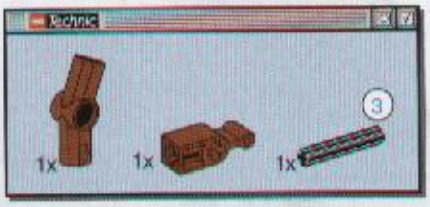
Technic
1x
1x
3
1x

5

3

4
3
1:1

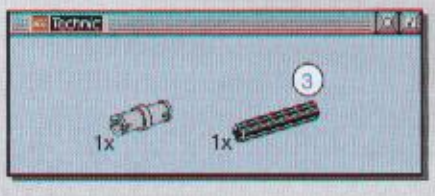

6

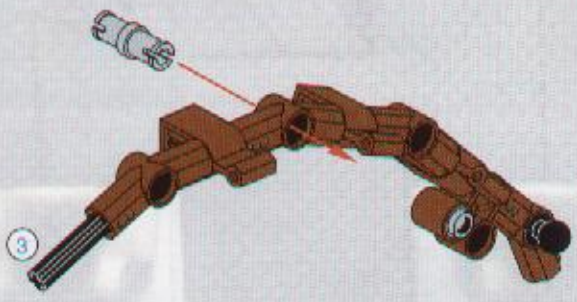

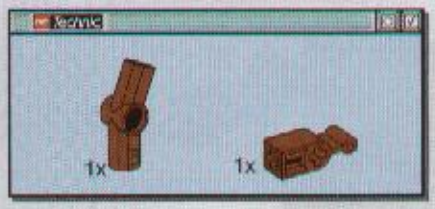

7

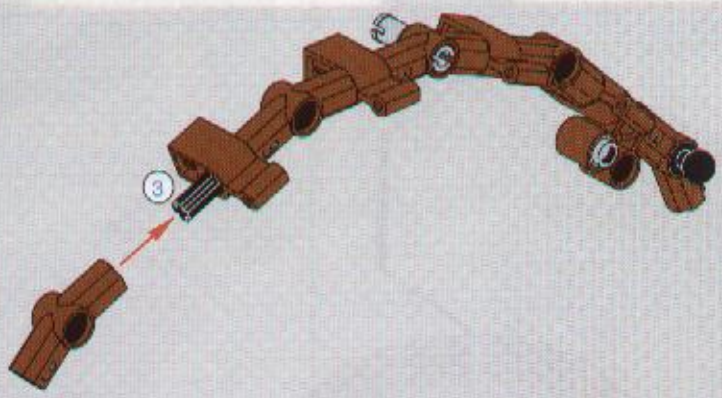

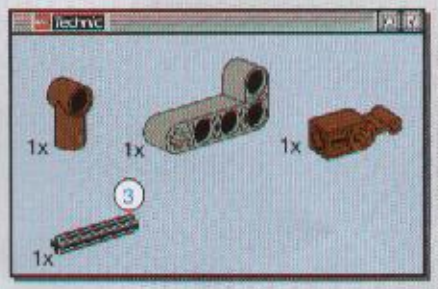

8

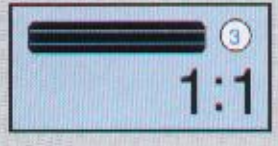

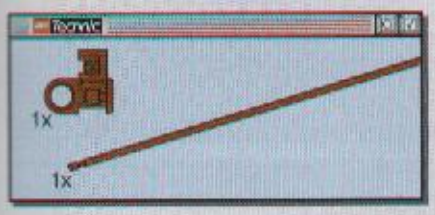

9

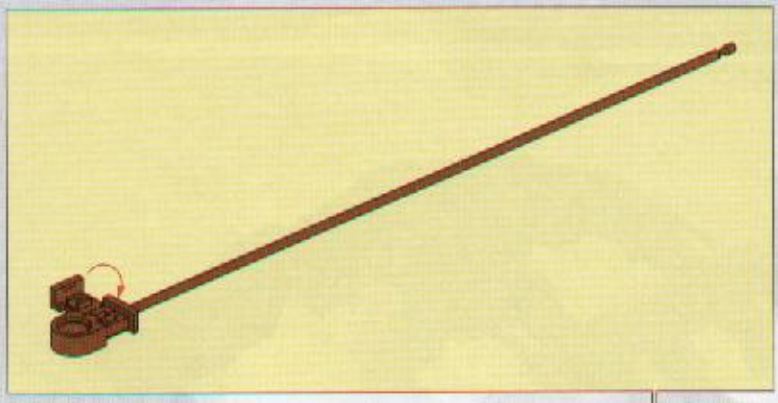

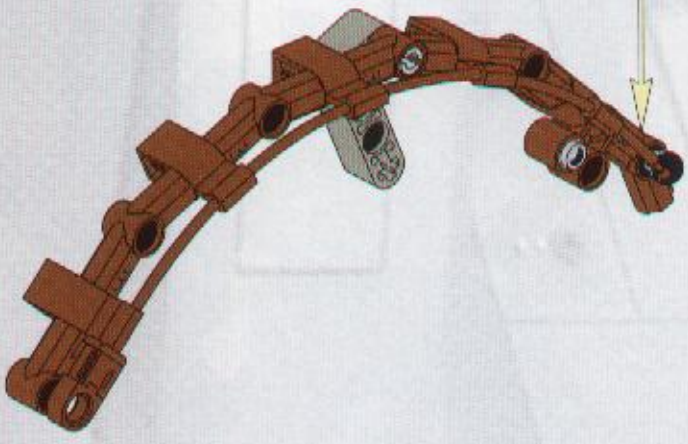

10

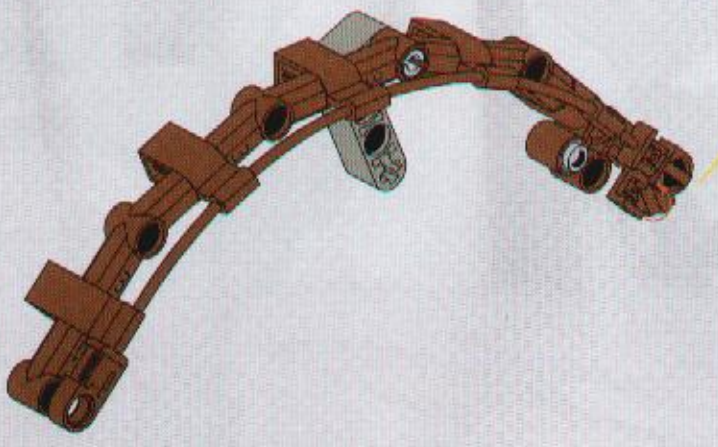

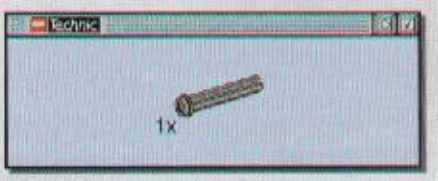

14

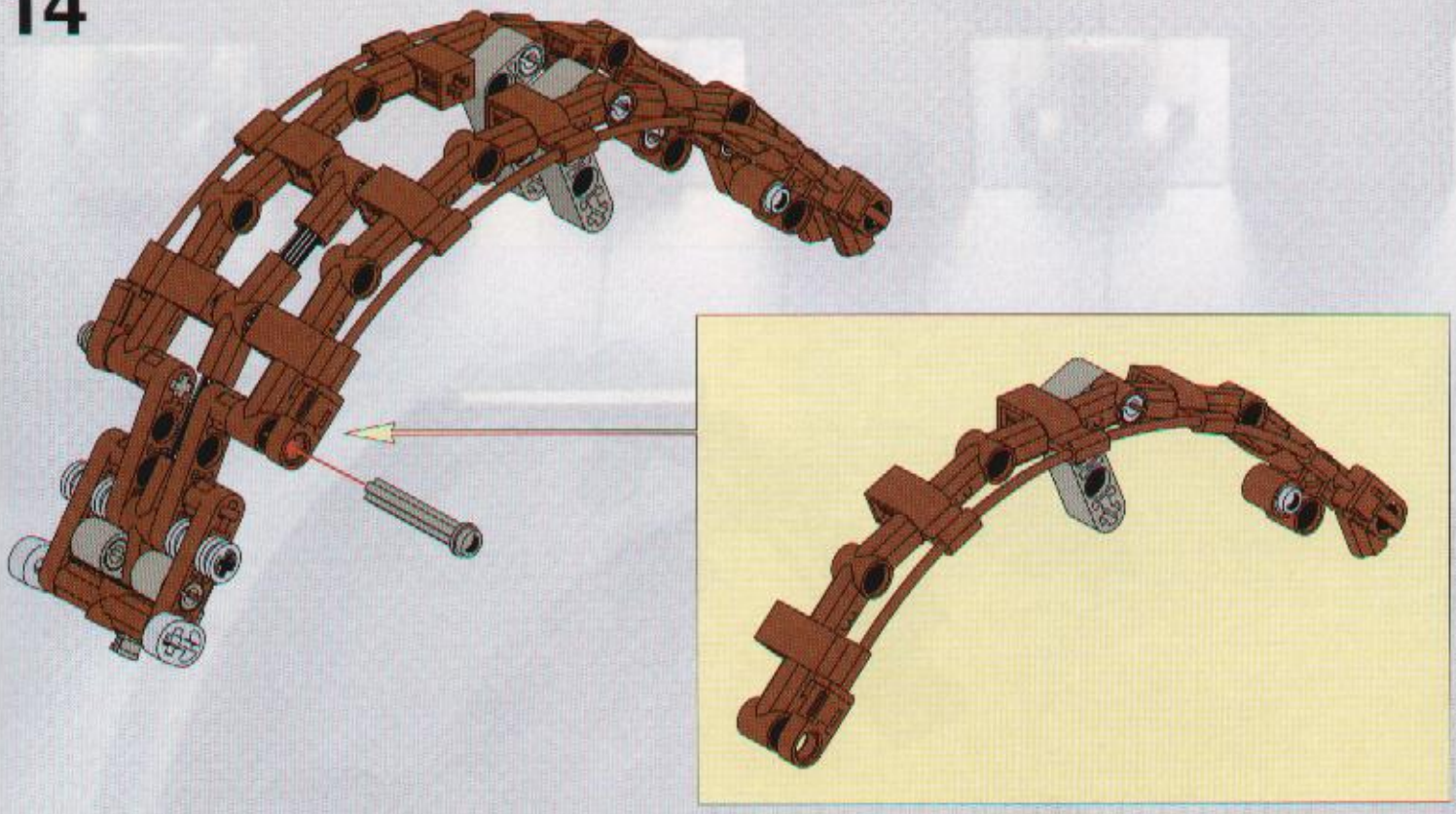

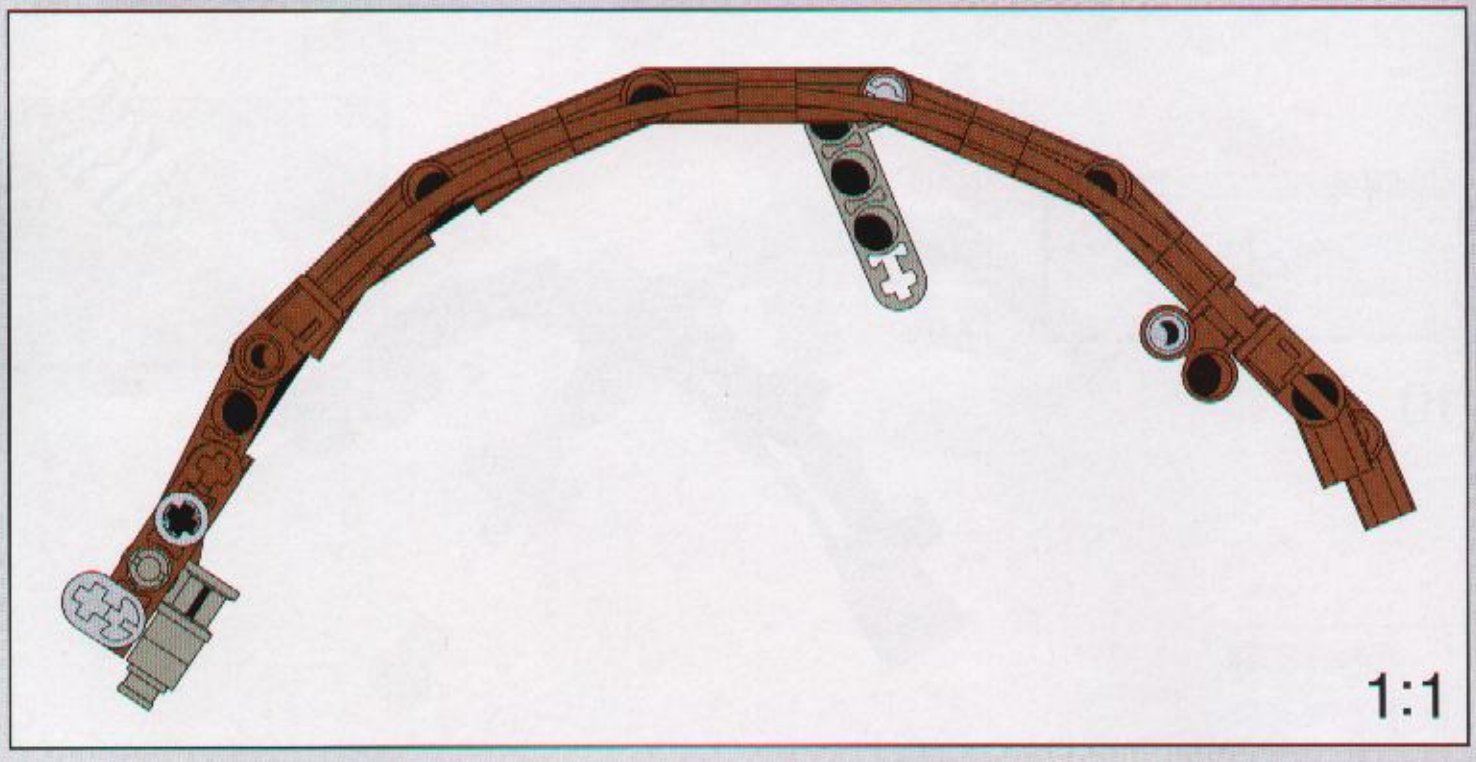

31

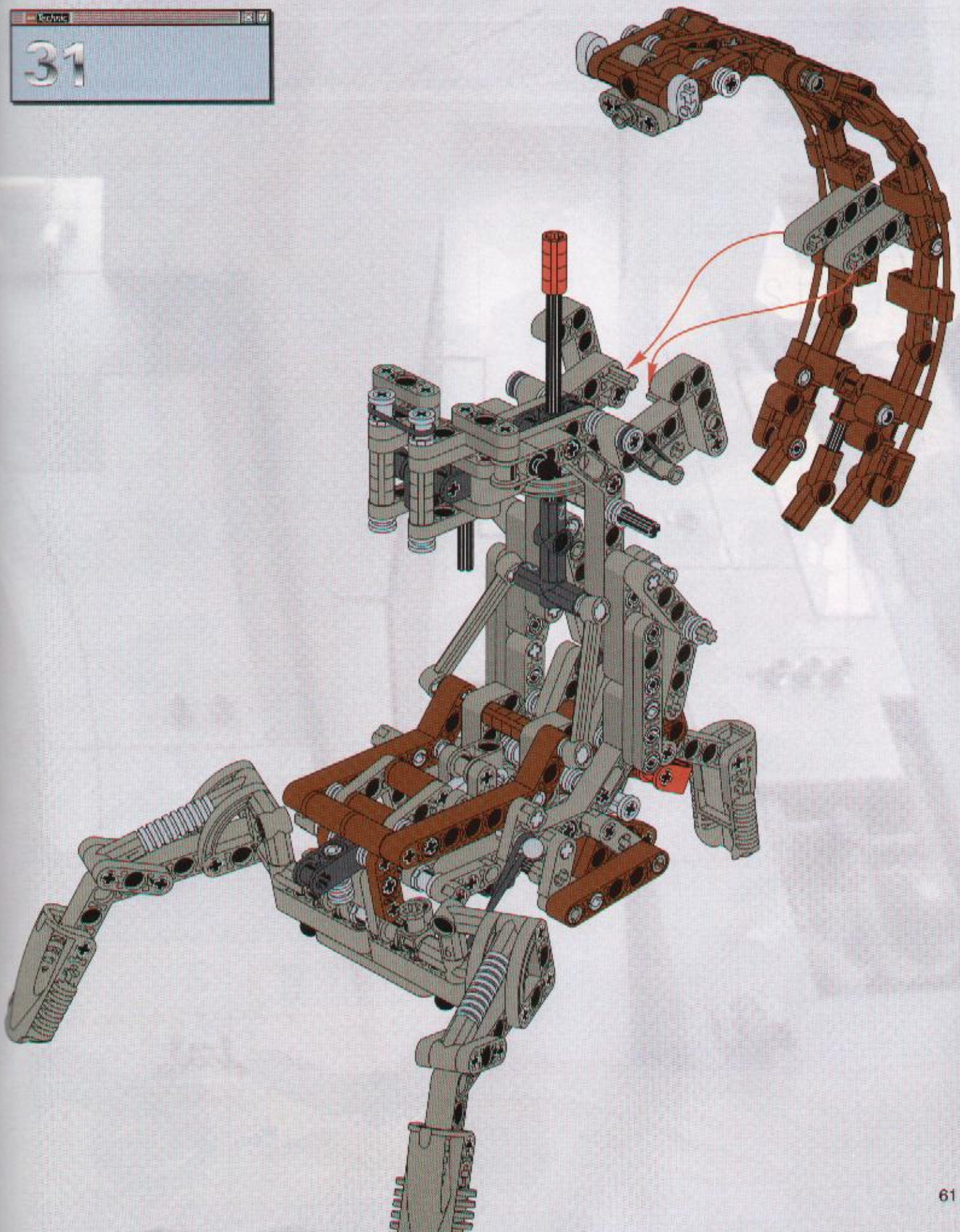

Technic
32
4x
2x
2x
2x

1
2

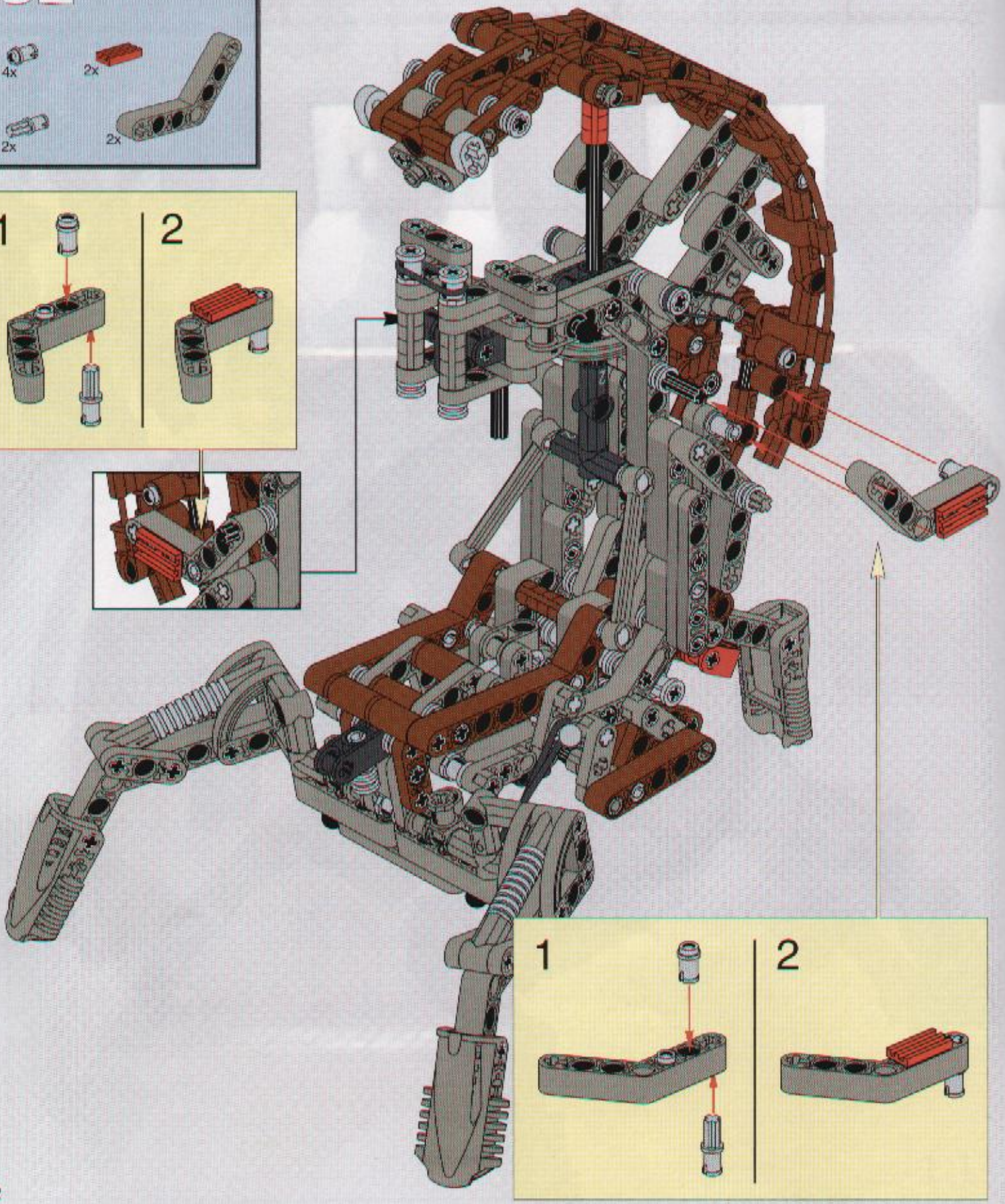

1
2

1

2

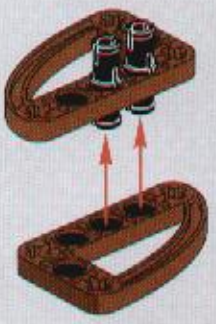

3

4

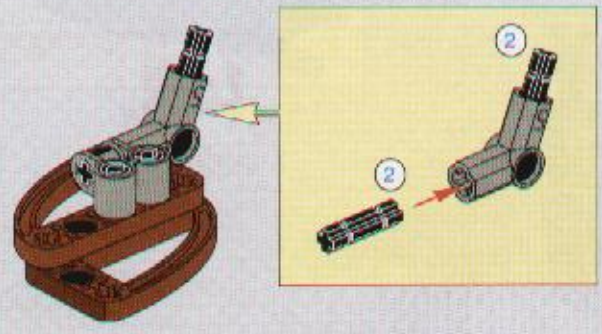

1

2

3

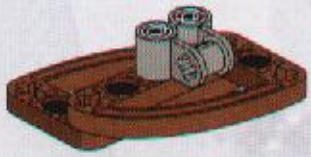

4

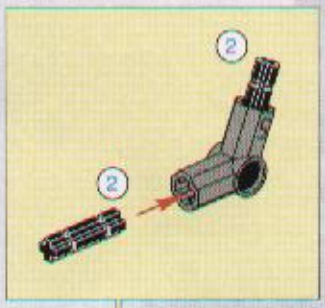

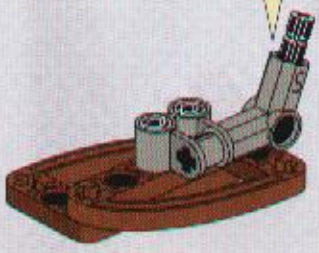

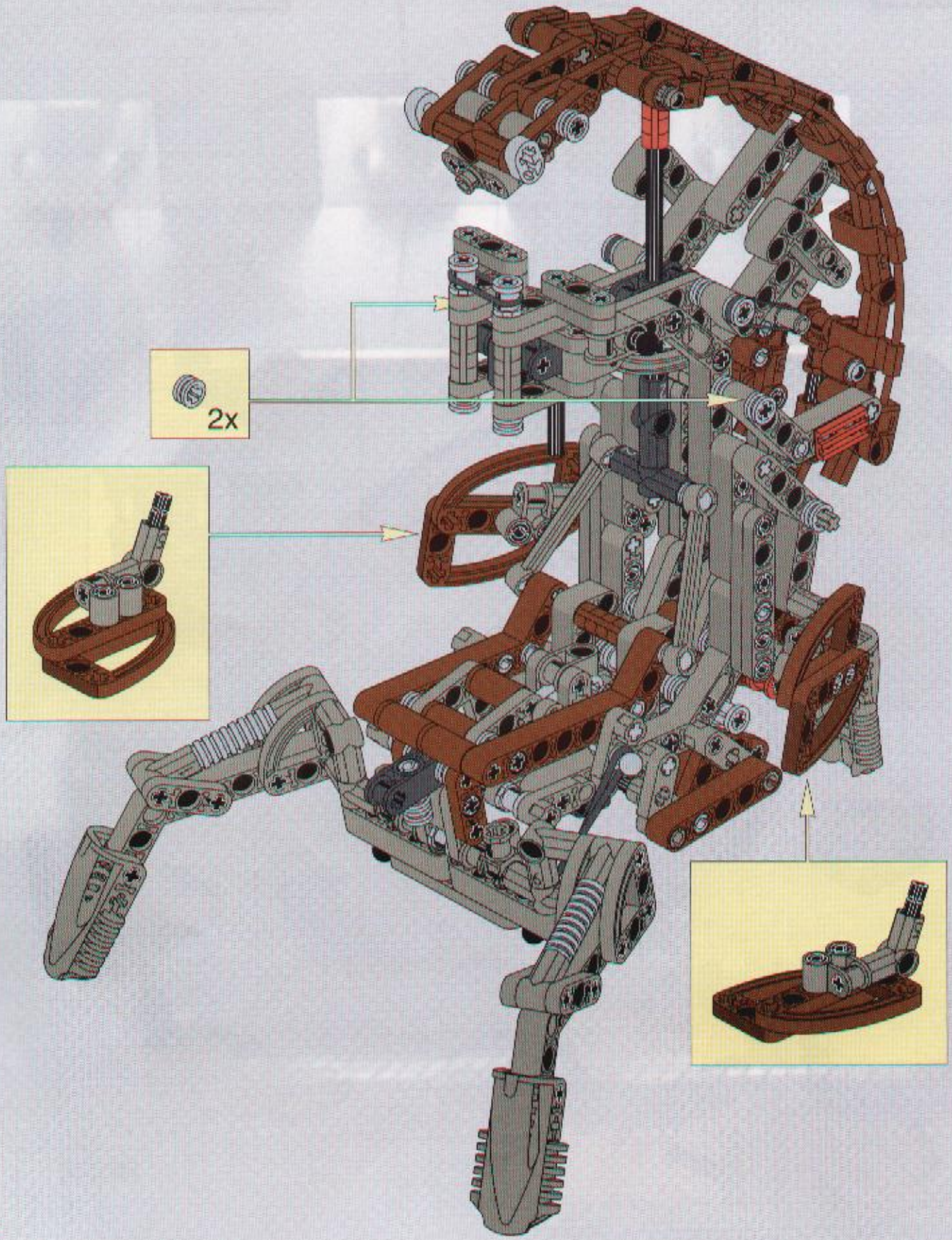
2x

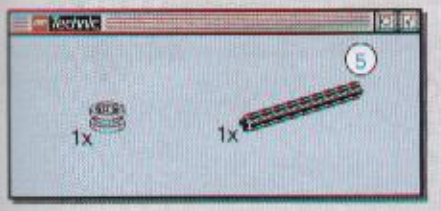
Technic
1x
1x
5

1

5

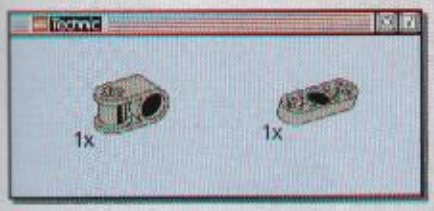
Technic
1x
1x

2

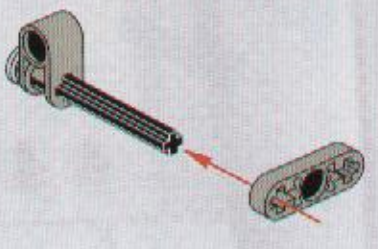

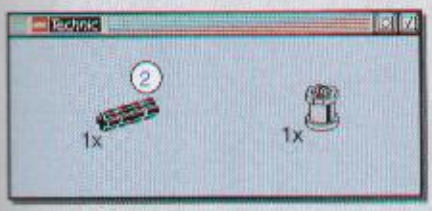
Technic
2
1x
1x

3

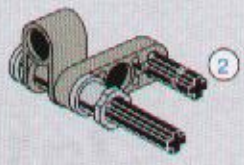
2

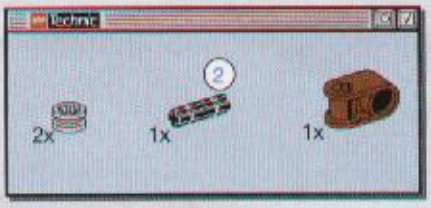
Technic
2x
1x
2
1x

4

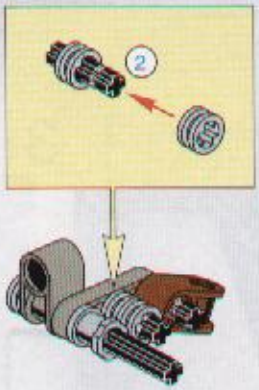
2
5

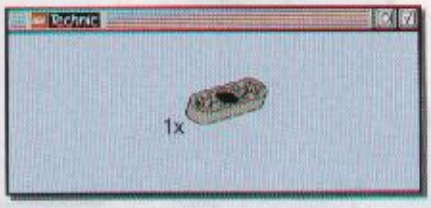
Technic
1x

5

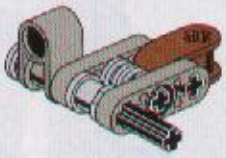

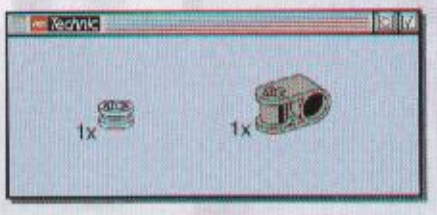
Technic
1x
1x

6

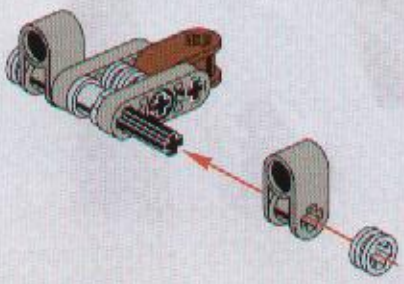

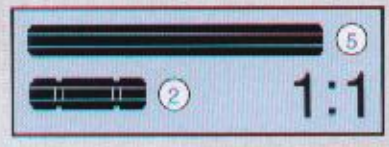
5
2
1:1

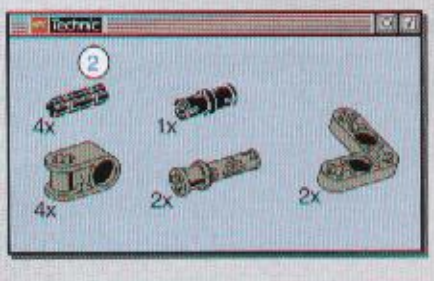

7

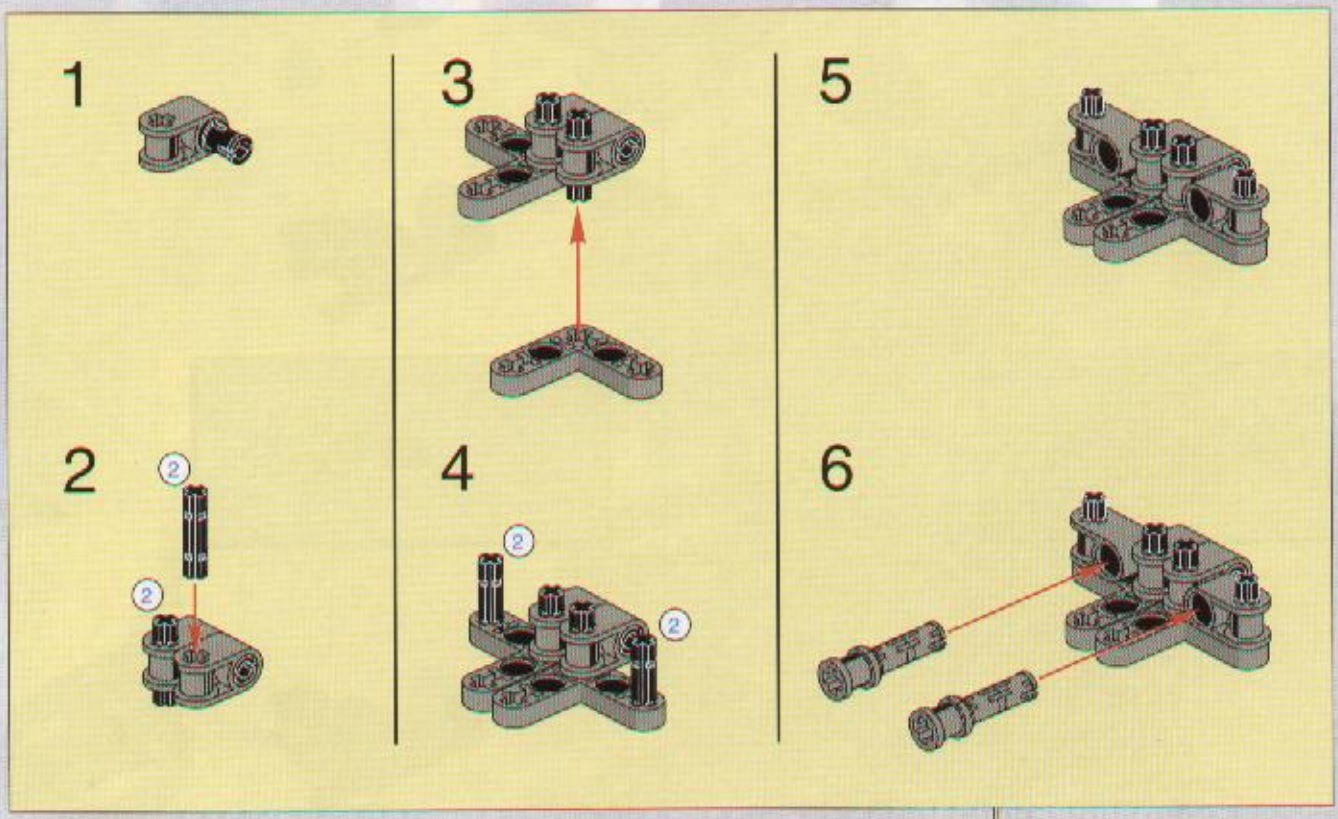

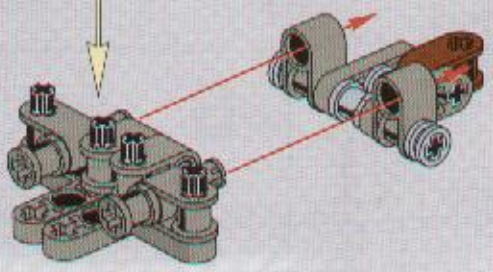

8

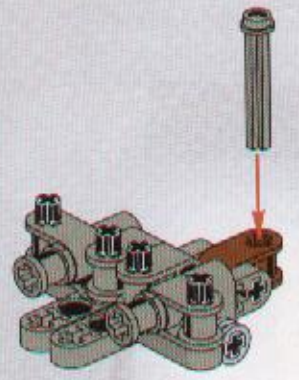

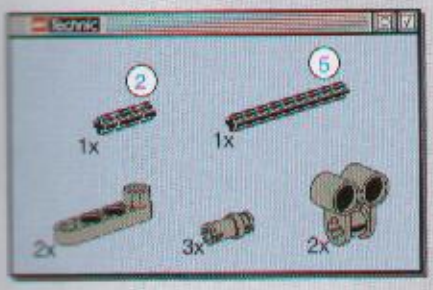

9

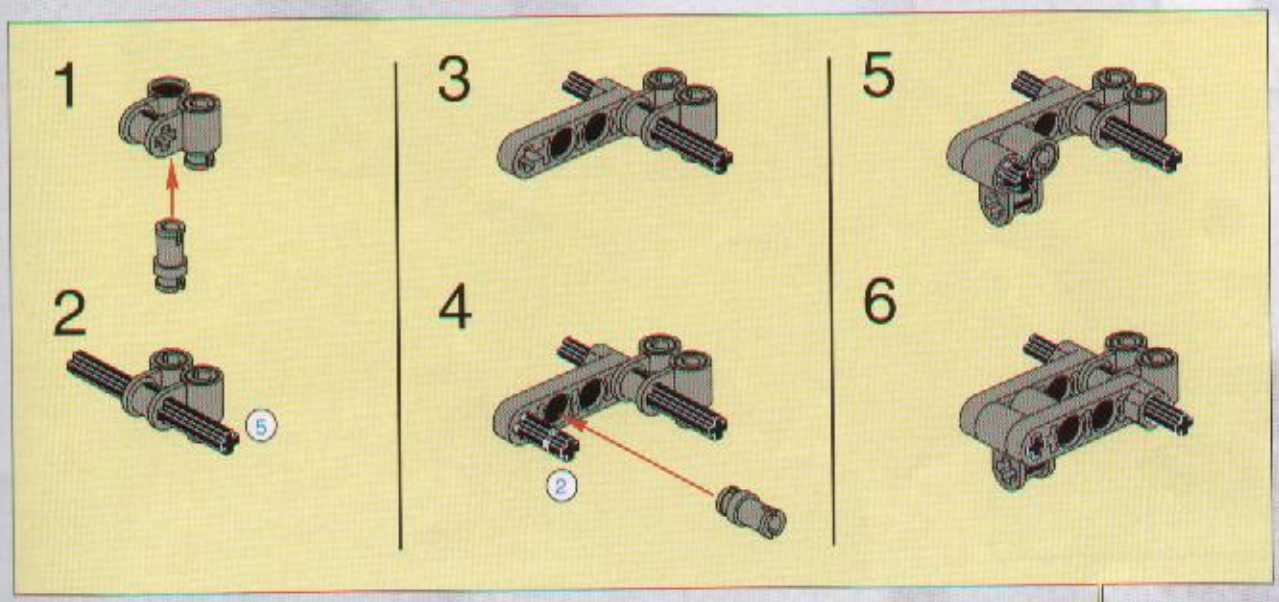

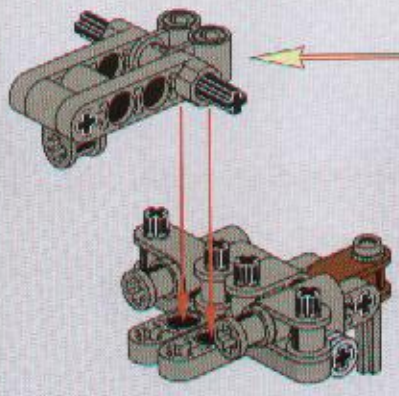

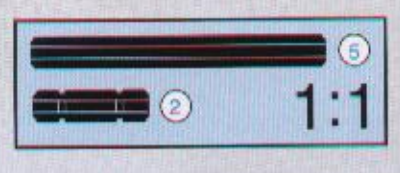

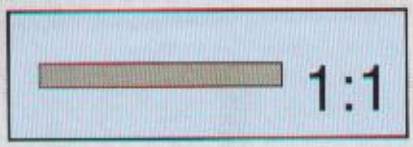

10

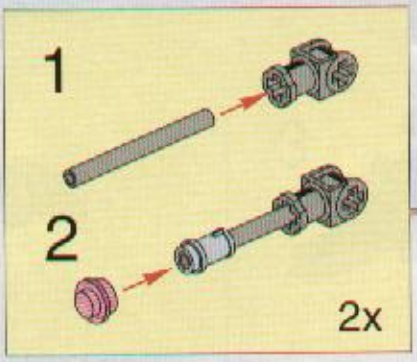

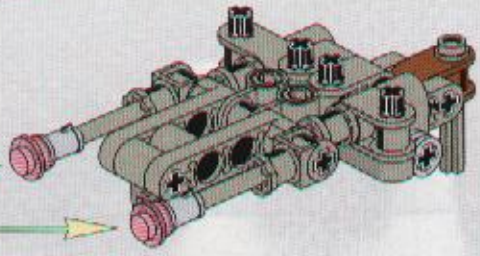

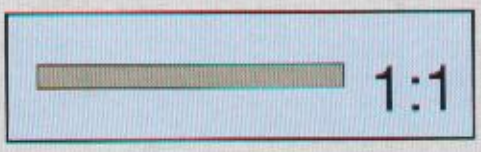

11

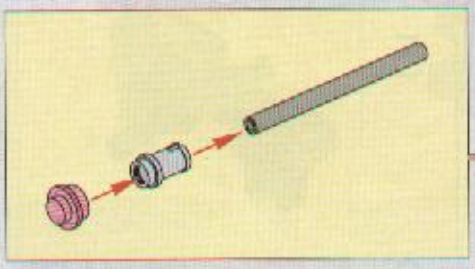

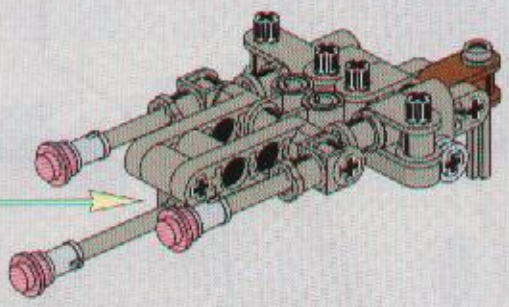

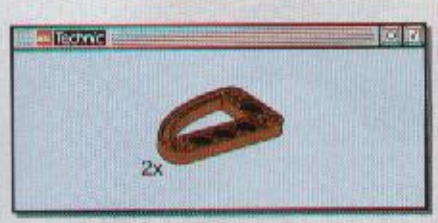

12

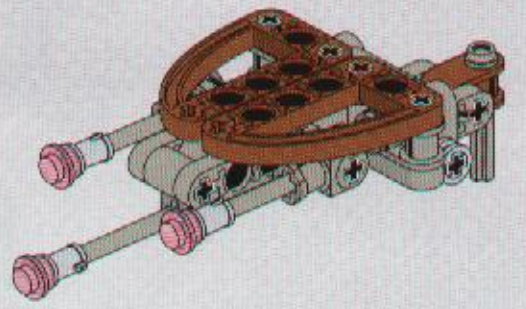

34

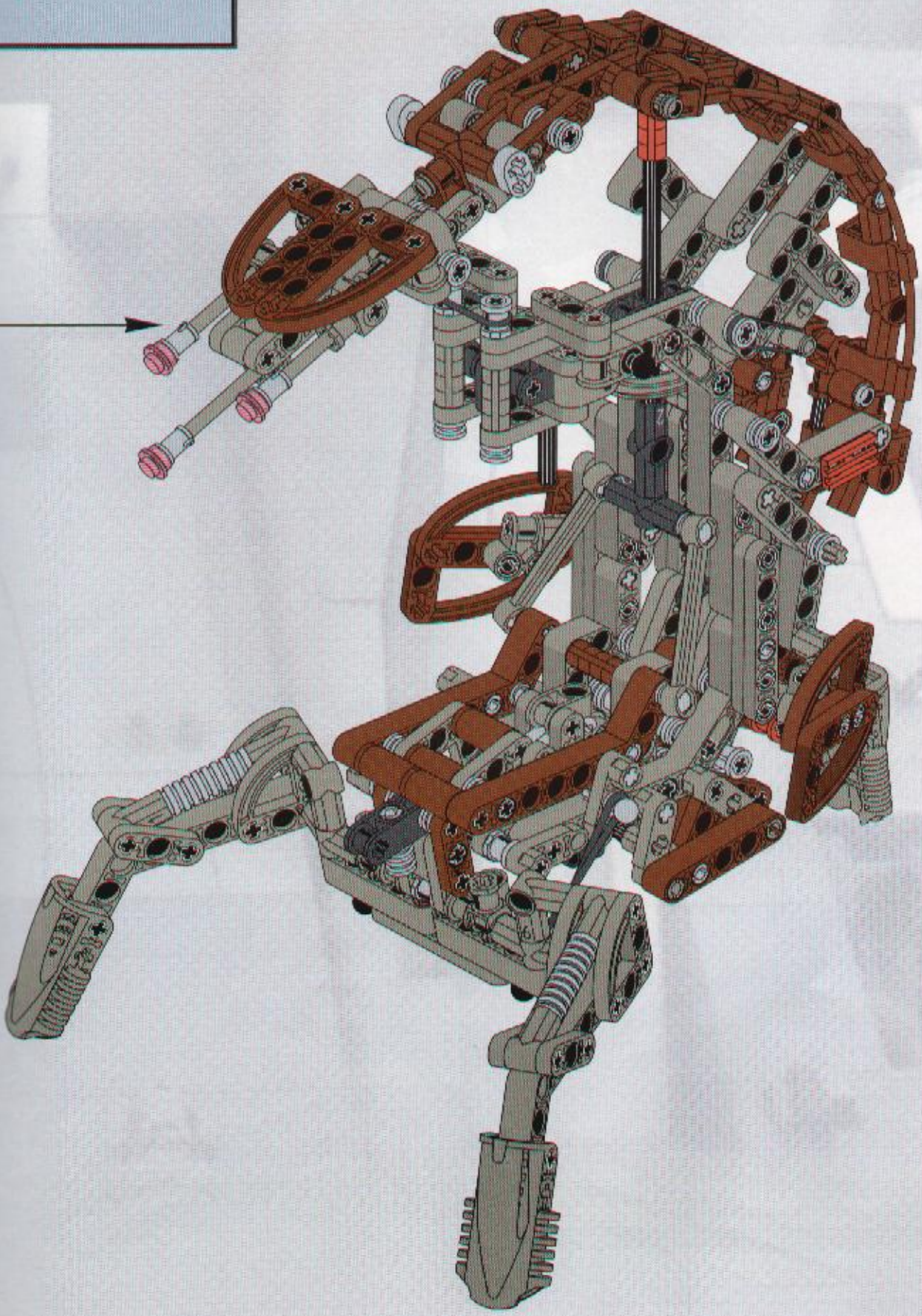

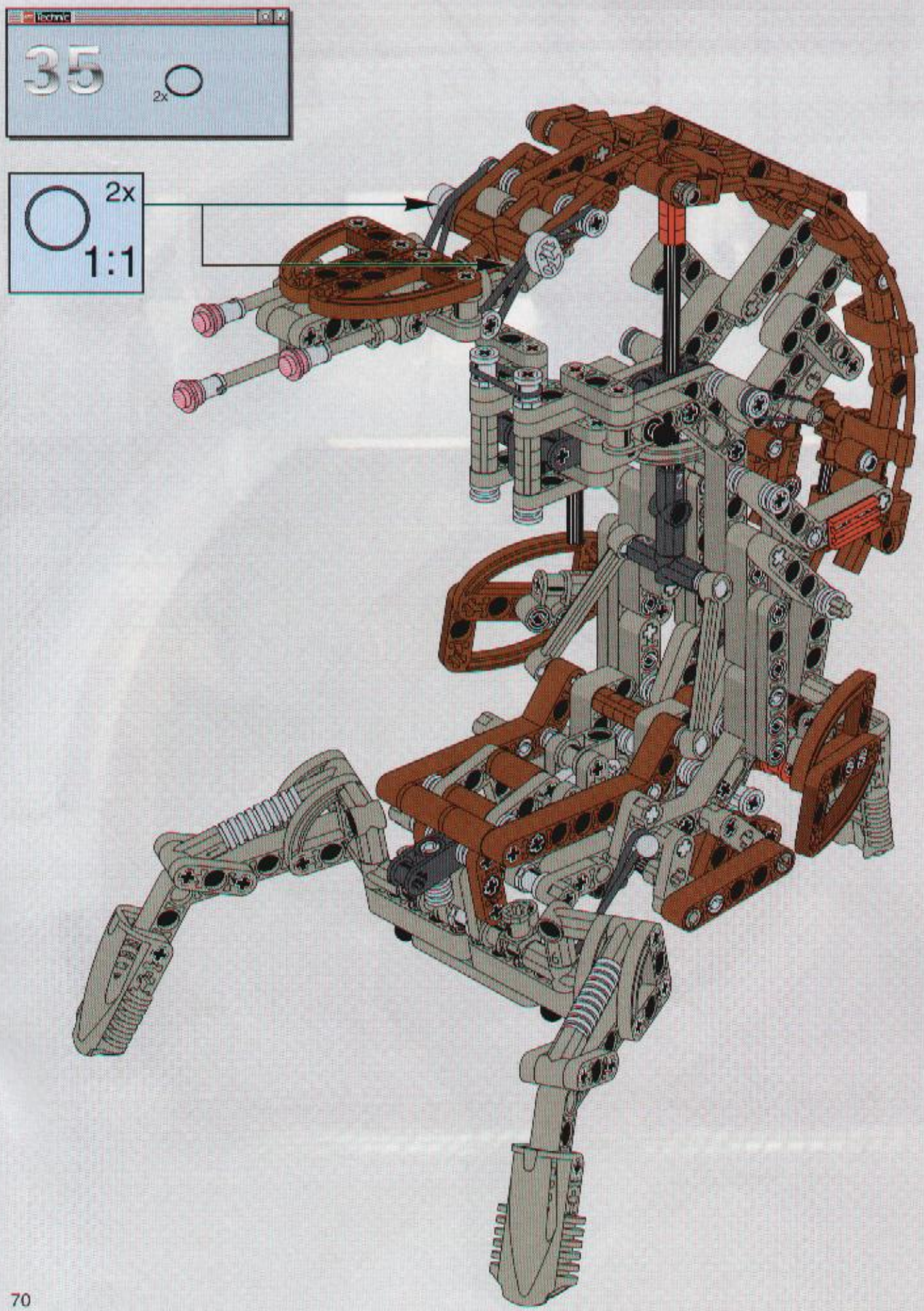
35
2x
2x
1:1

LEGO TECHNIC
STAR WARS
EPISODE I
8002
5

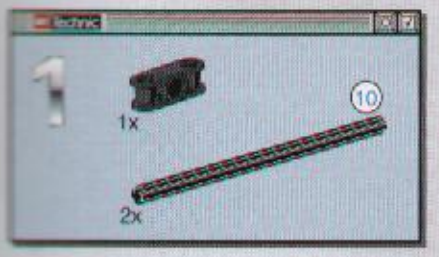
1
1x
10
2x

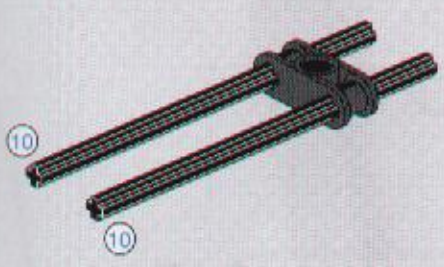
10
10

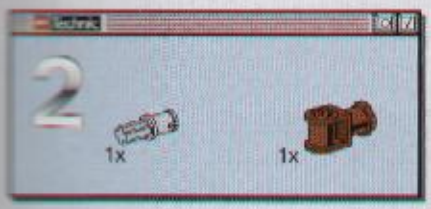
2
1x
1x

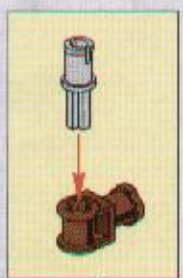

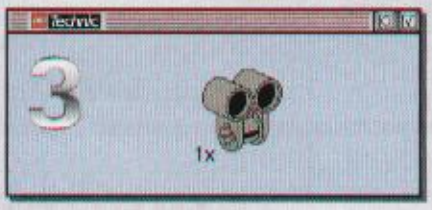
3
1x

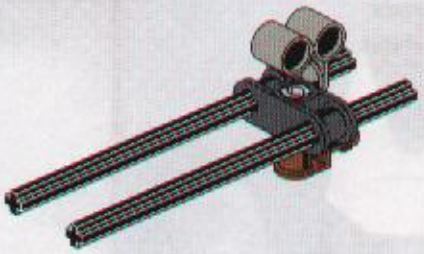

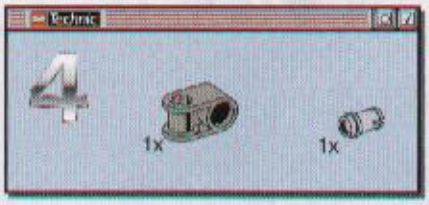
4
1x
1x

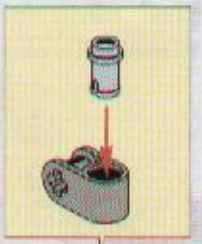

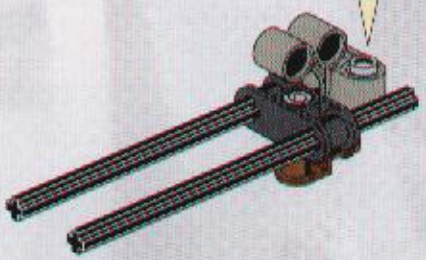

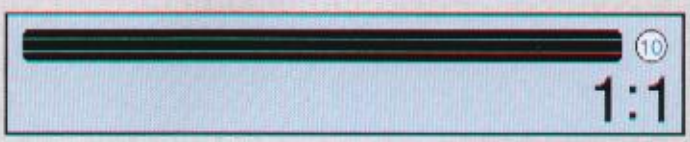
10
1:1

Technic
5
1x

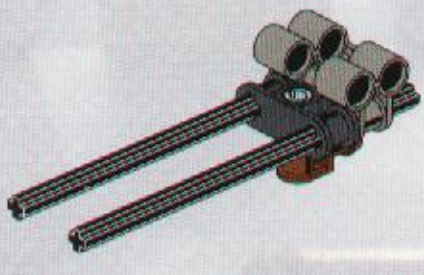

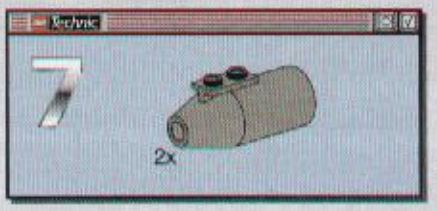
Technic
7
2x

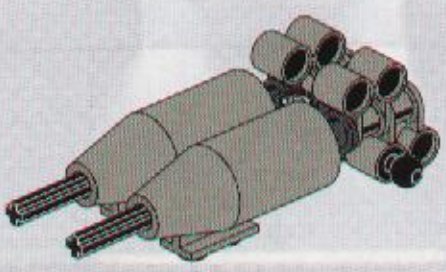

Technic
6
1x
1x

Technic
8
1x
2x

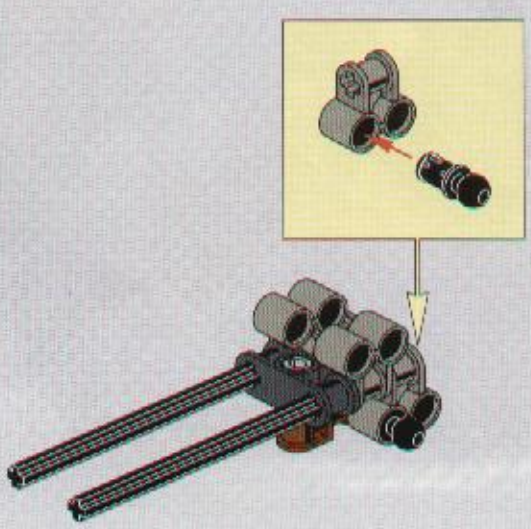

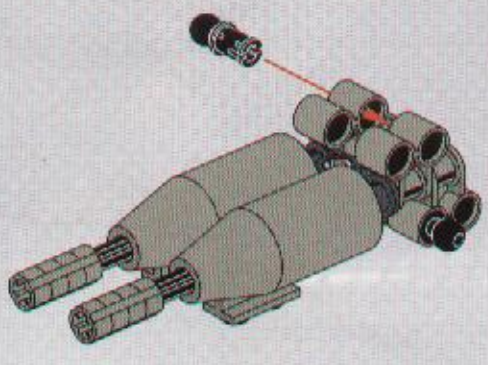

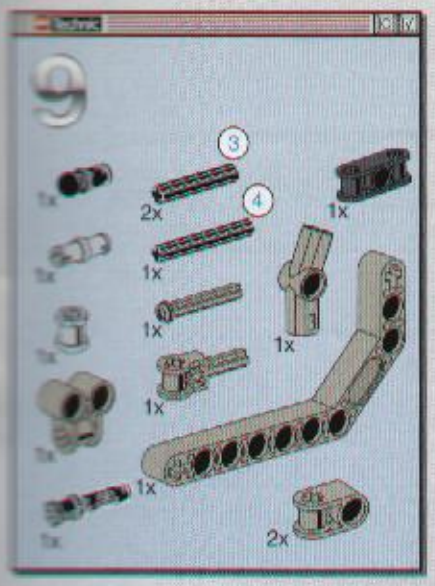

1

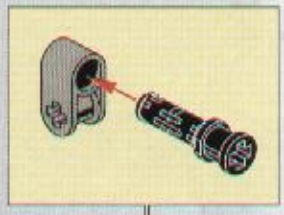

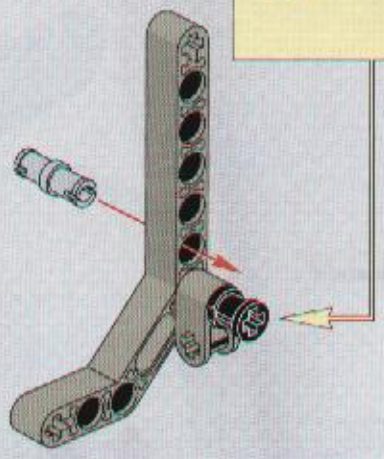

2

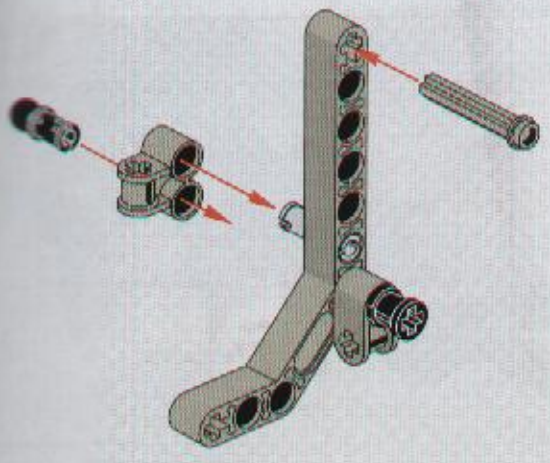

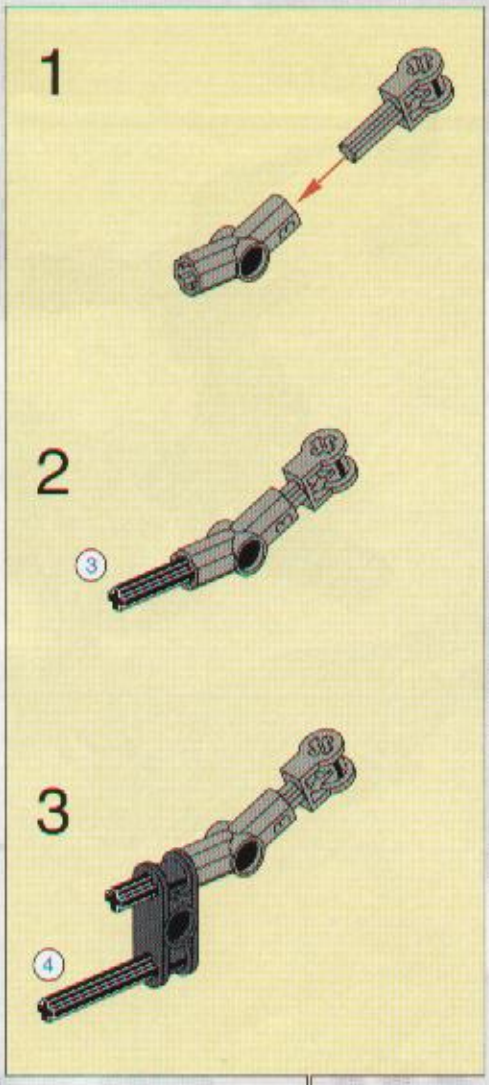

3

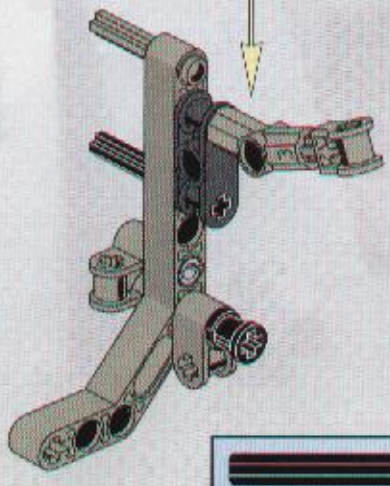

4

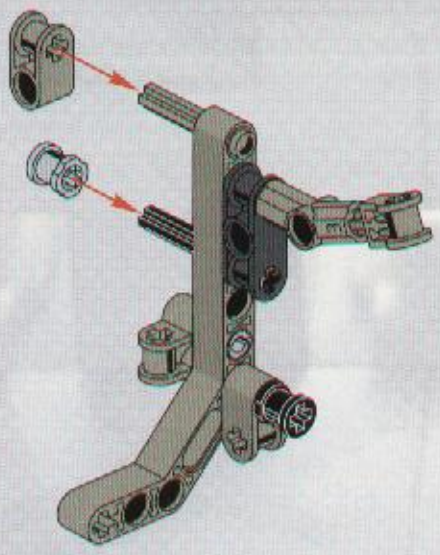

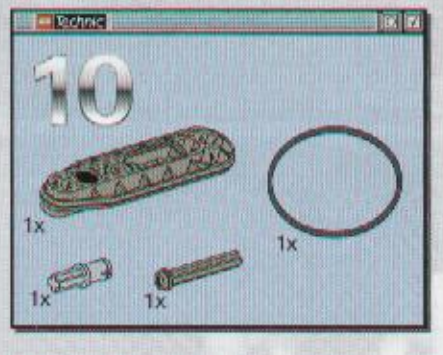

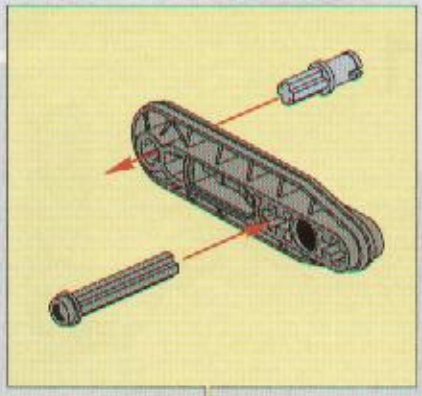

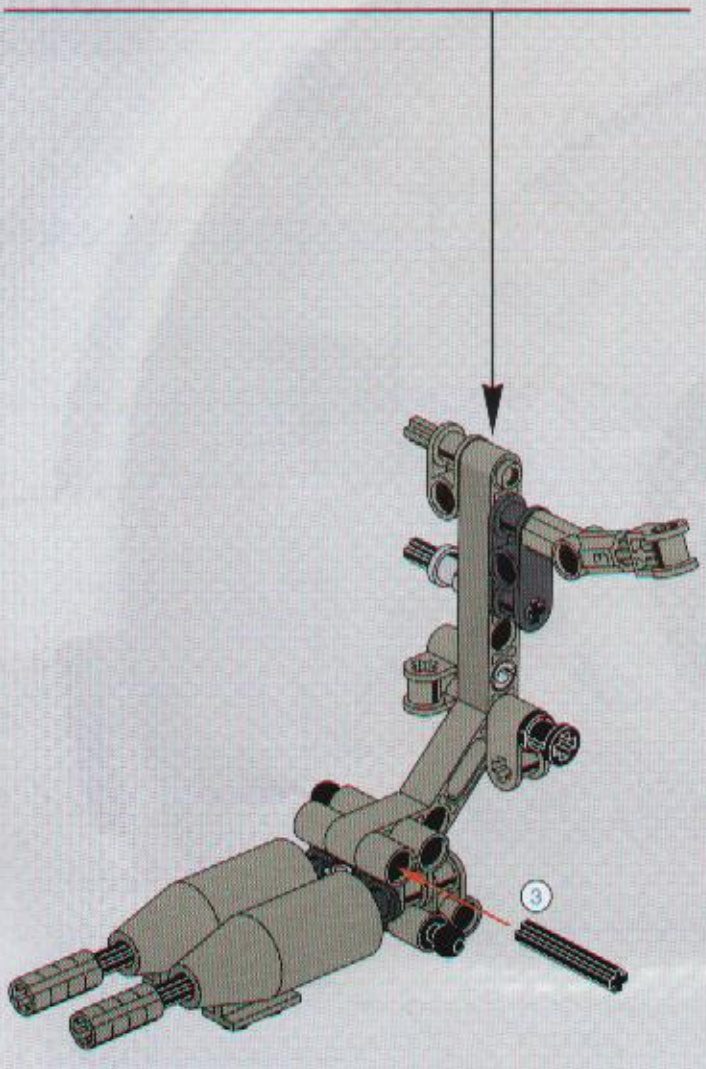

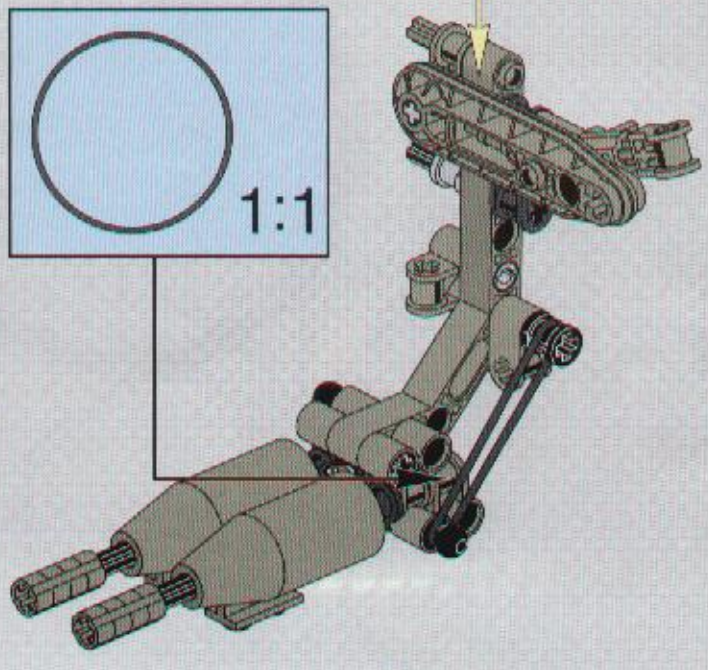

Technic
11
2x
1x

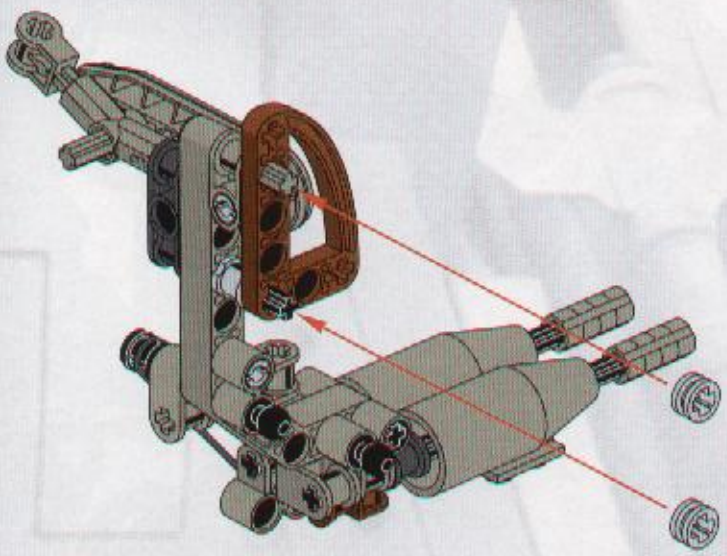

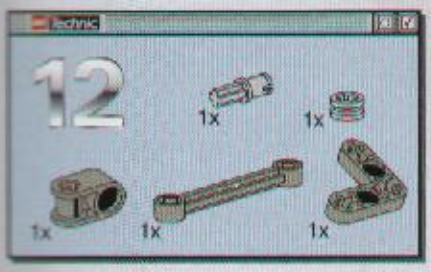
Technic
12
1x
1x
1x
1x
1x

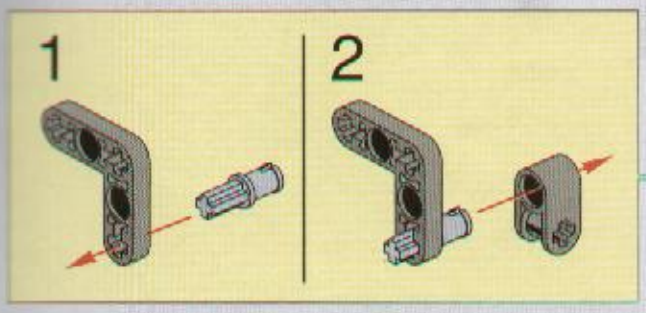
1
2

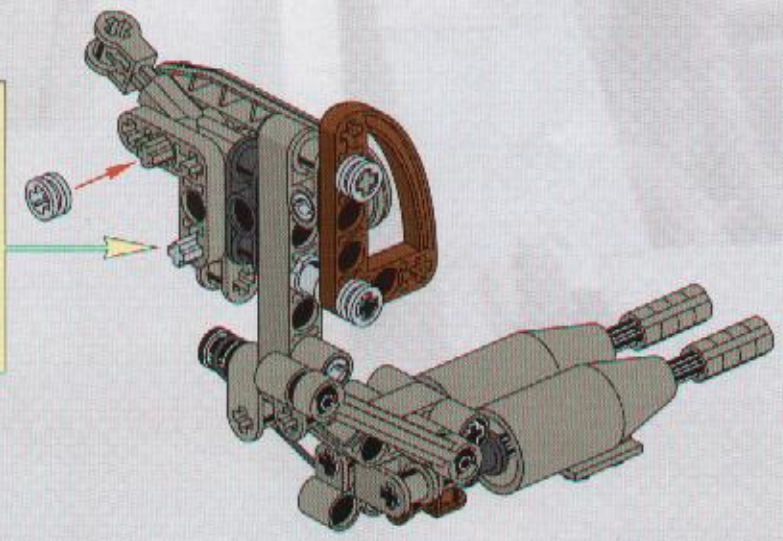

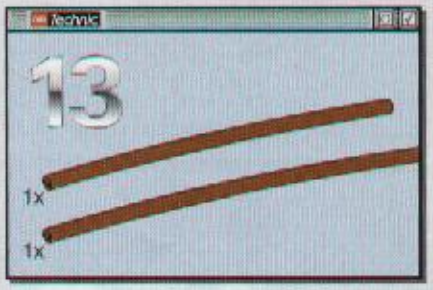
13
1x
1x

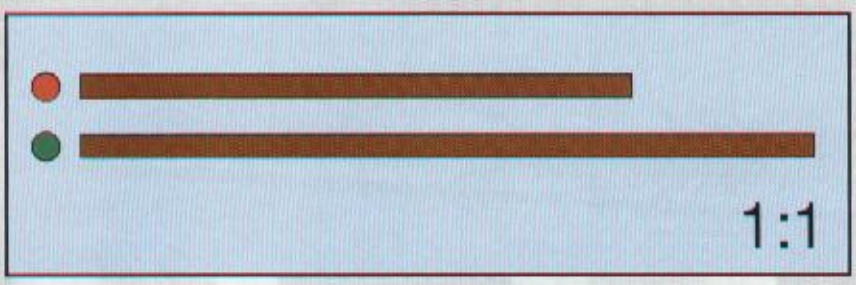
1:1

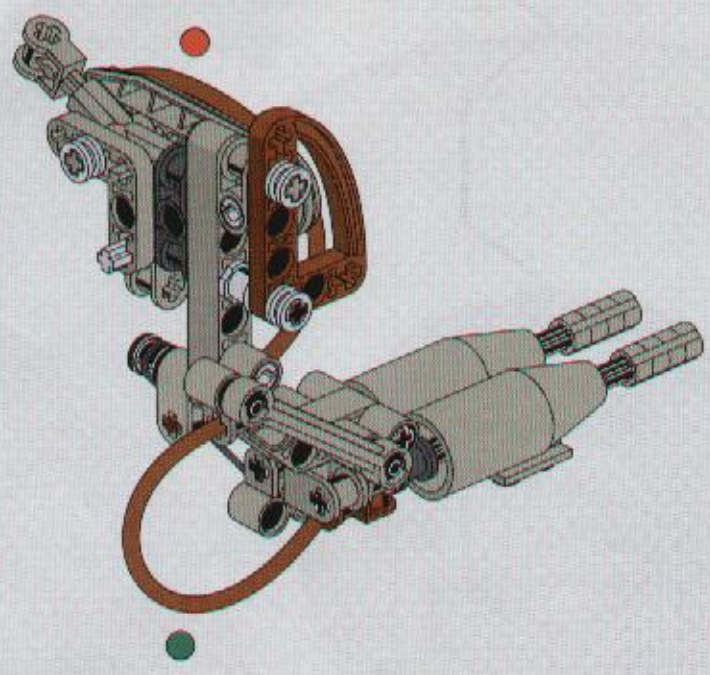

36

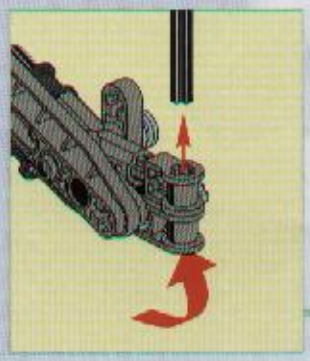

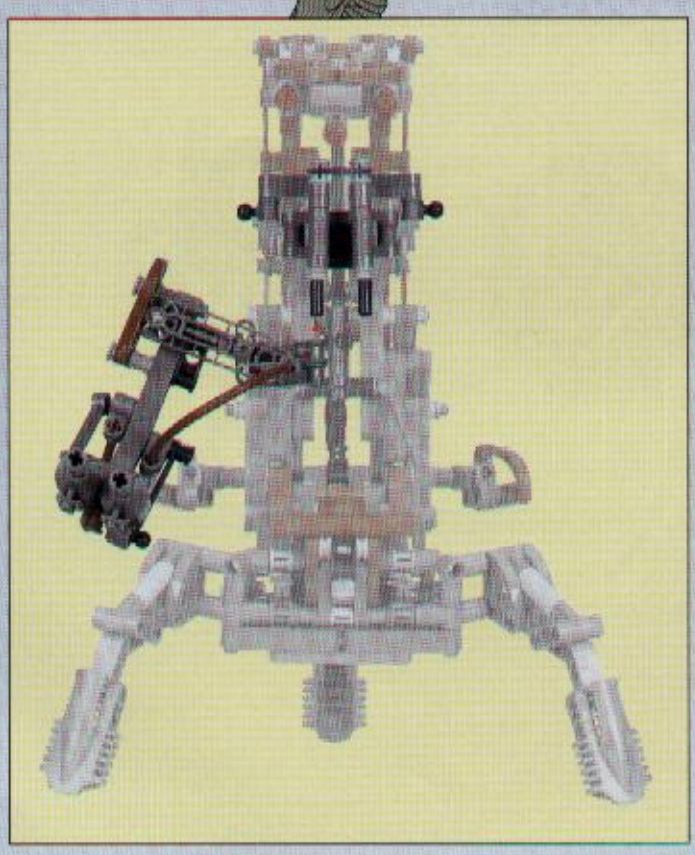

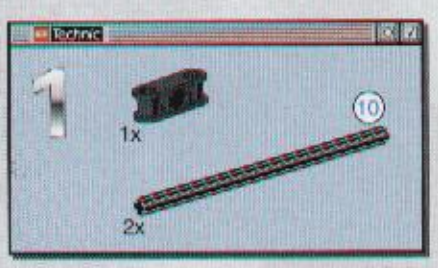
Technic
1
1x
10
2x

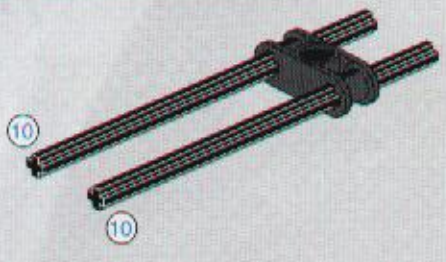
10
10

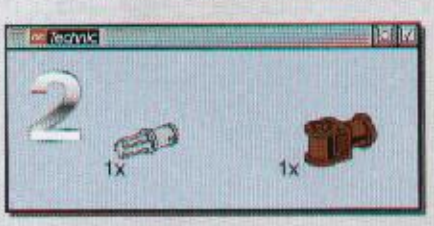
Technic
2
1x
1x

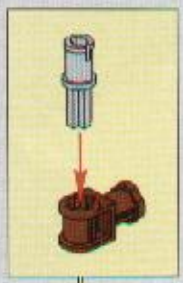

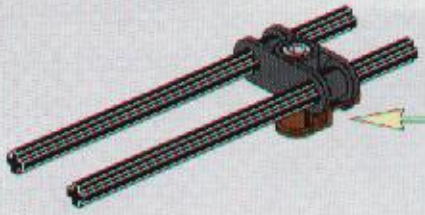

Technic
3
1x

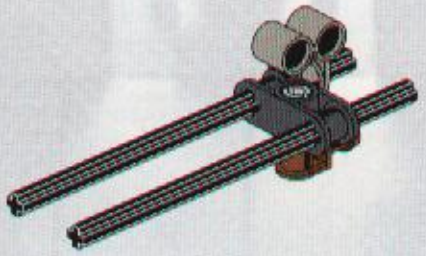

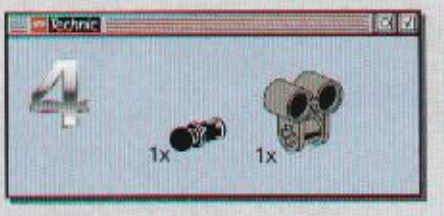
Technic
4
1x
1x

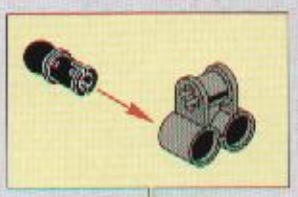

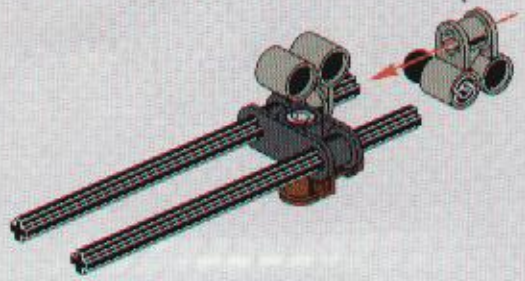

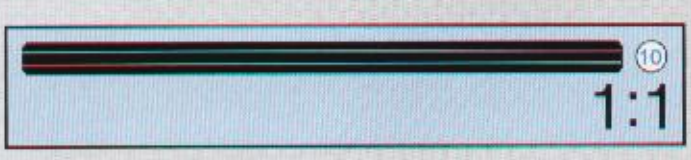
10
1:1

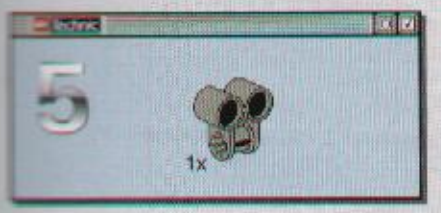
5
1x

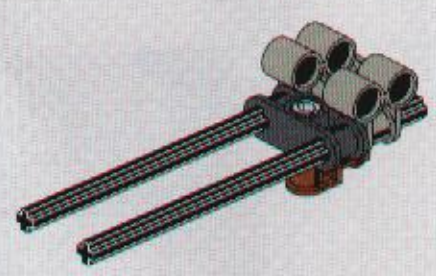

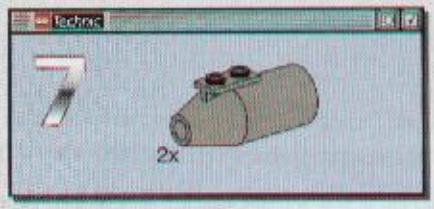
7
2x

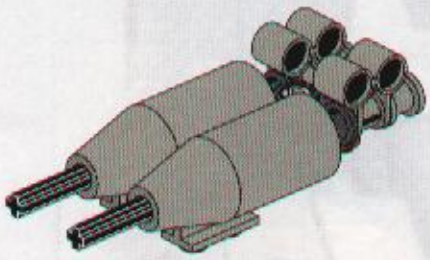

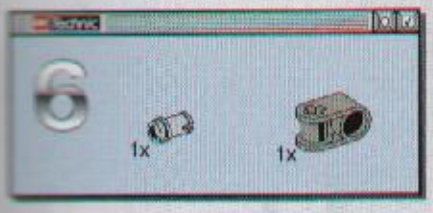
6
1x
1x

8
1x
2x

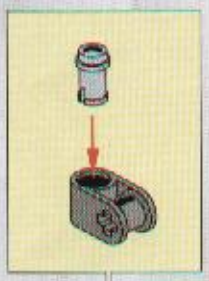

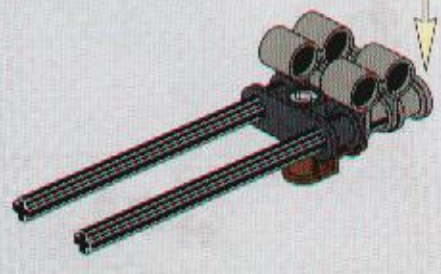

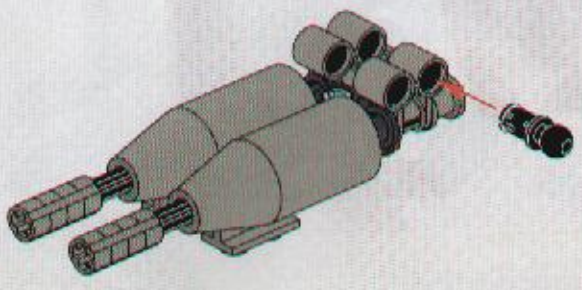

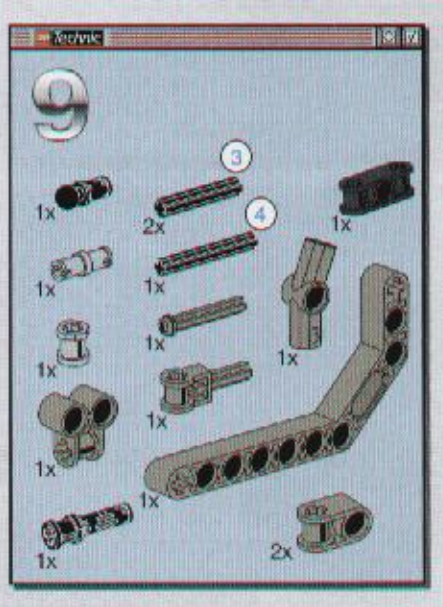
9
3
4
1x
2x
1x
1x
1x
1x
1x
1x
1x
1x
1x
2x

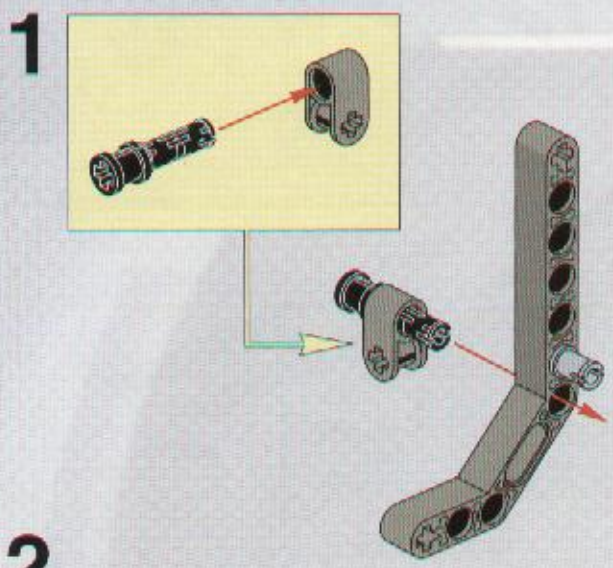
1

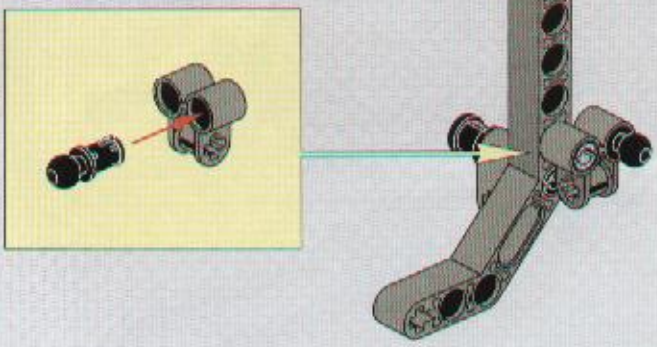
2

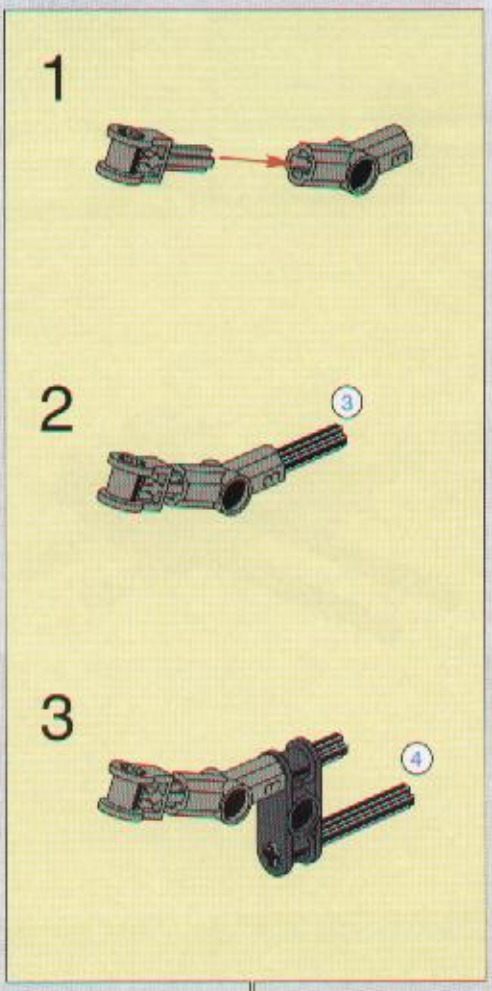
1
2
3
4

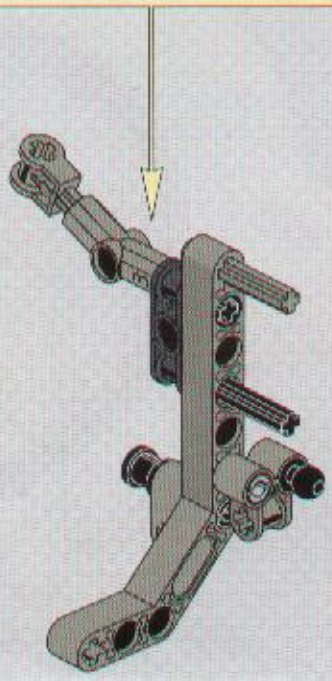
3

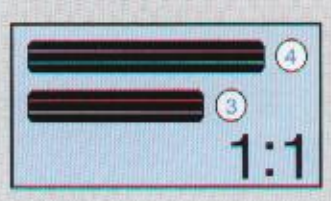
4
3
1:1

4

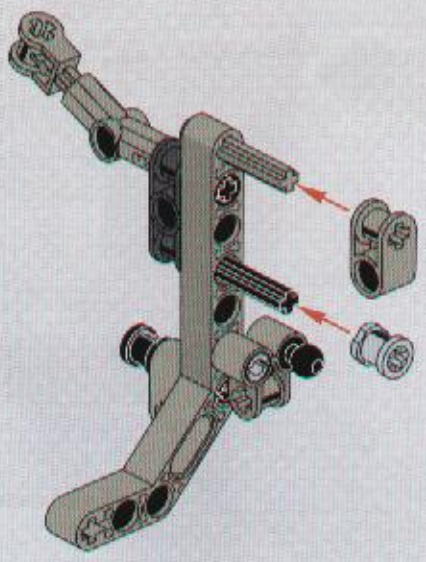

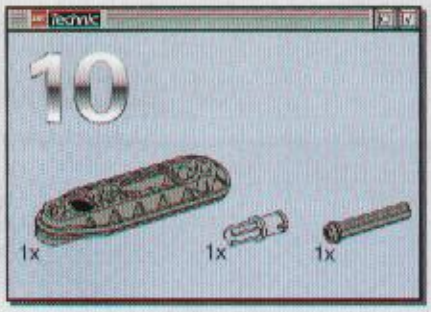

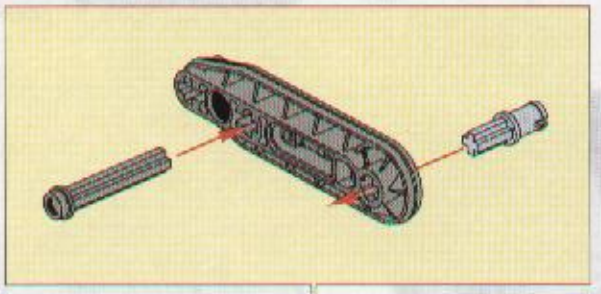

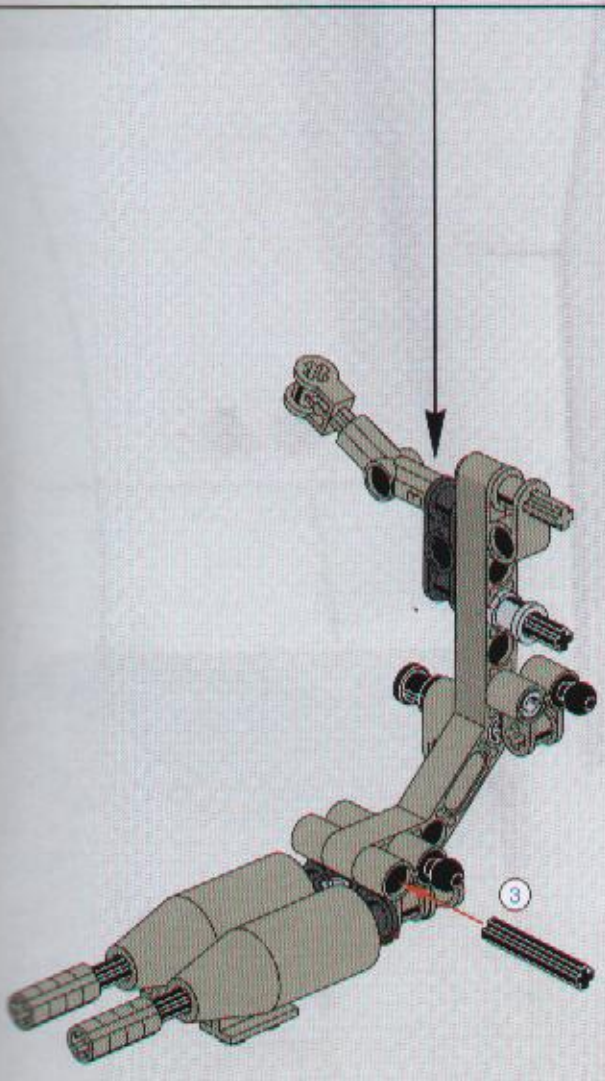

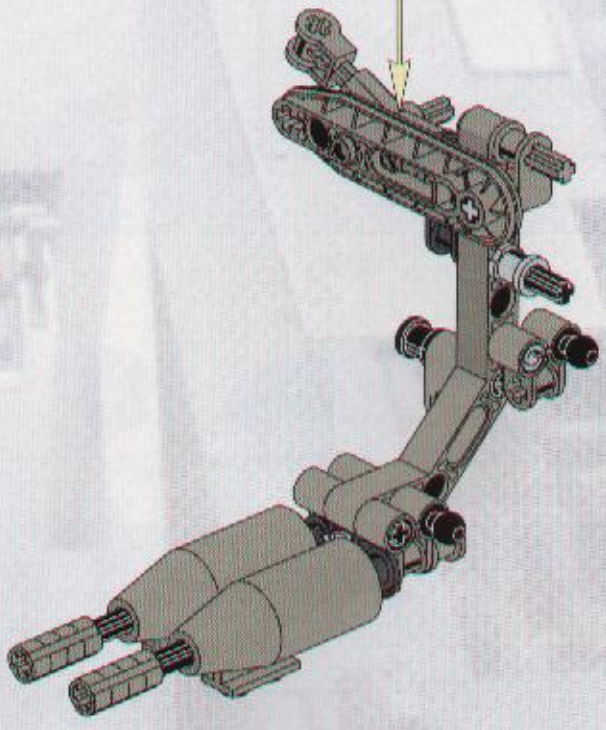

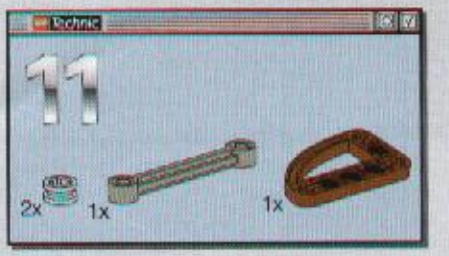
Technic
11
2x
1x
1x

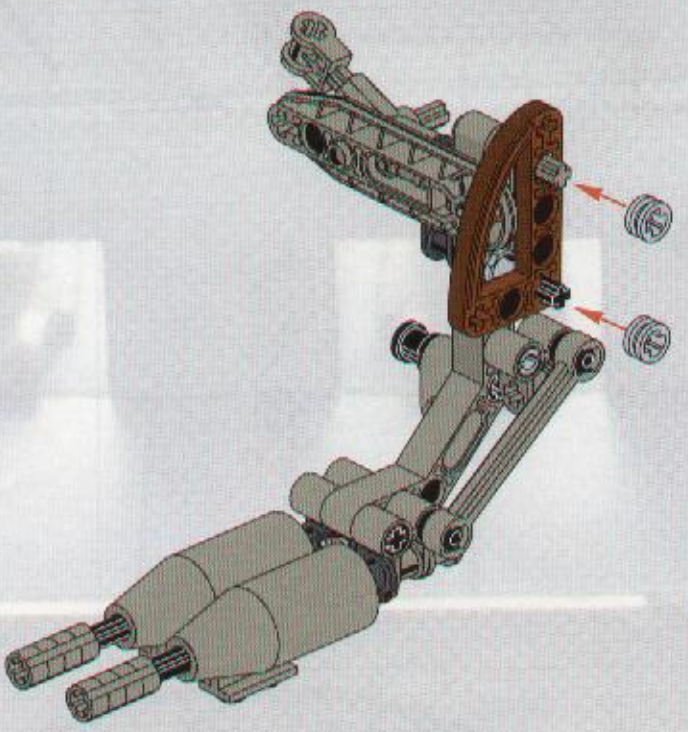

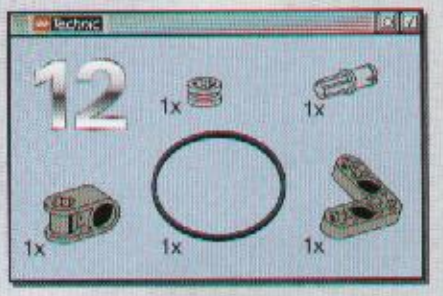
Technic
12
1x
1x
1x
1x
1x

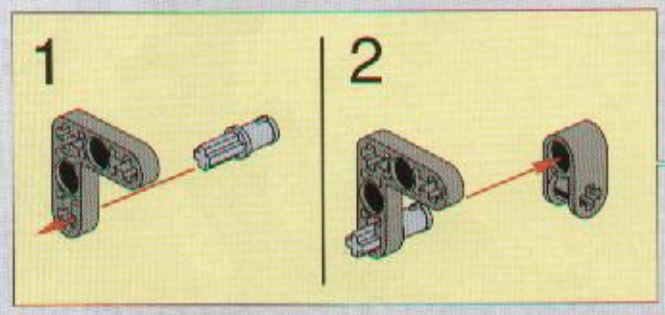
1
2

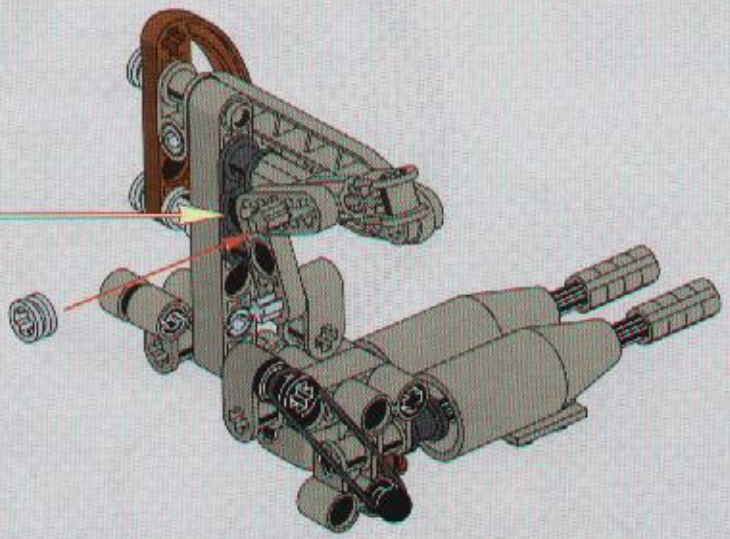

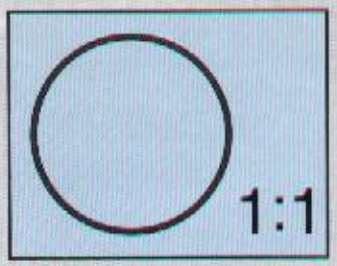
1:1

13

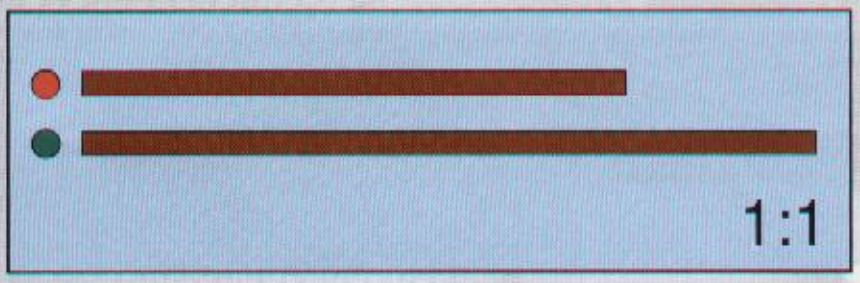
1:1

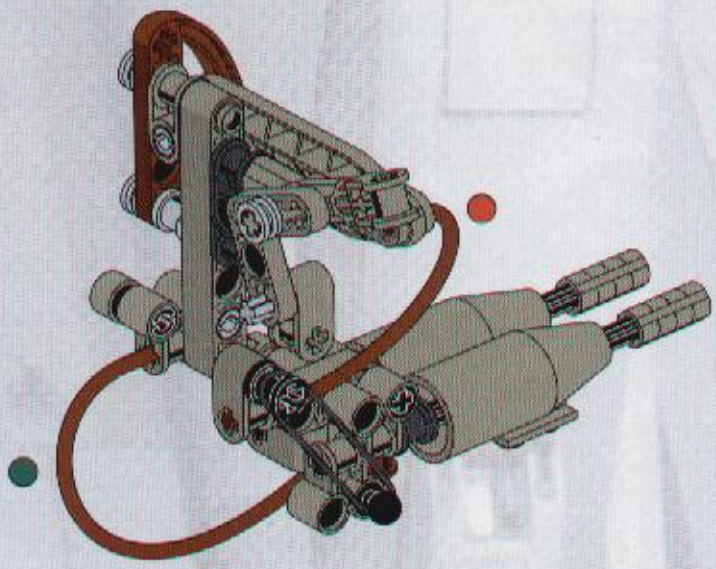

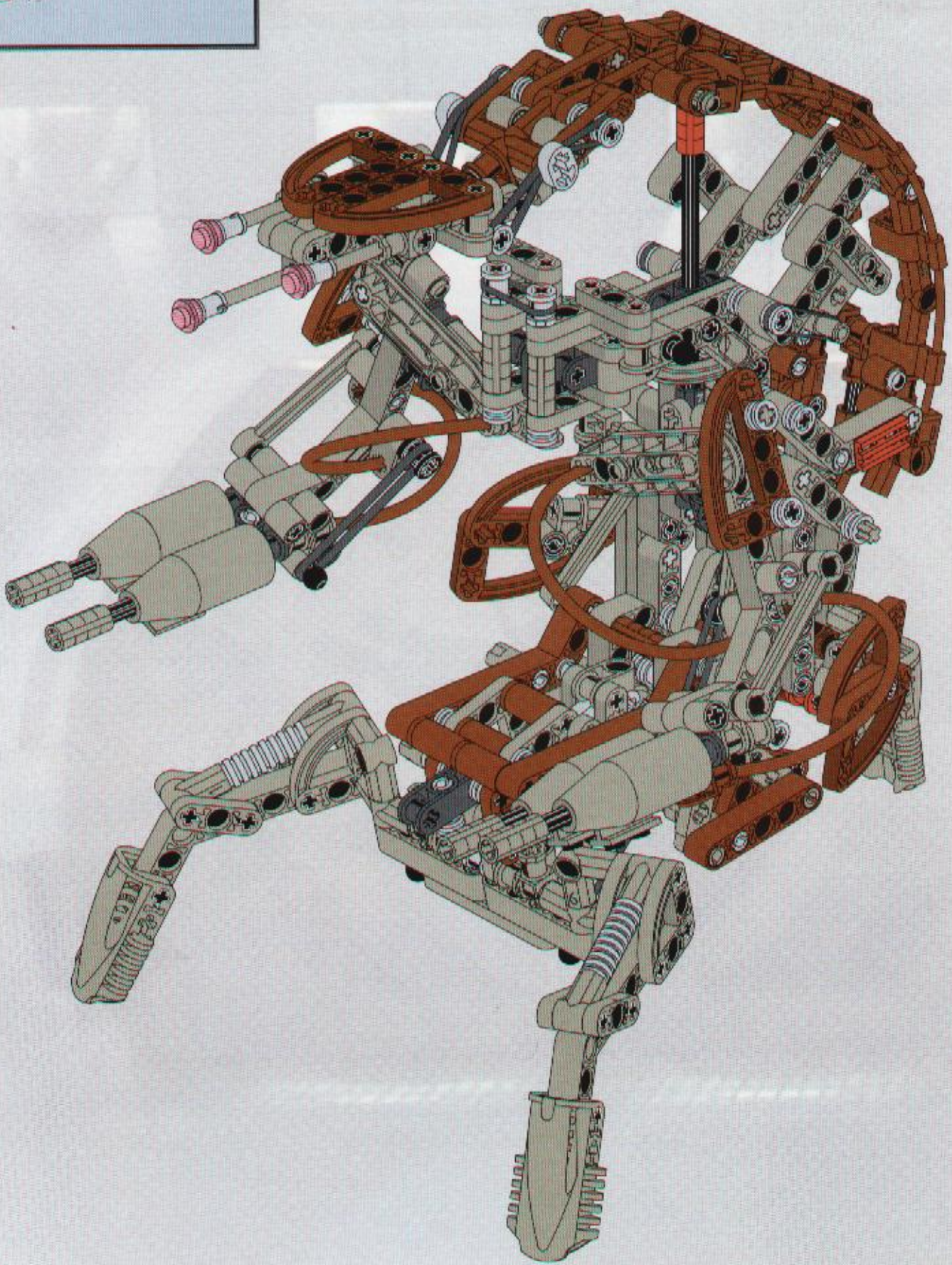

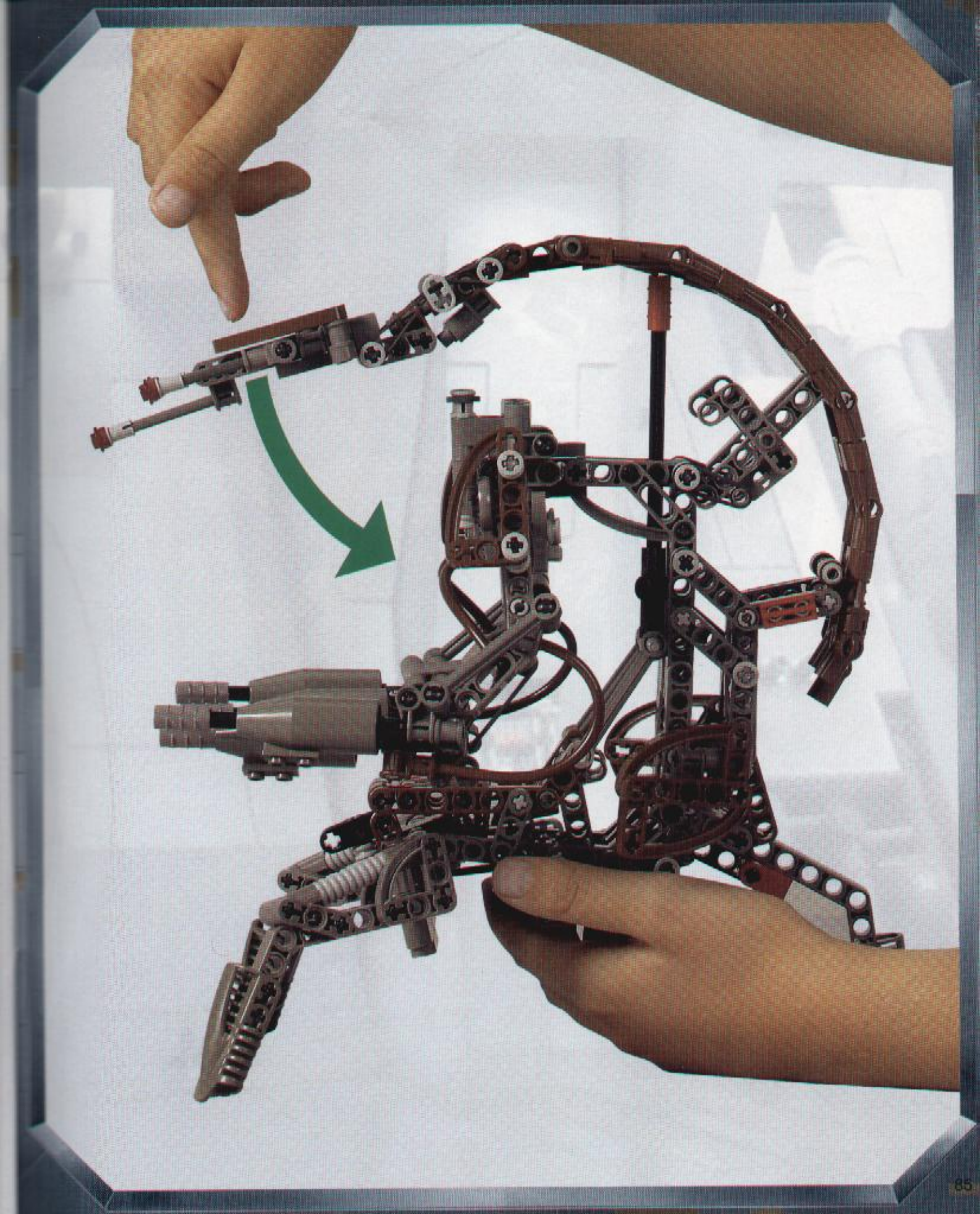

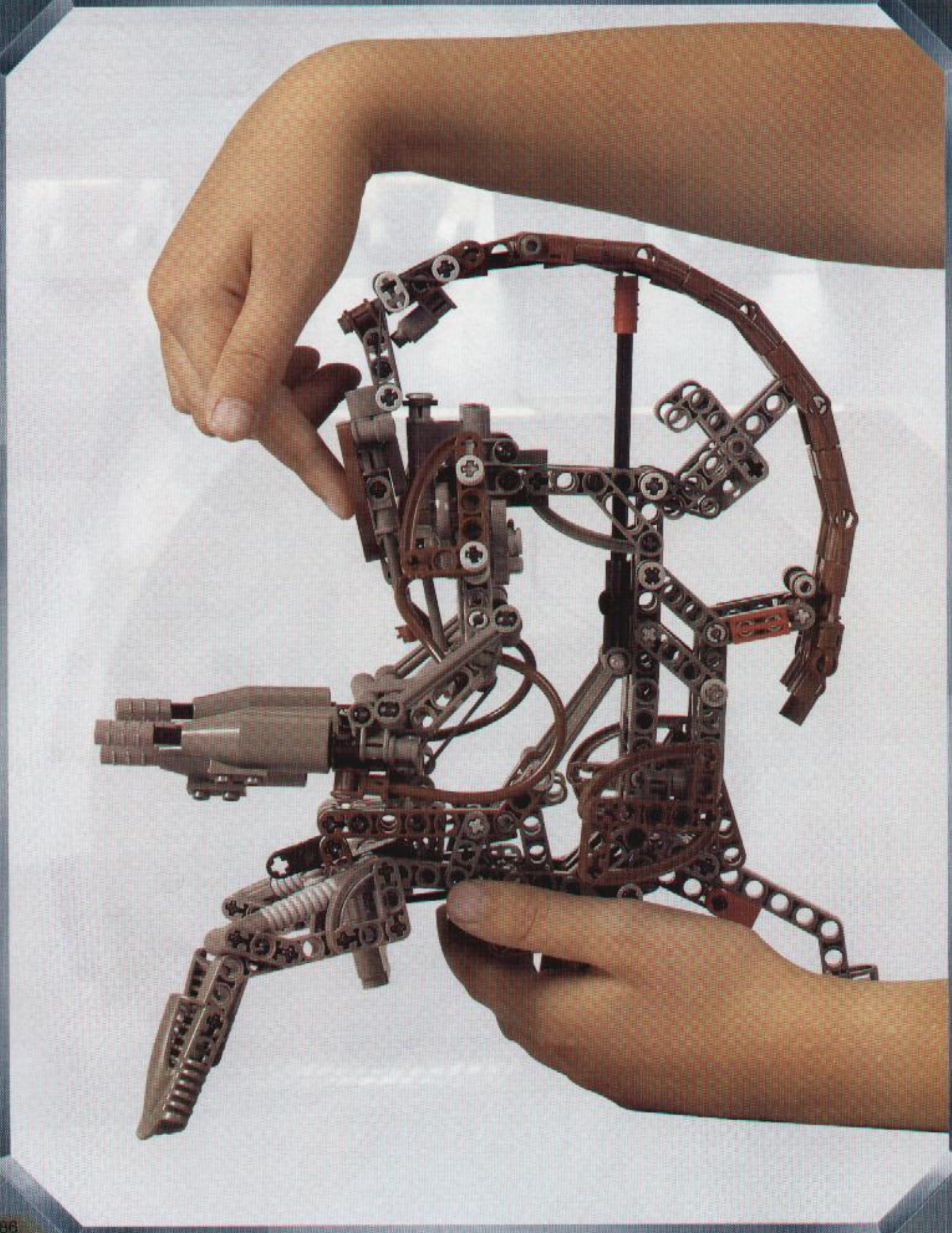

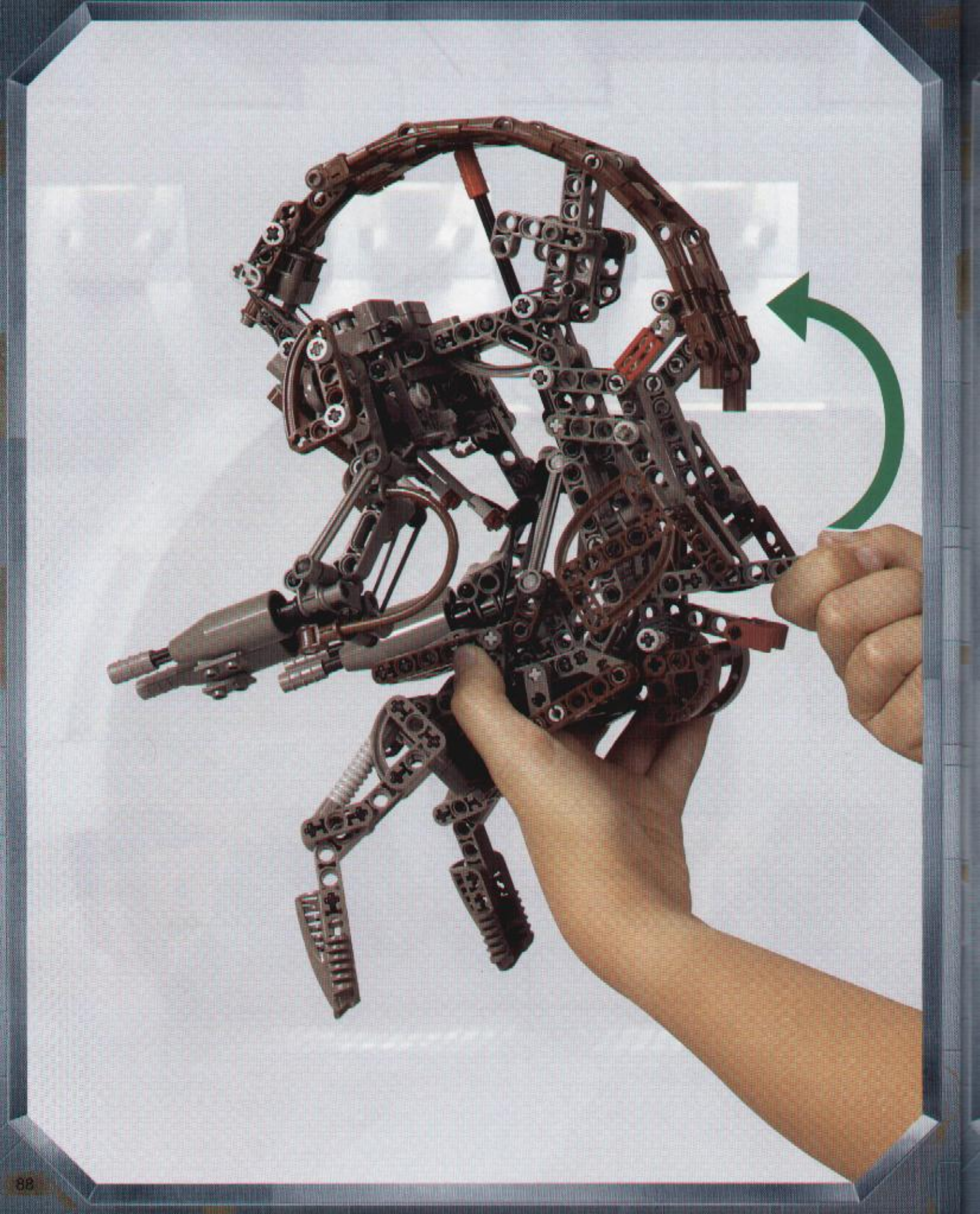

CLICK!

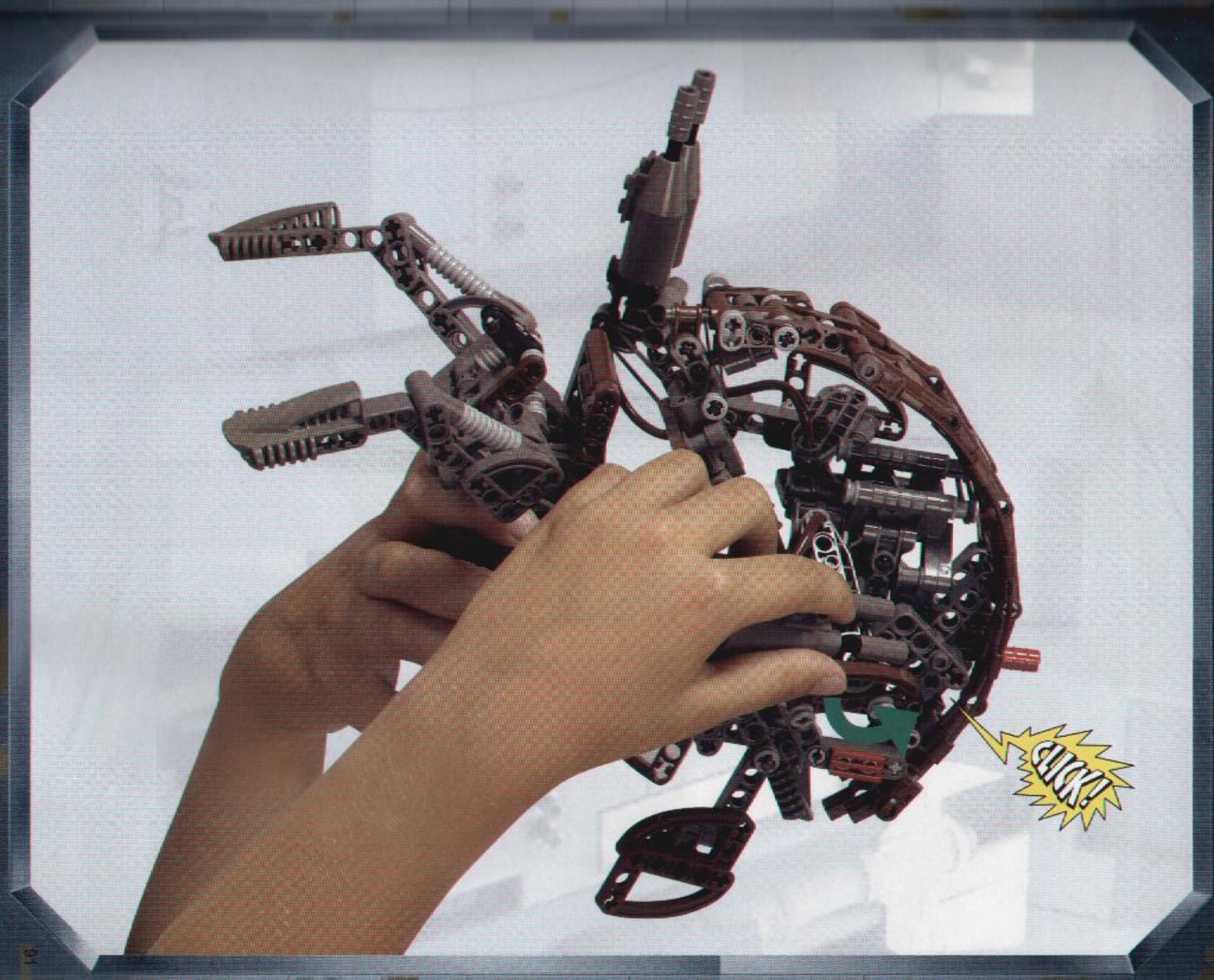
CLICK!

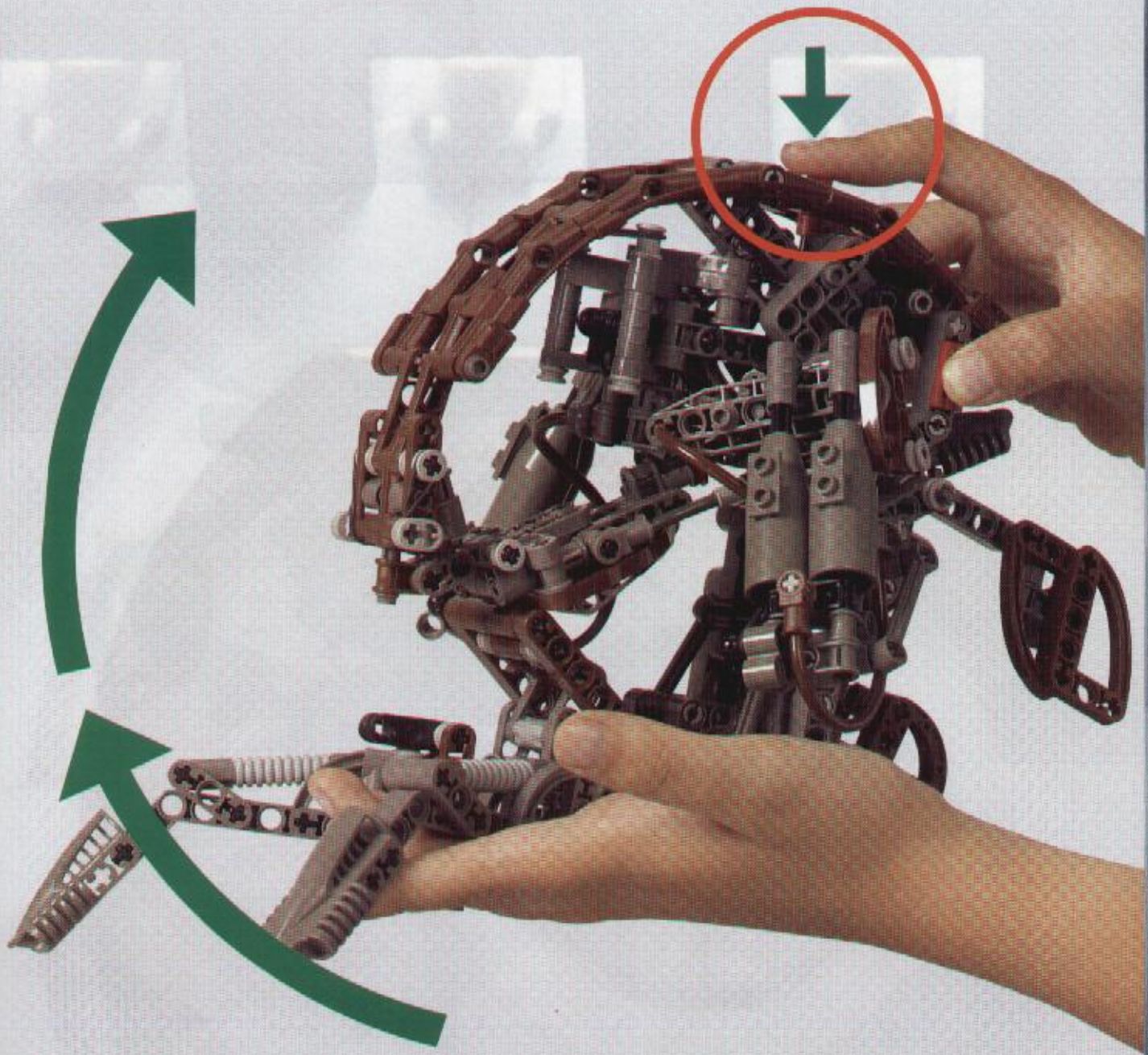

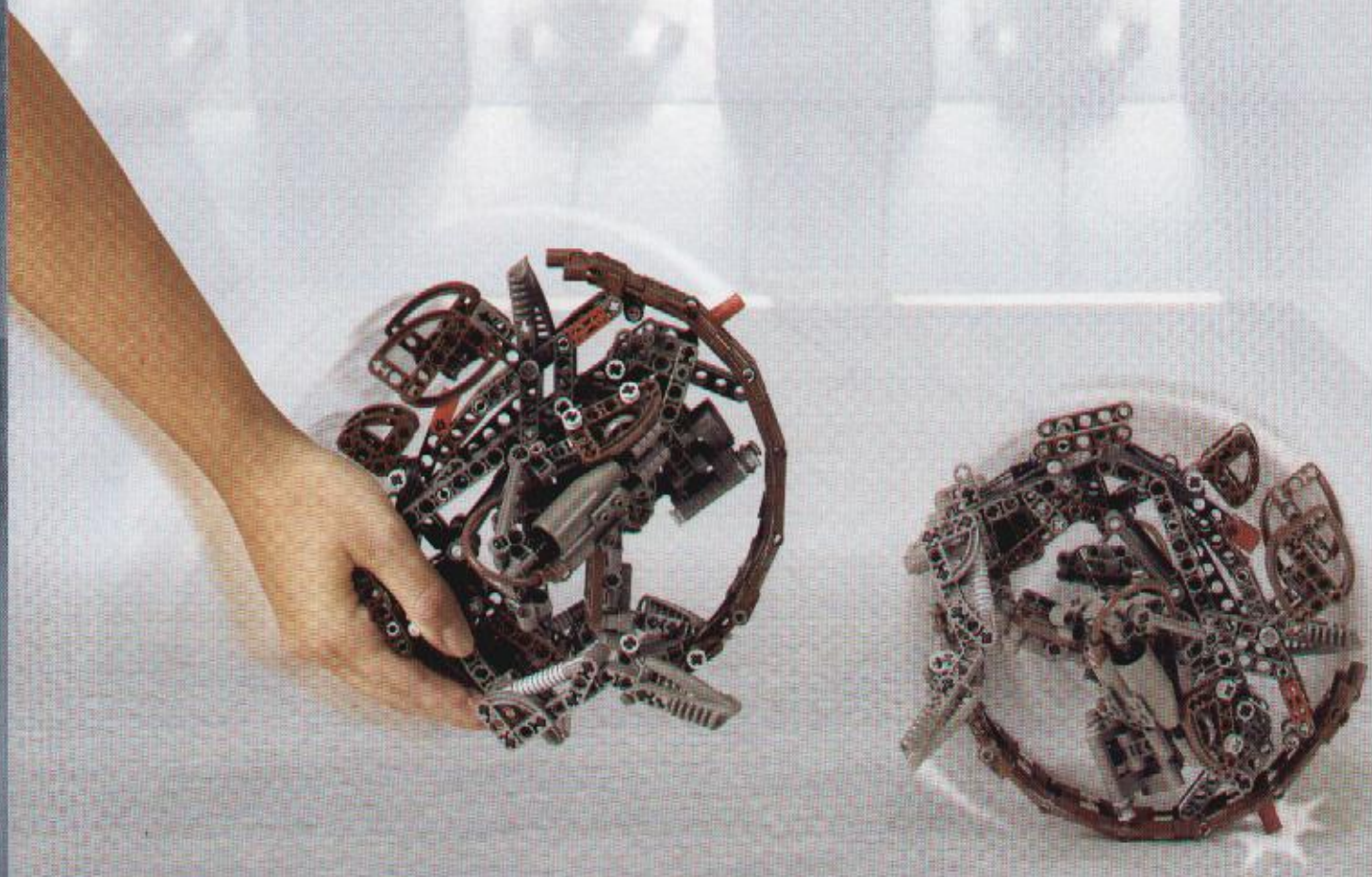

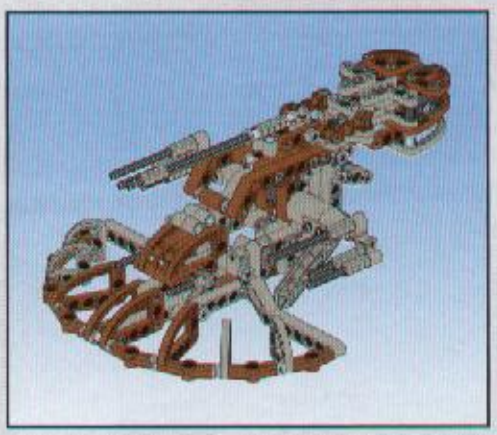

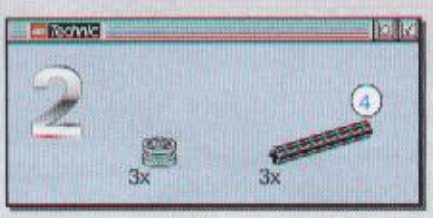
Technic
2
4
3x
3x

4
3x

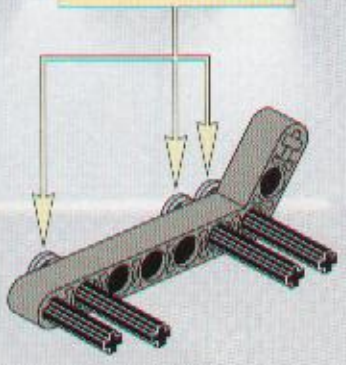

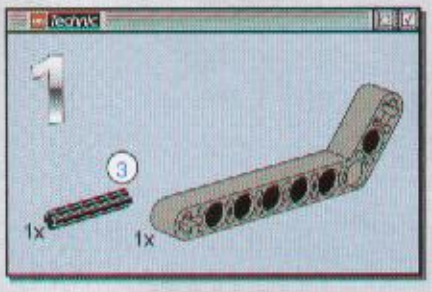
Technic
1
3
1x
1x

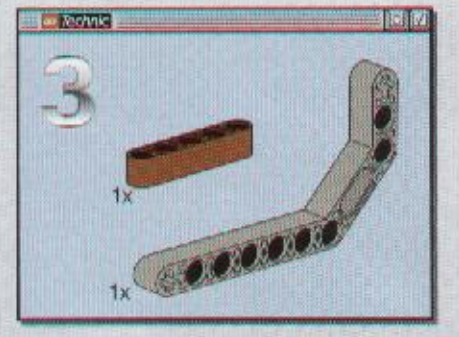
Technic
3
1x
1x

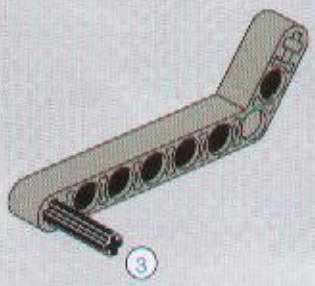
3

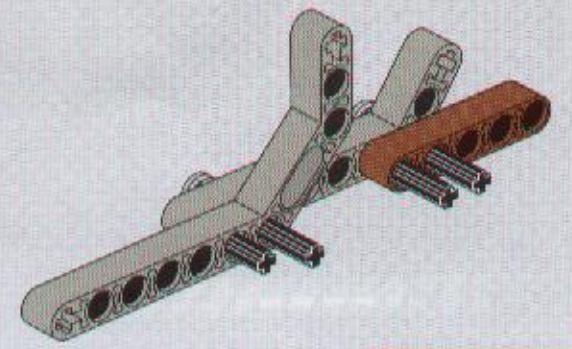

4
3
1:1

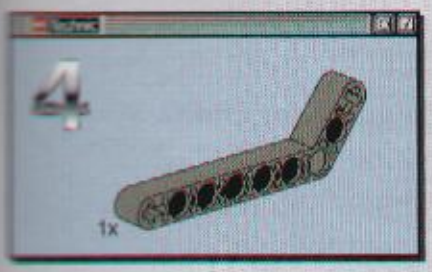
4
1x

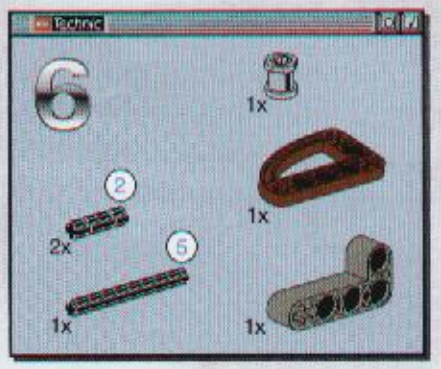
6
1x
2
2x
5
1x
1x
1x

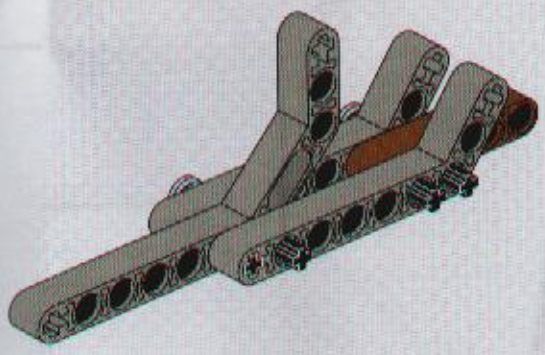

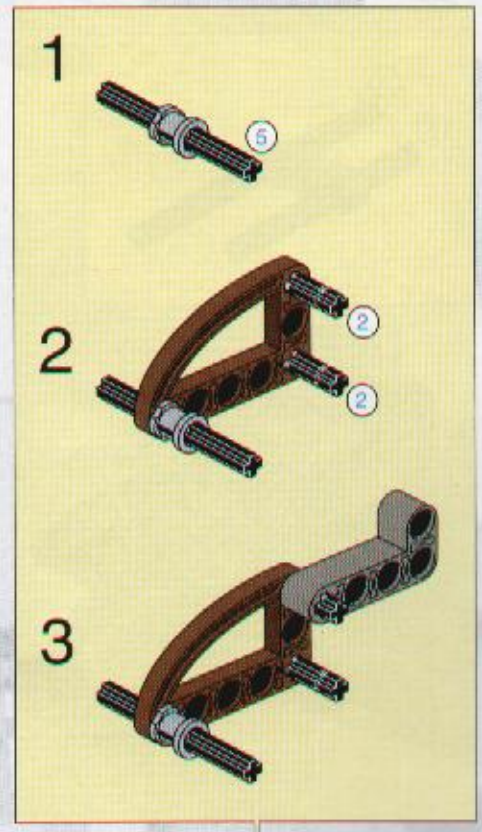
1
5
2
2
2
3

5
2
3x
1x

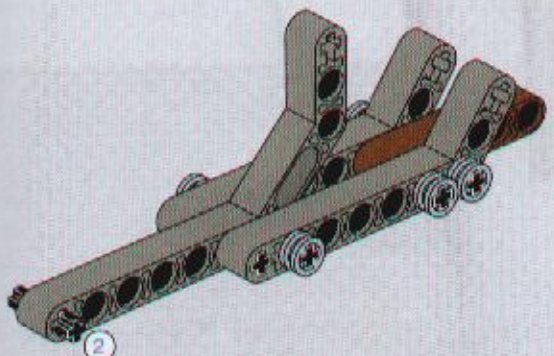
2

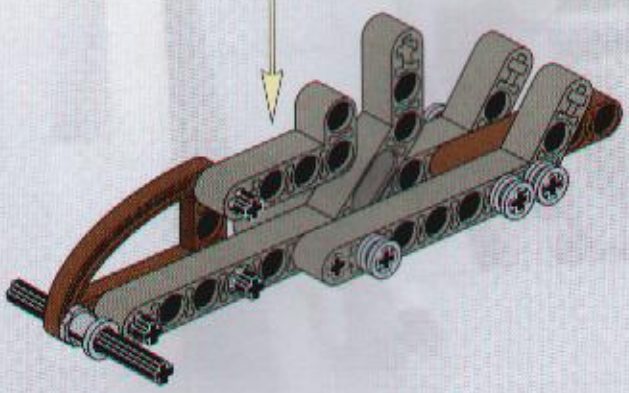

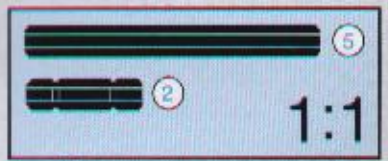
5
2
1:1

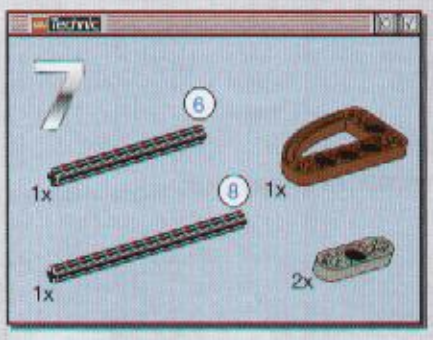
7
6
1x
8
1x
1x
2x

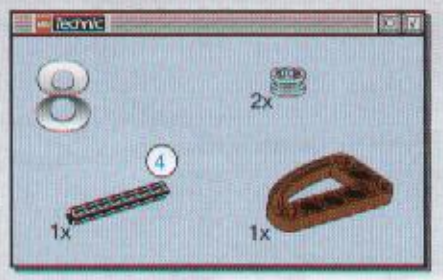
8
2x
4
1x
1x

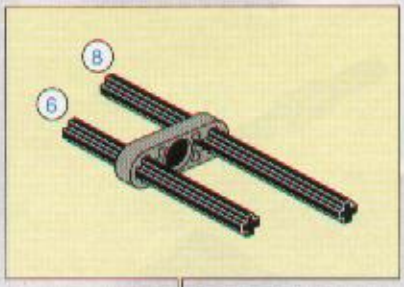
8
6

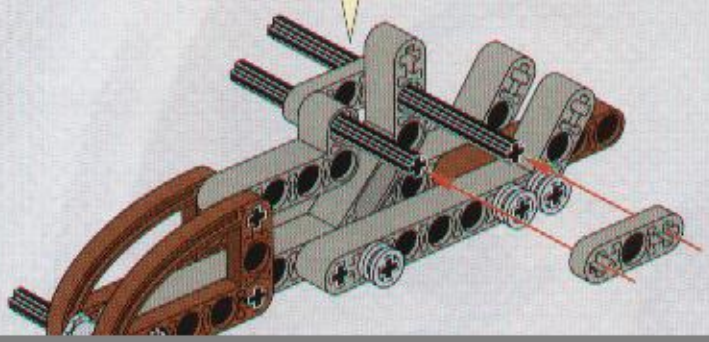

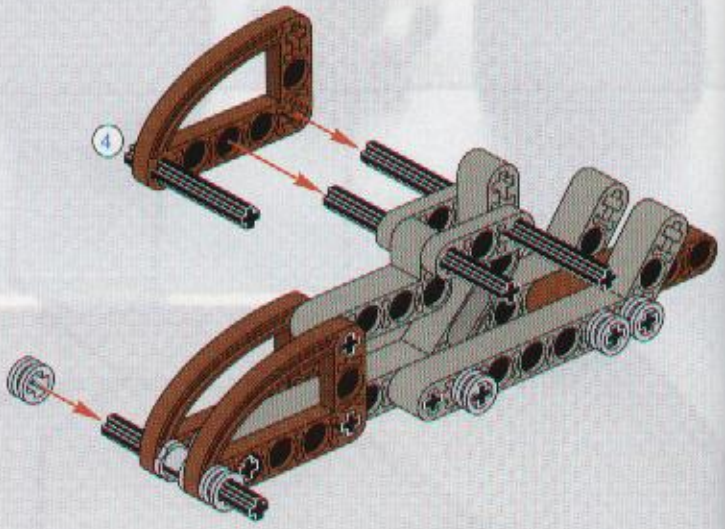
4

9

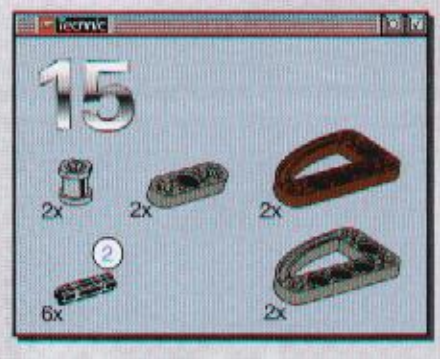
15
2x
2x
2x
2
6x
2x

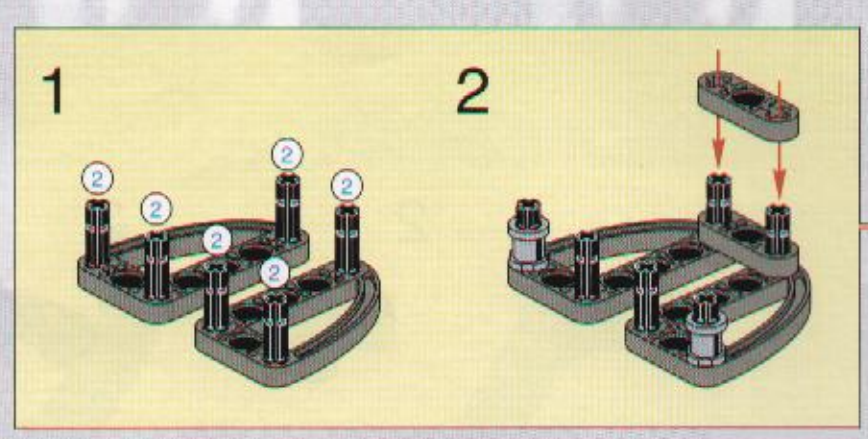
1
2
2
2
2
2
2
2

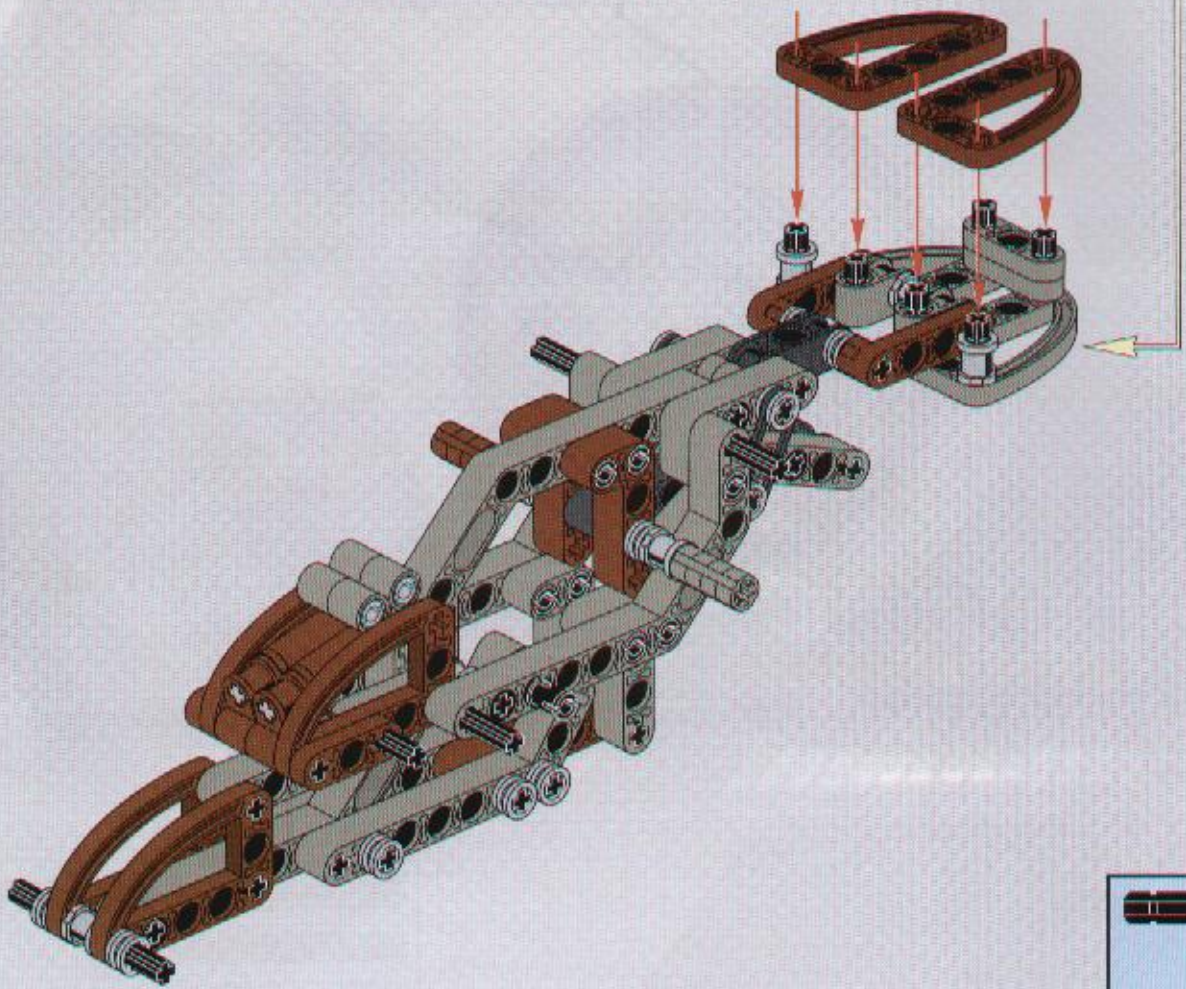

2
1:1

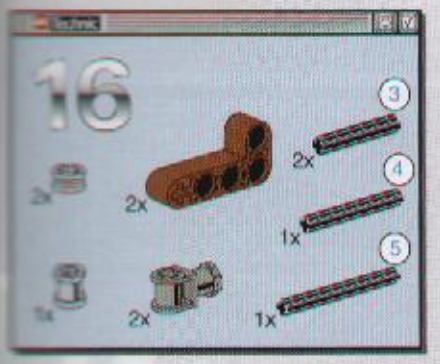
16
3
2x
2x
4
1x
5
2x
1x

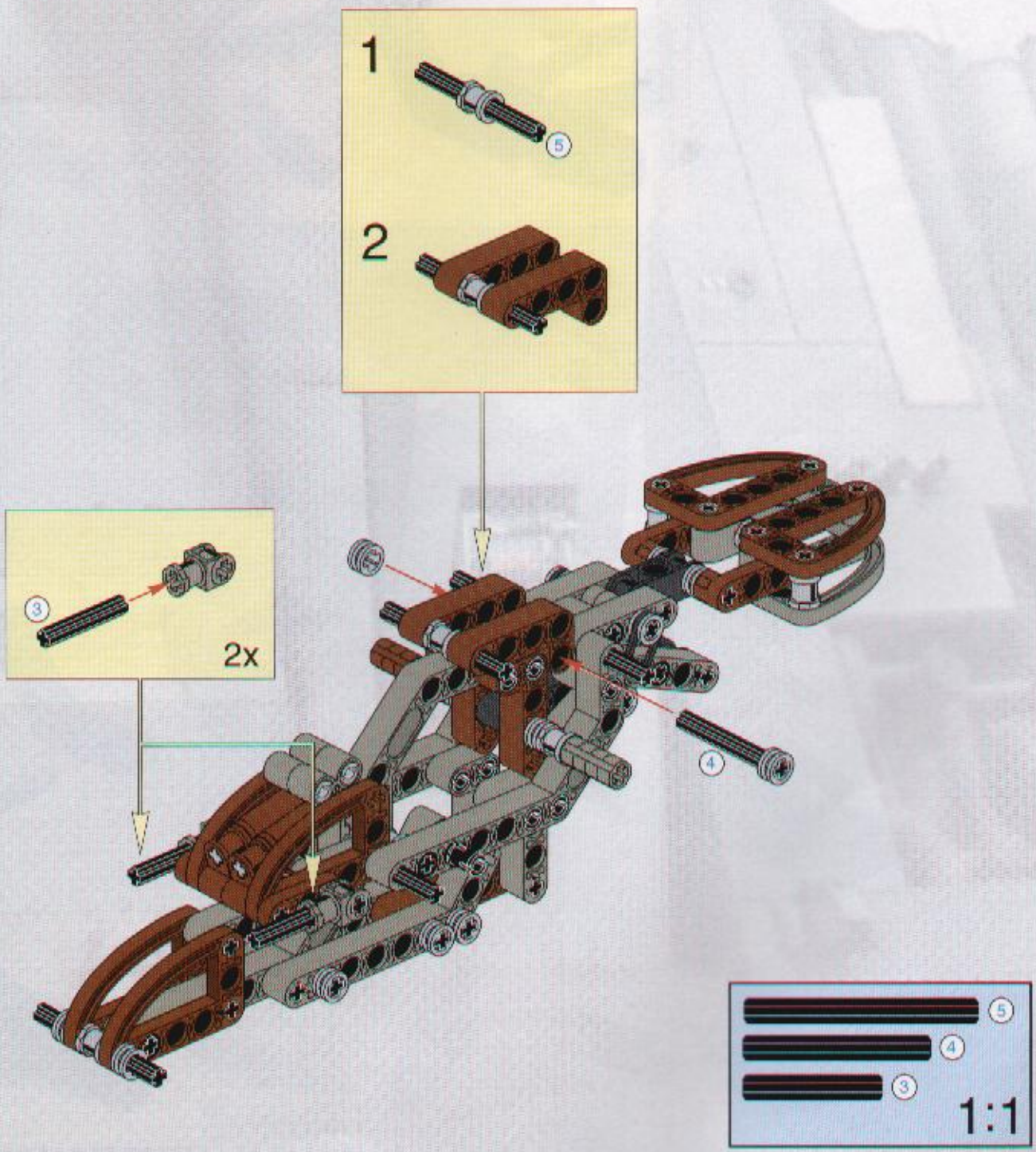
1
5
2
3
2x
4
5
4
3
1:1

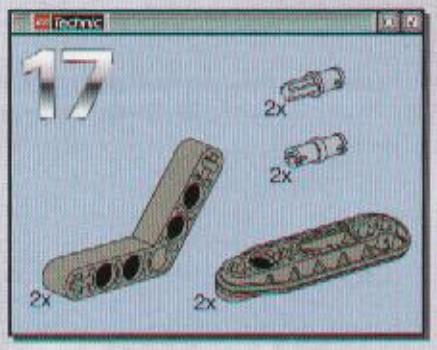
17
2x
2x
2x
2x

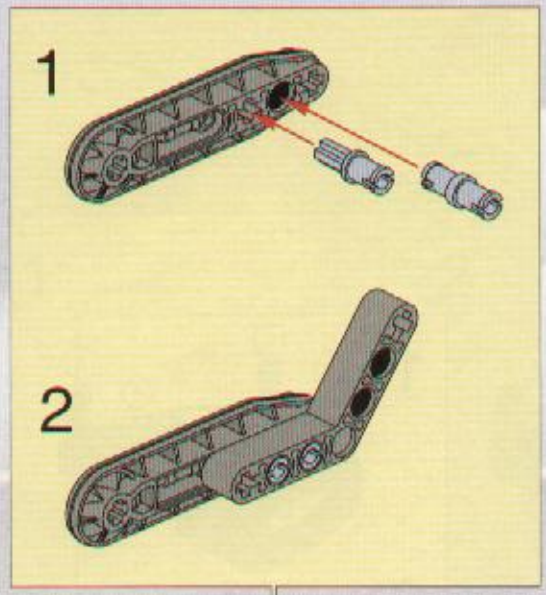
1
2

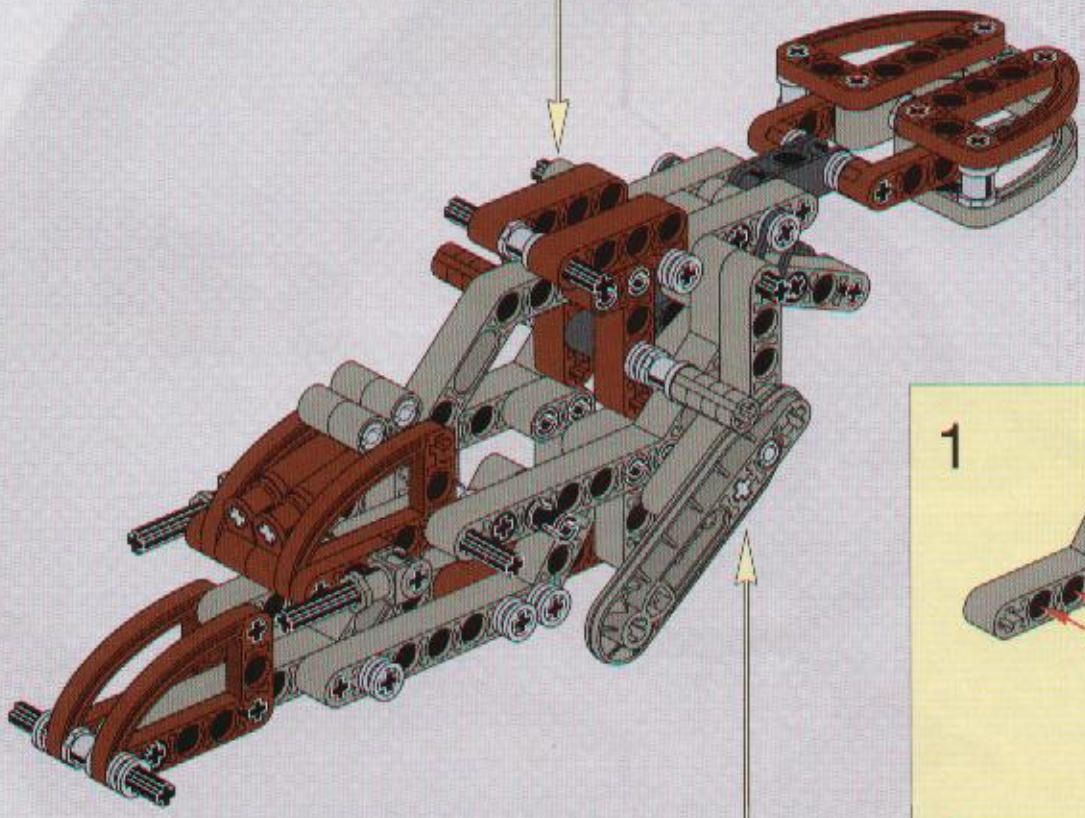

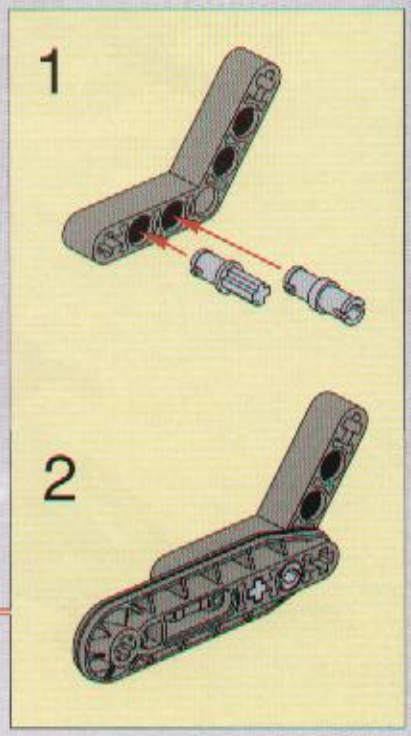
1
2

18
2x
3
2x
2x
4x

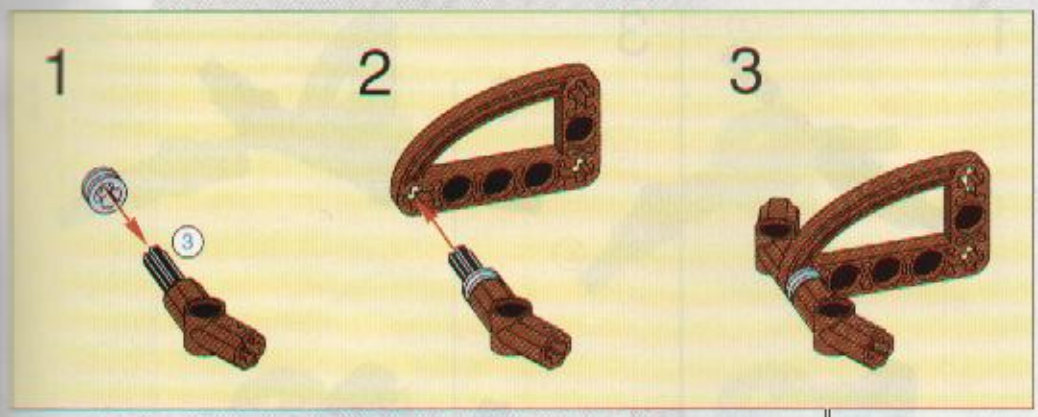
1
2
3
3

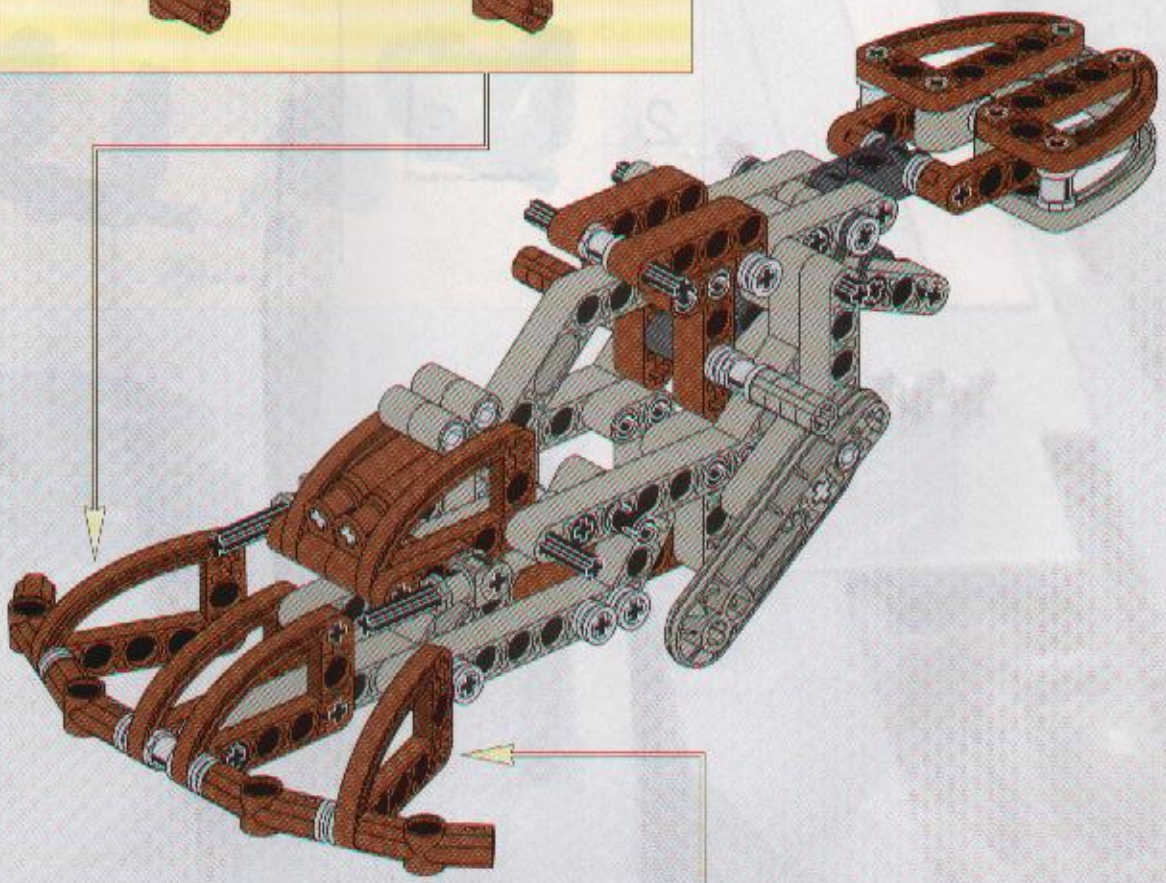

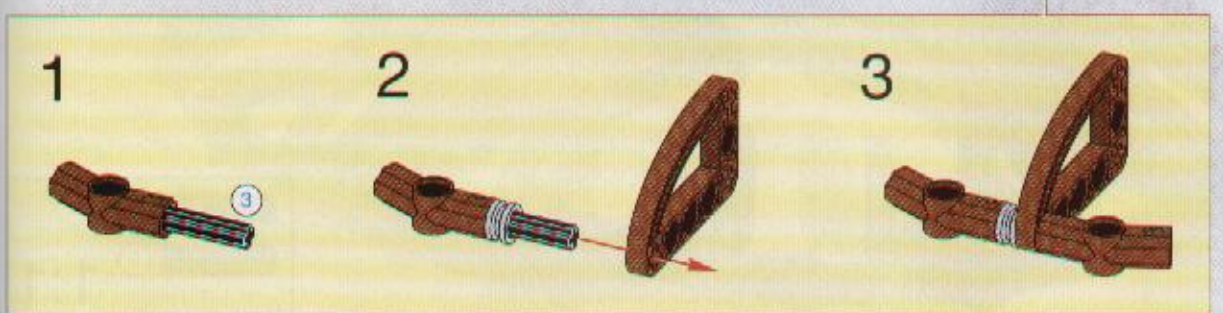
1
2
3
3

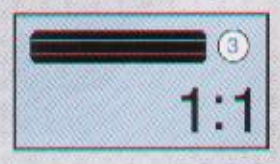
3
1:1

Technic
19
2
1x
3
2x
4x
2x
2x

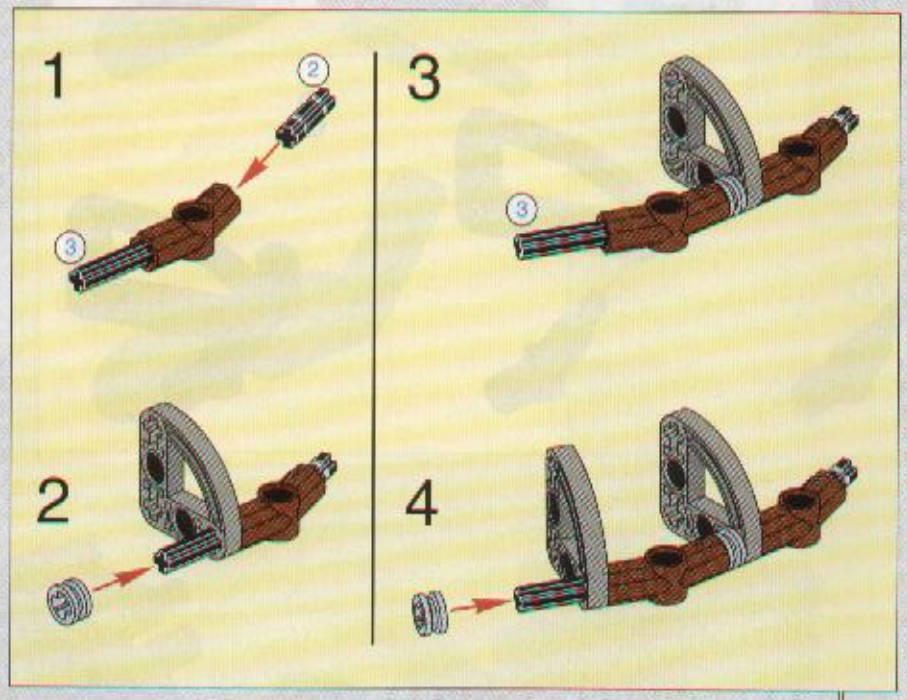
1
2
3
2
3
4

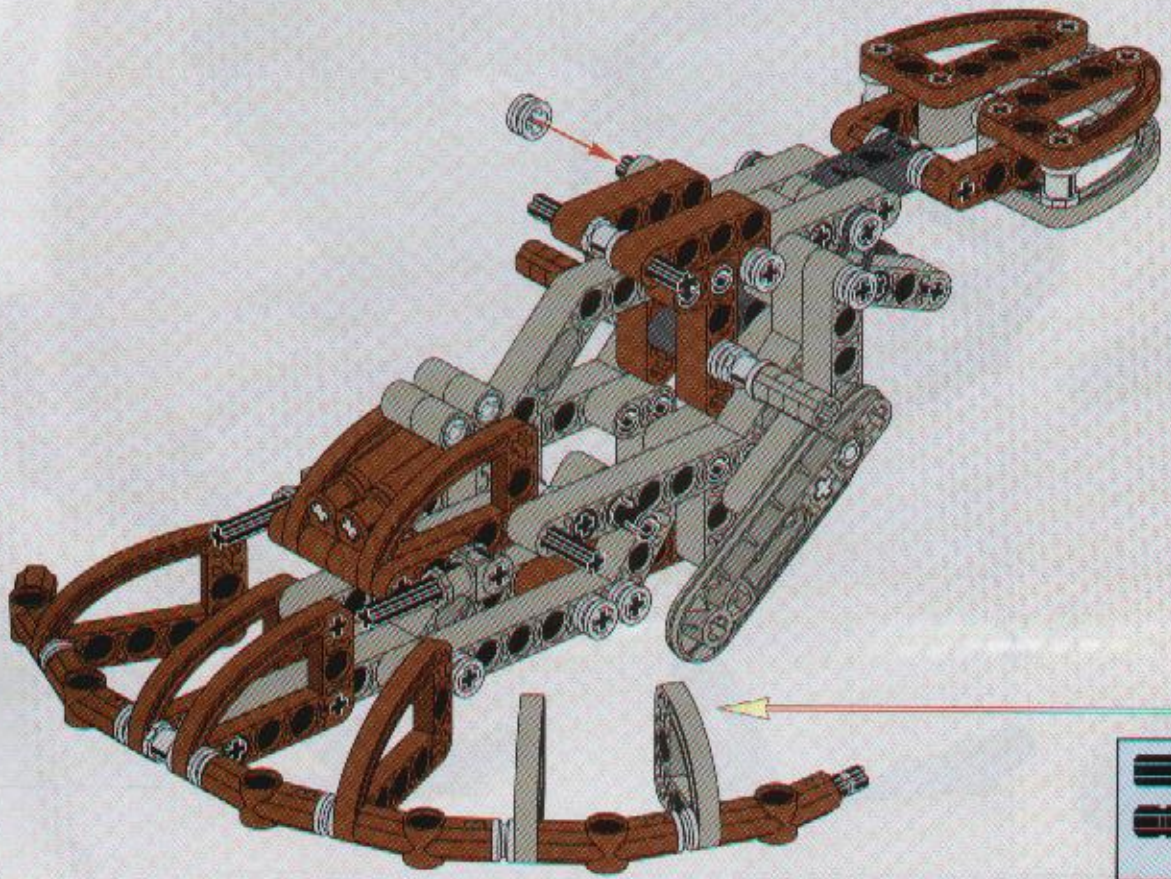

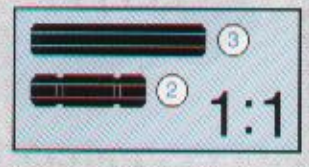
3
2
1:1

20
2
1x
3
2x
2x
2x
2x

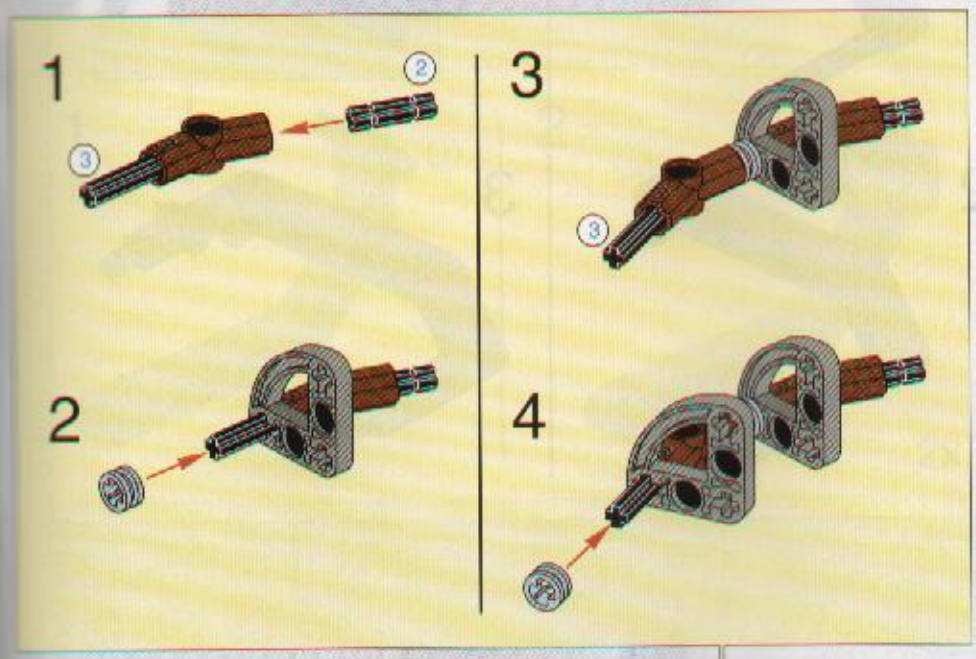
1
2
3
3
2
4

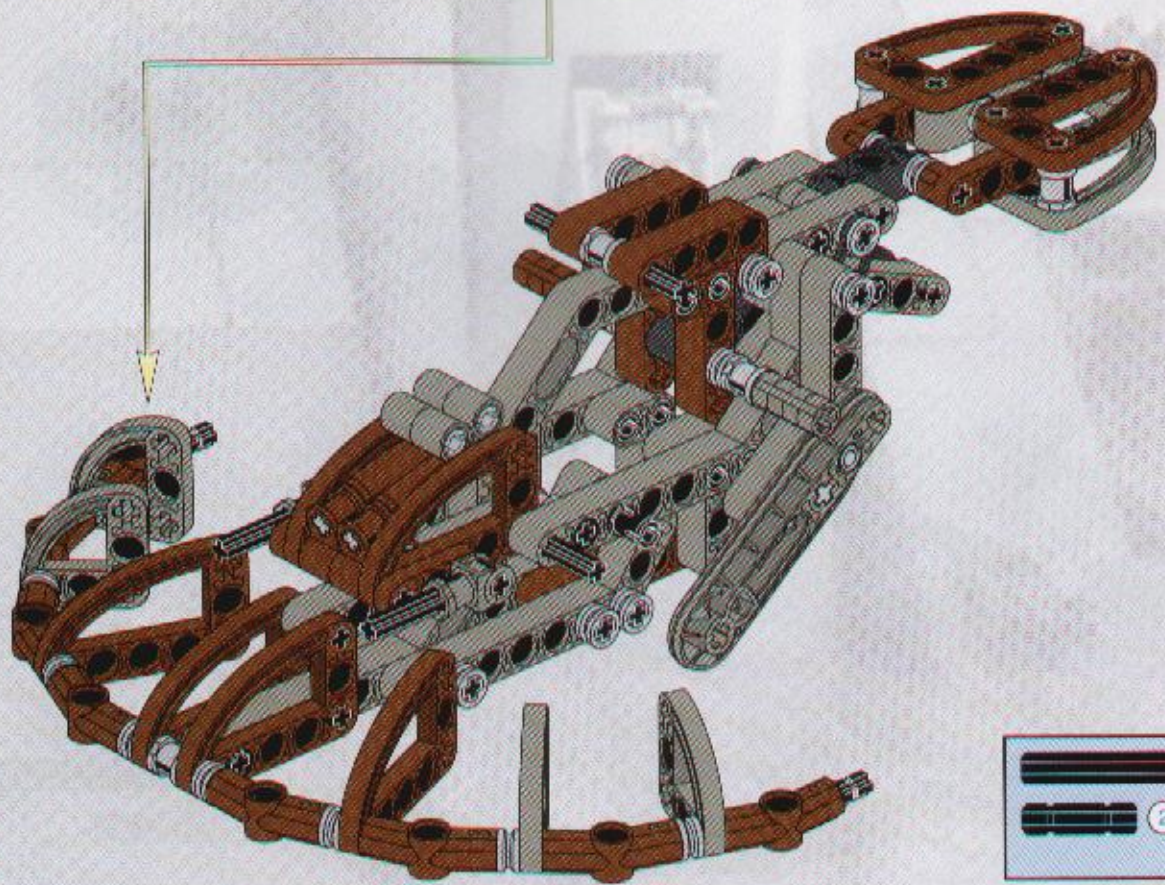

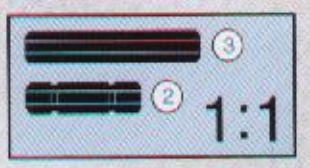
3
2
1:1

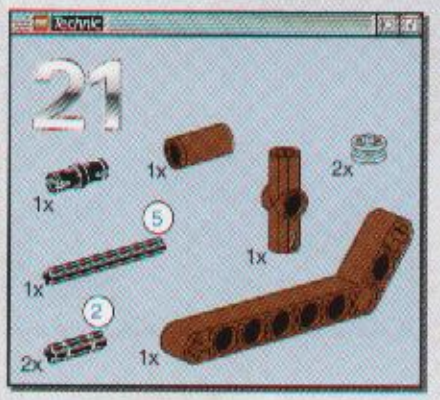
21
1x
1x
2x
5
1x
1x
2
2x
1x

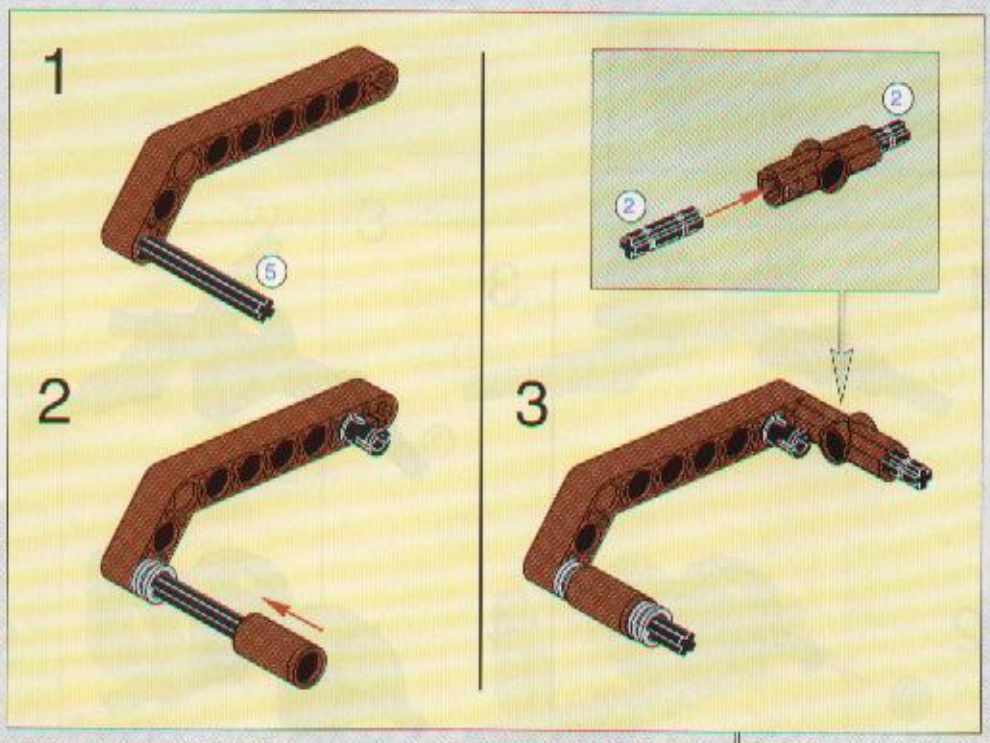
1
5
2
2
2
3

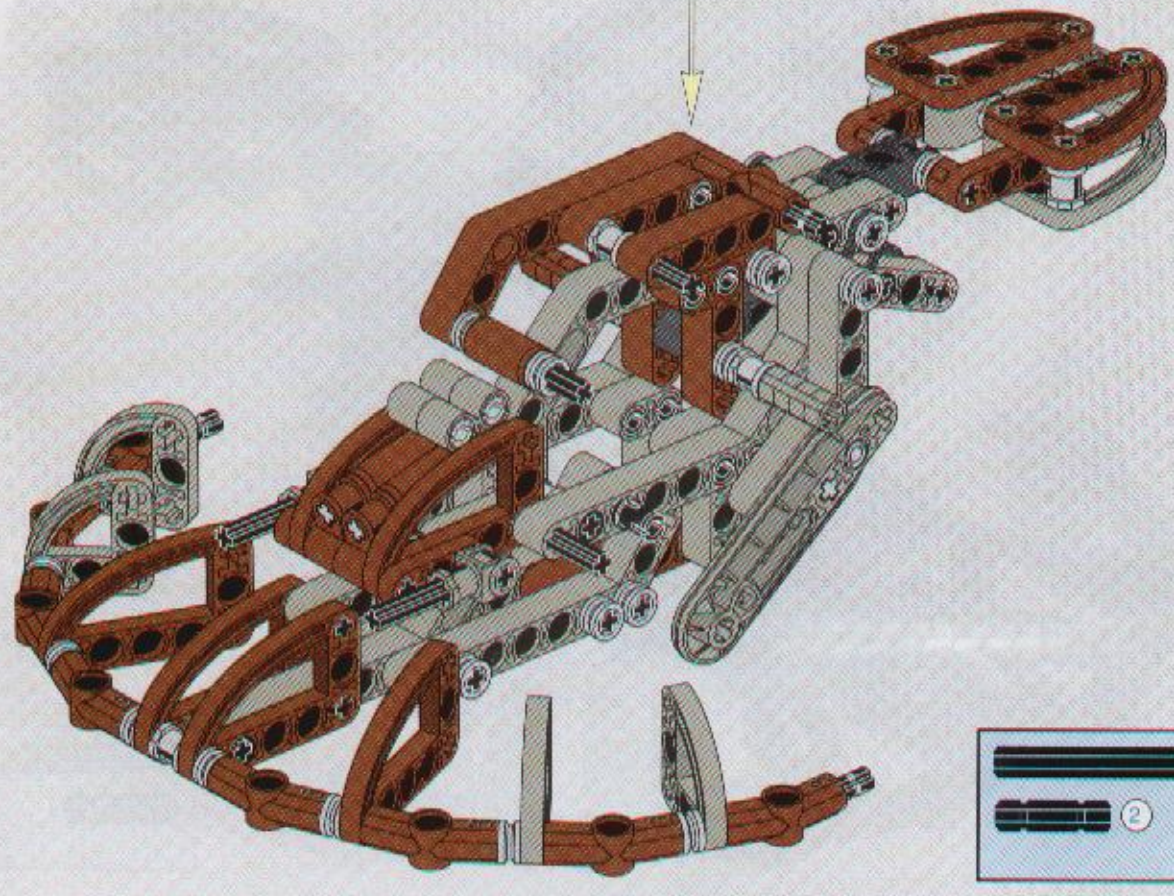

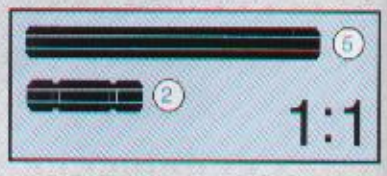
6
2
1:1

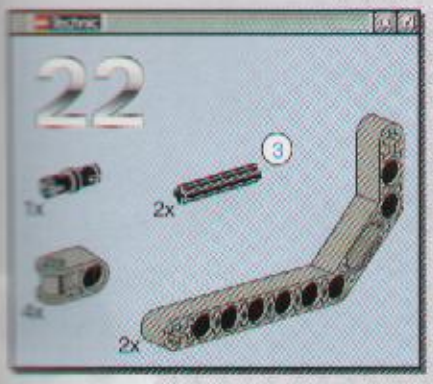
22
3
1x
2x
4x
2x

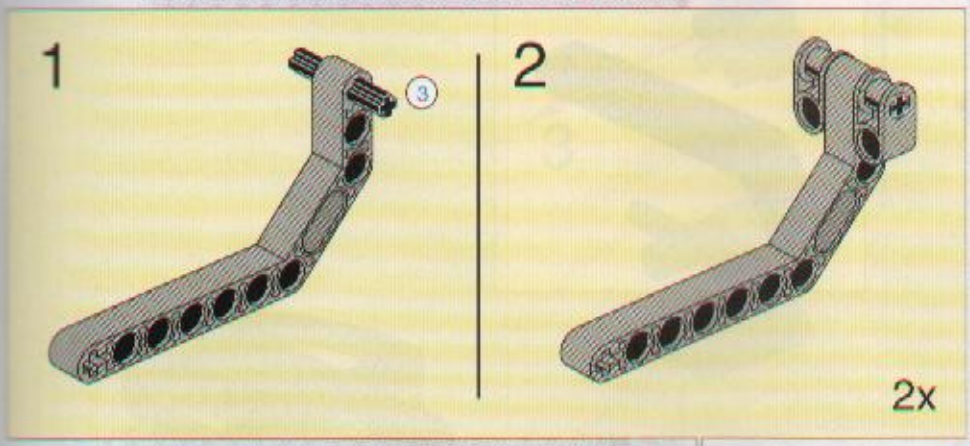
1
3
2
2x

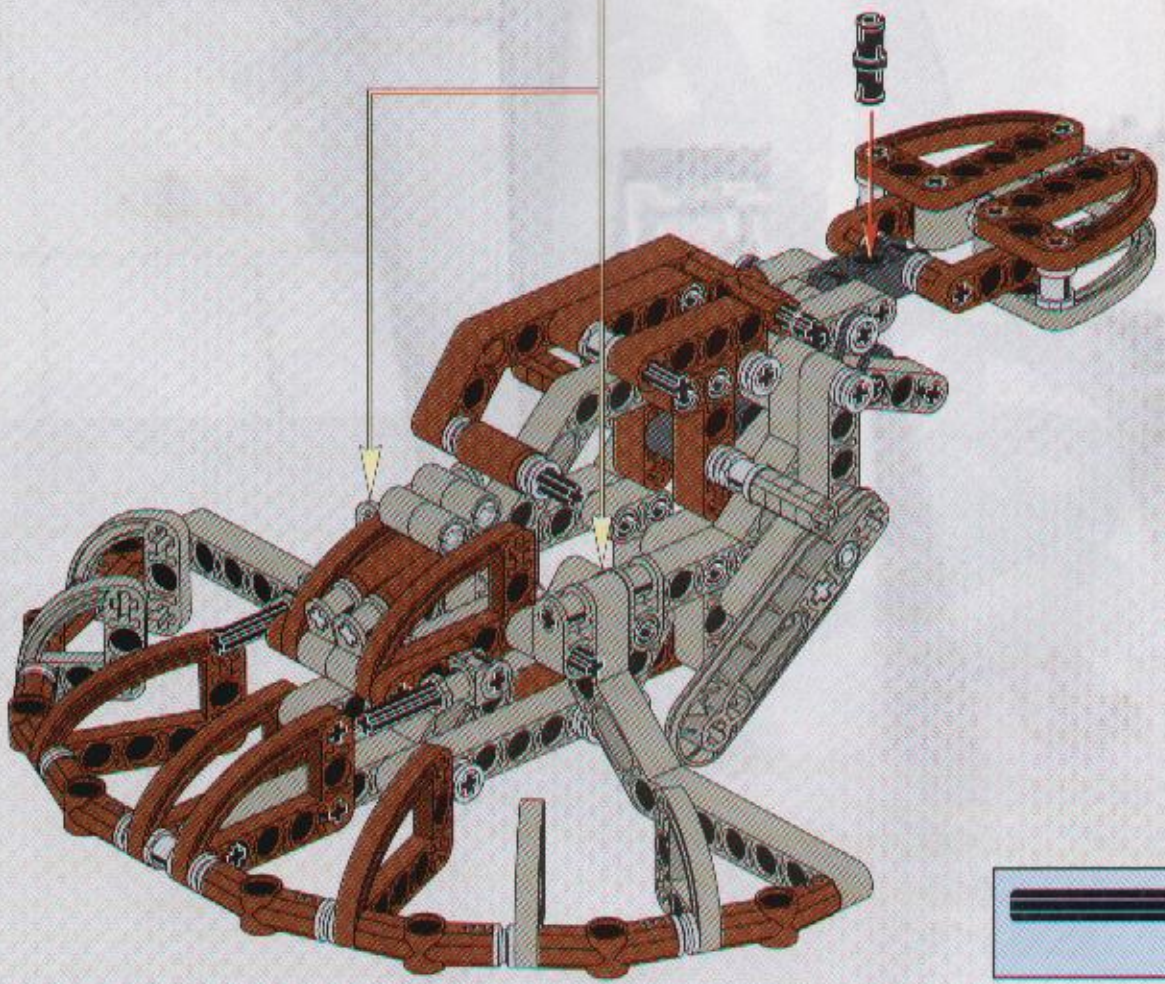

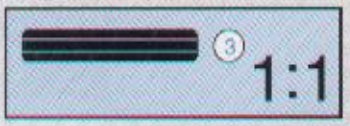
3
1:1

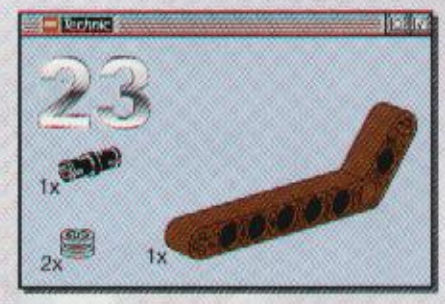
23
1x
2x
1x

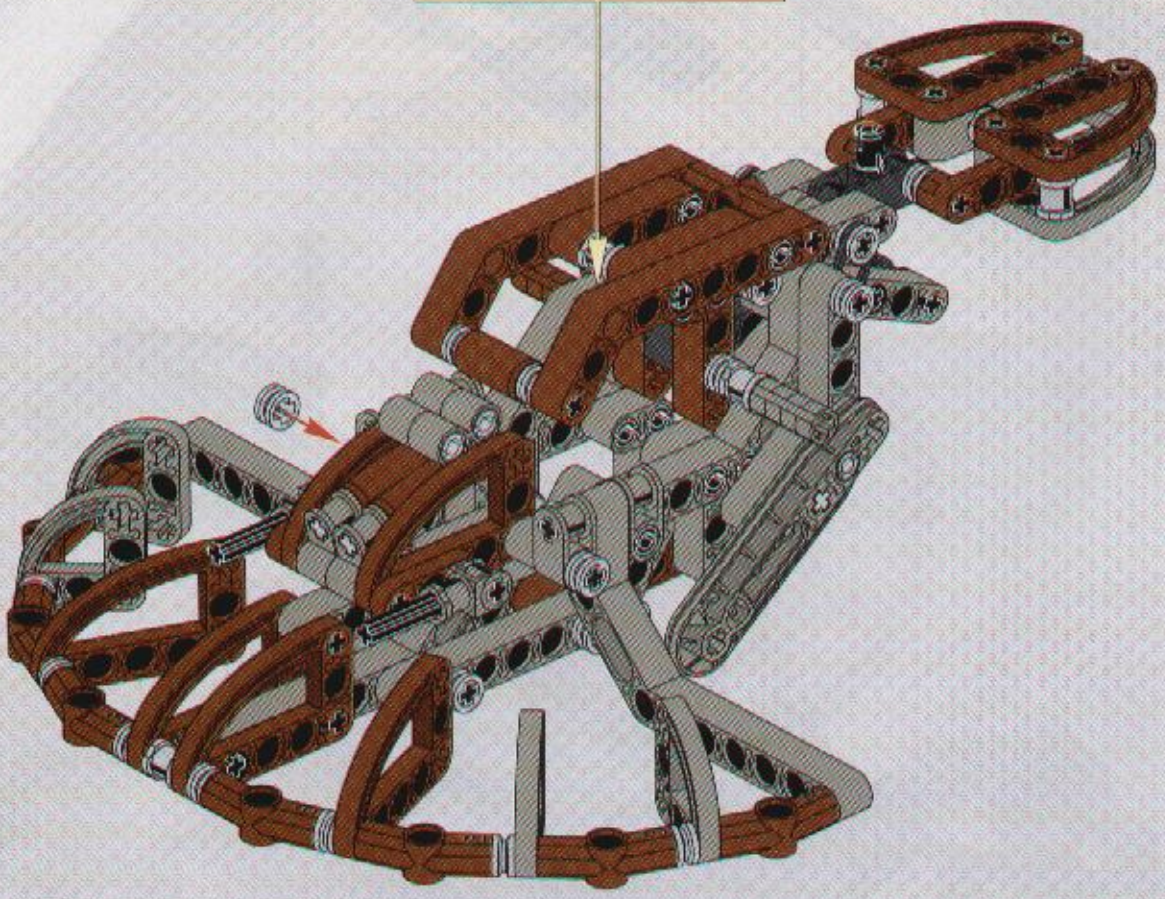

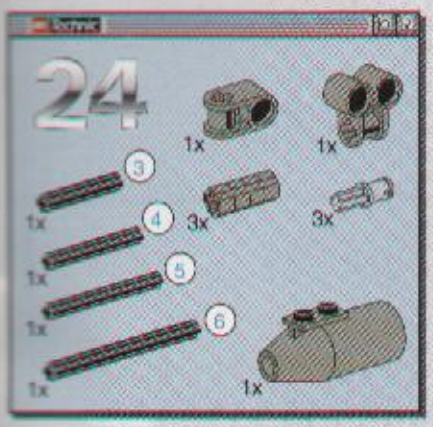
24
1x
1x
3
1x
4
3x
3x
1x
5
1x
6
1x
1x

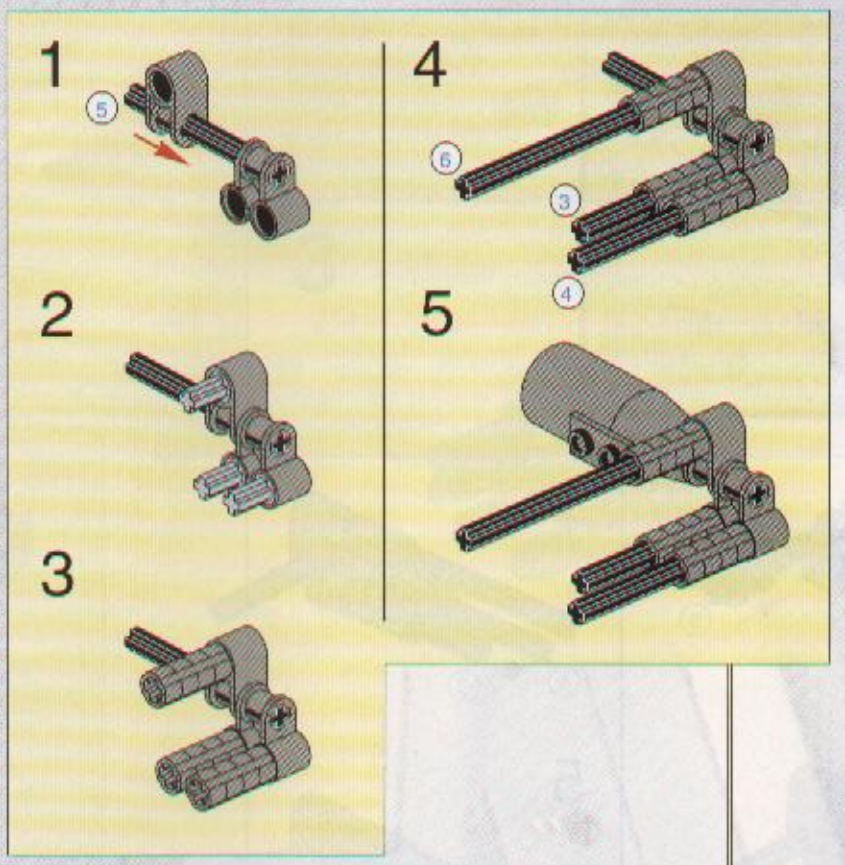
1
5
2
3
4
6
3
4
5

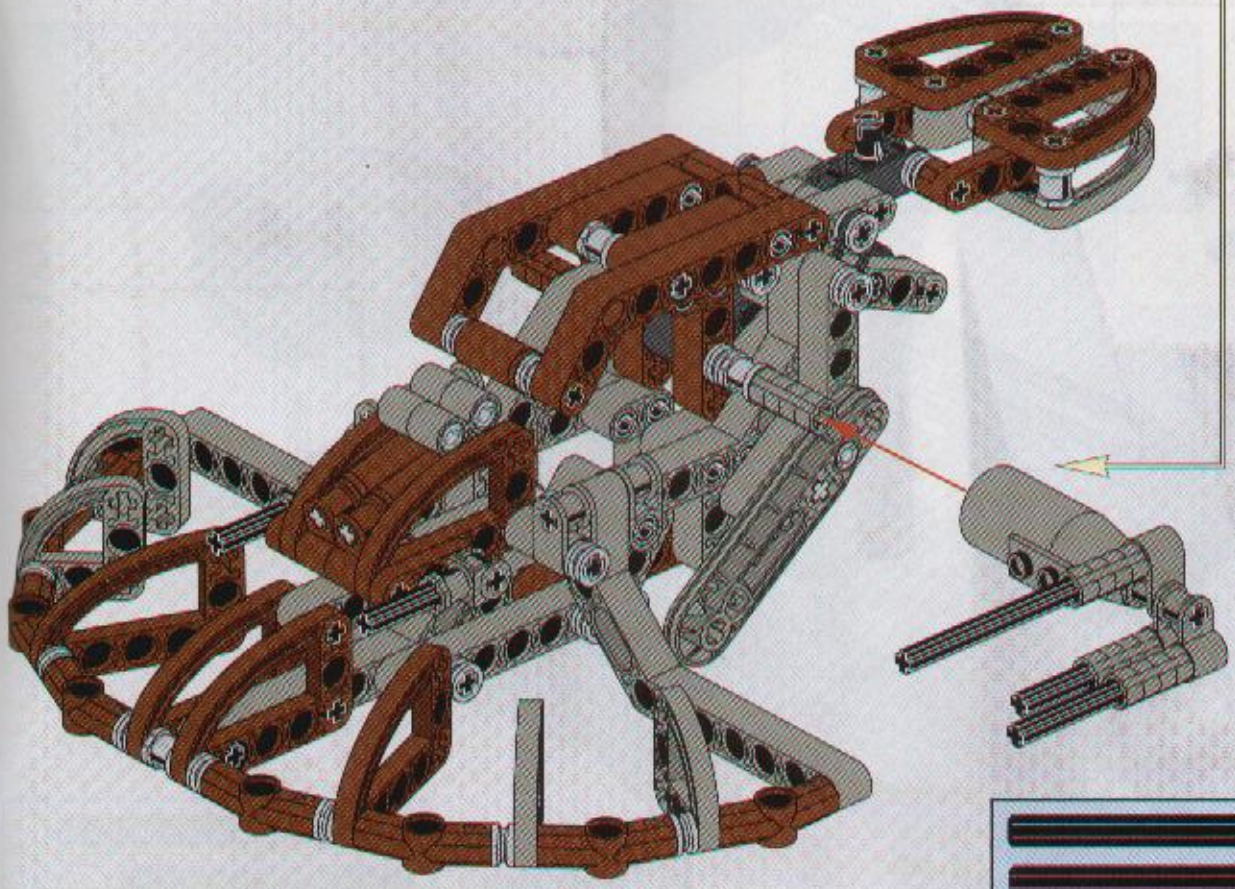

6
5
4
3
1:1

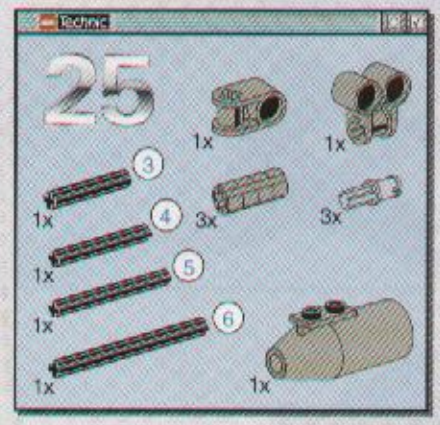
Technic
25
1x
1x
3
1x
4
3x
3x
5
1x
6
1x
1x

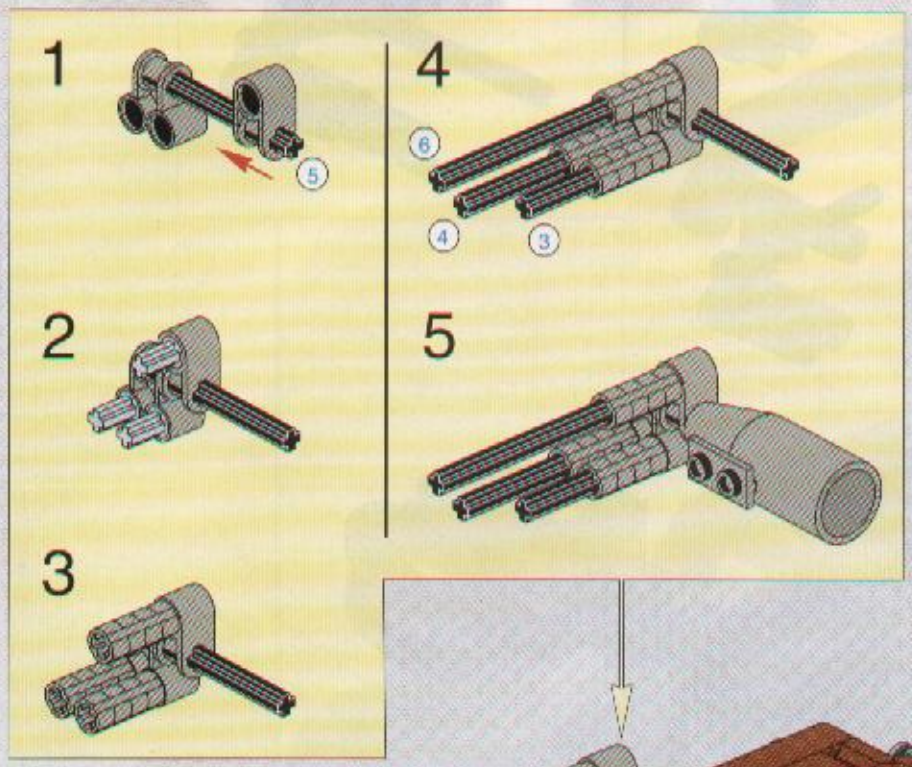
1
5
2
3
4
6
4
3
5

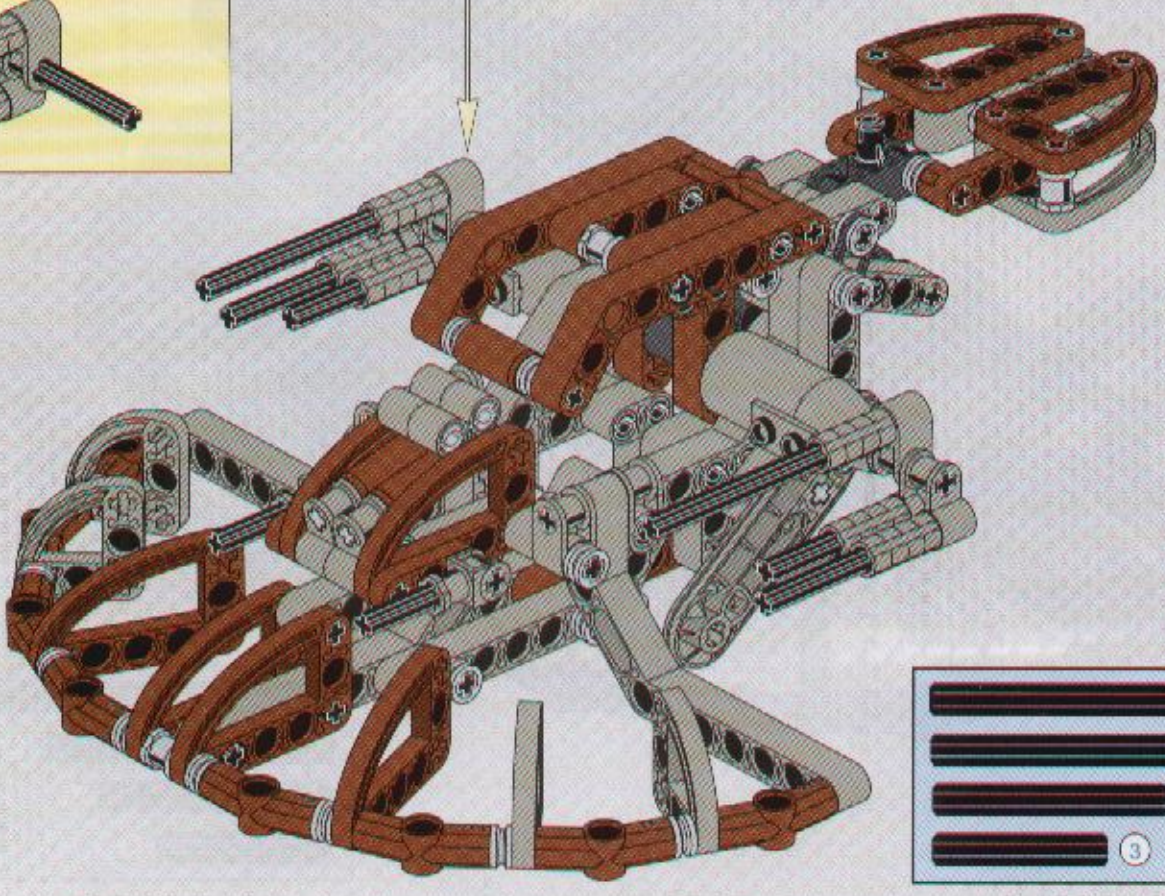

6
5
4
3
1:1

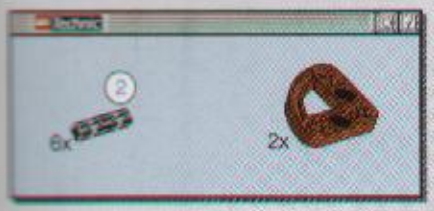

1

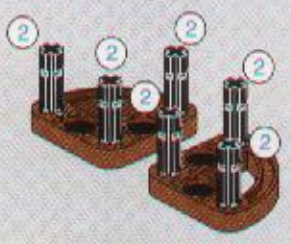

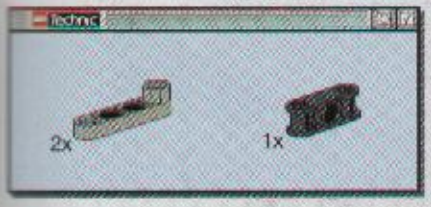

2

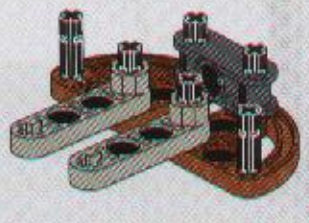

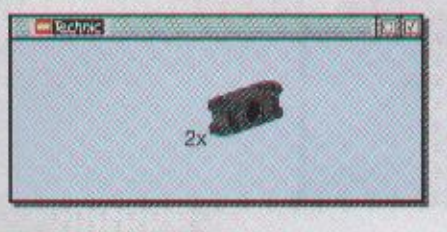

3

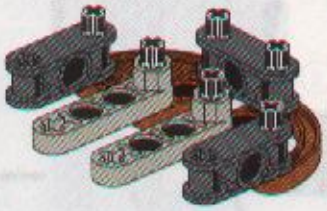

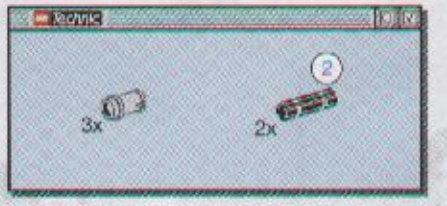

4

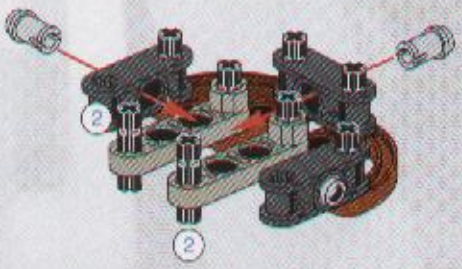

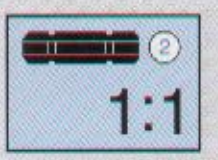

5

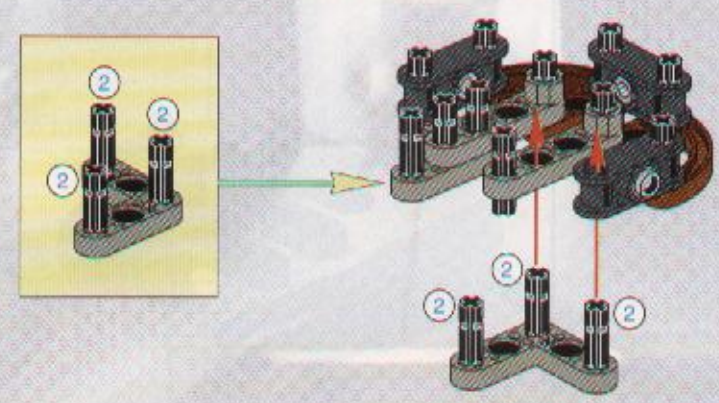

6

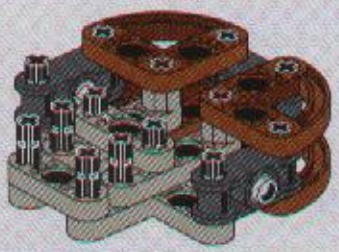

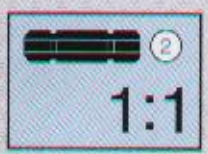

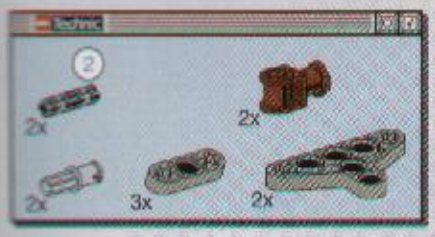

7

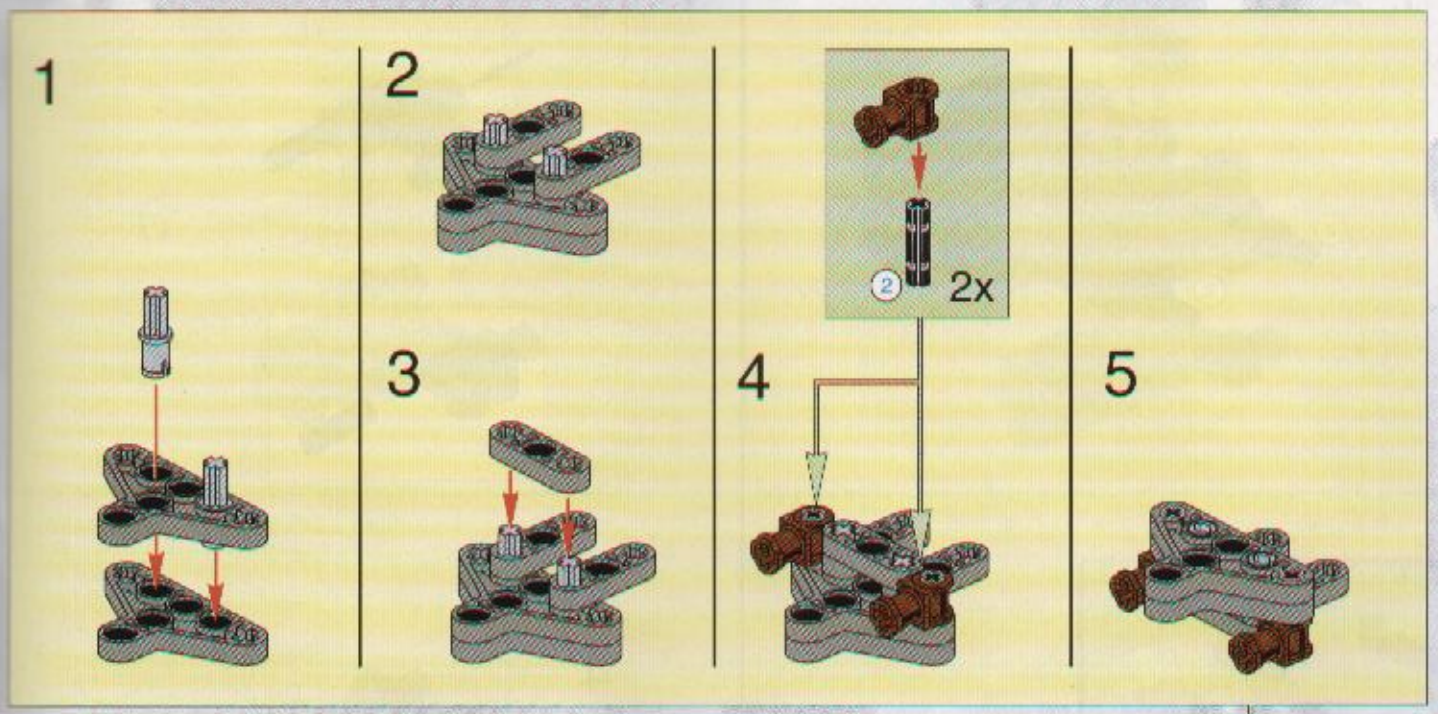

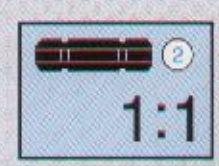

8

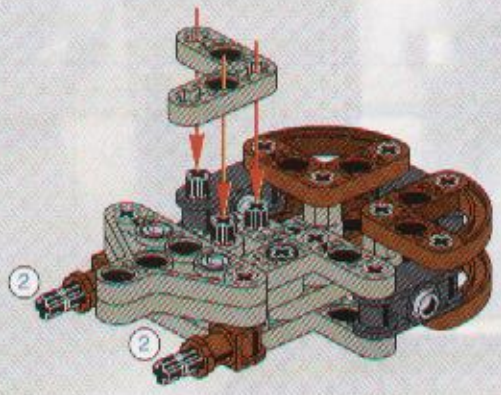

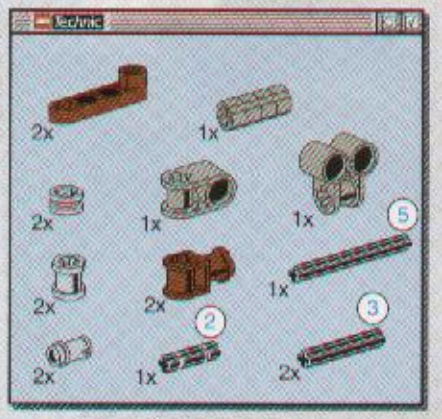

9

1

2

3

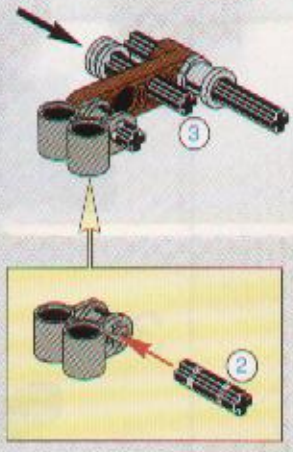

4

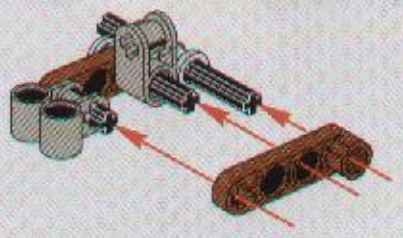

5

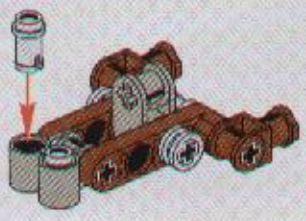

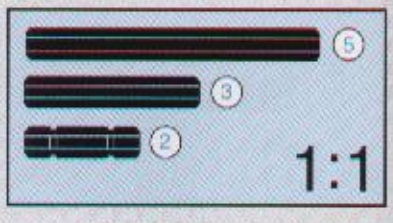

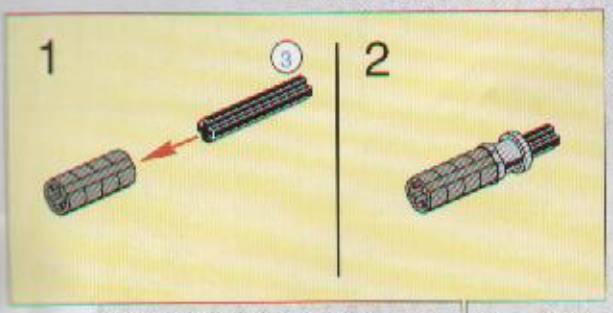

6

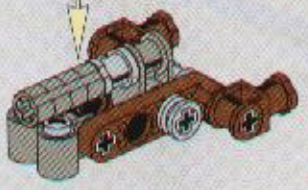

7

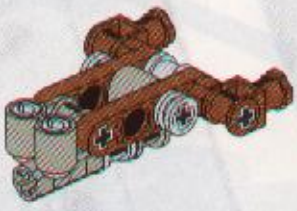

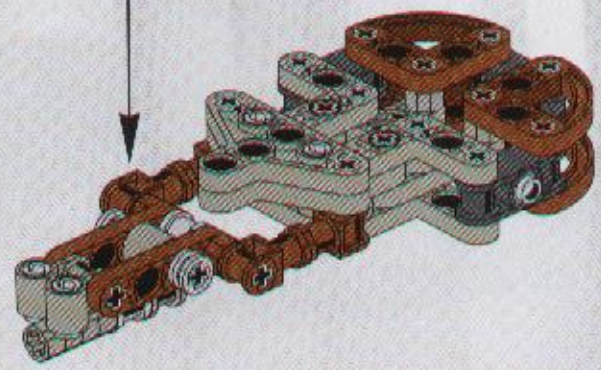

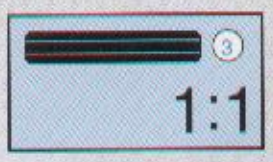

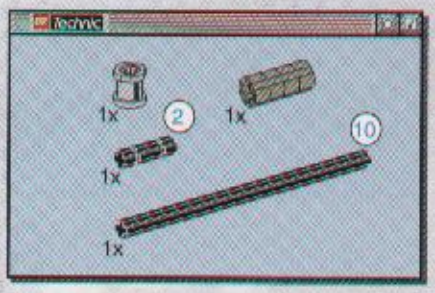

10

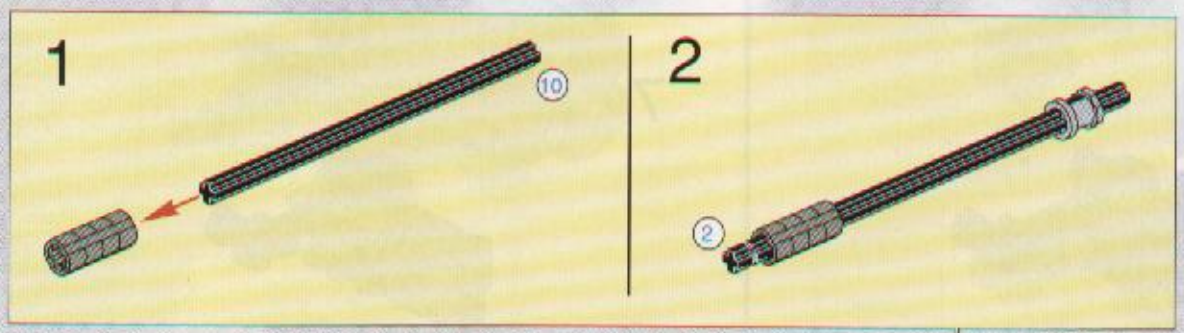

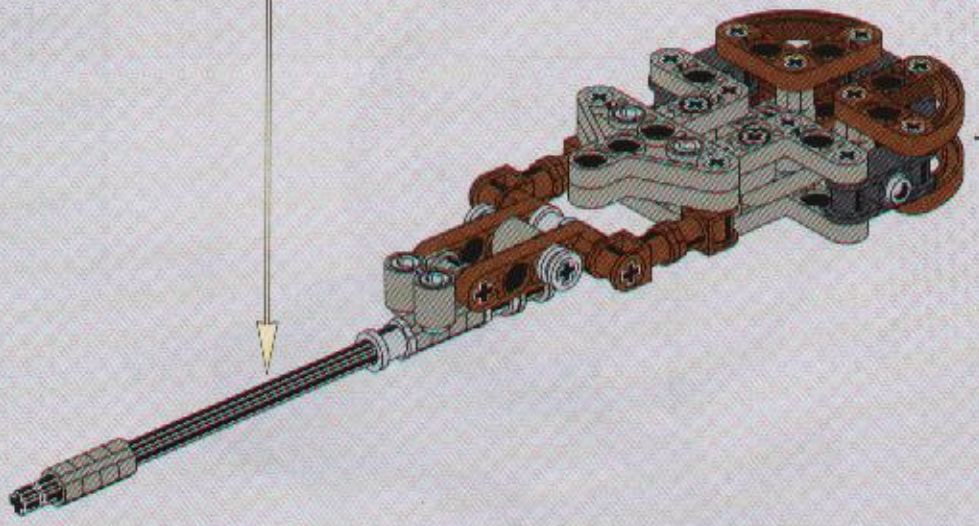

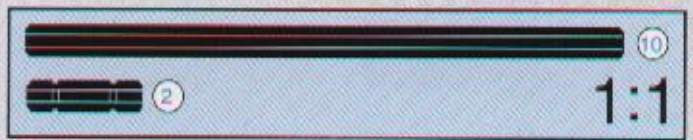

26

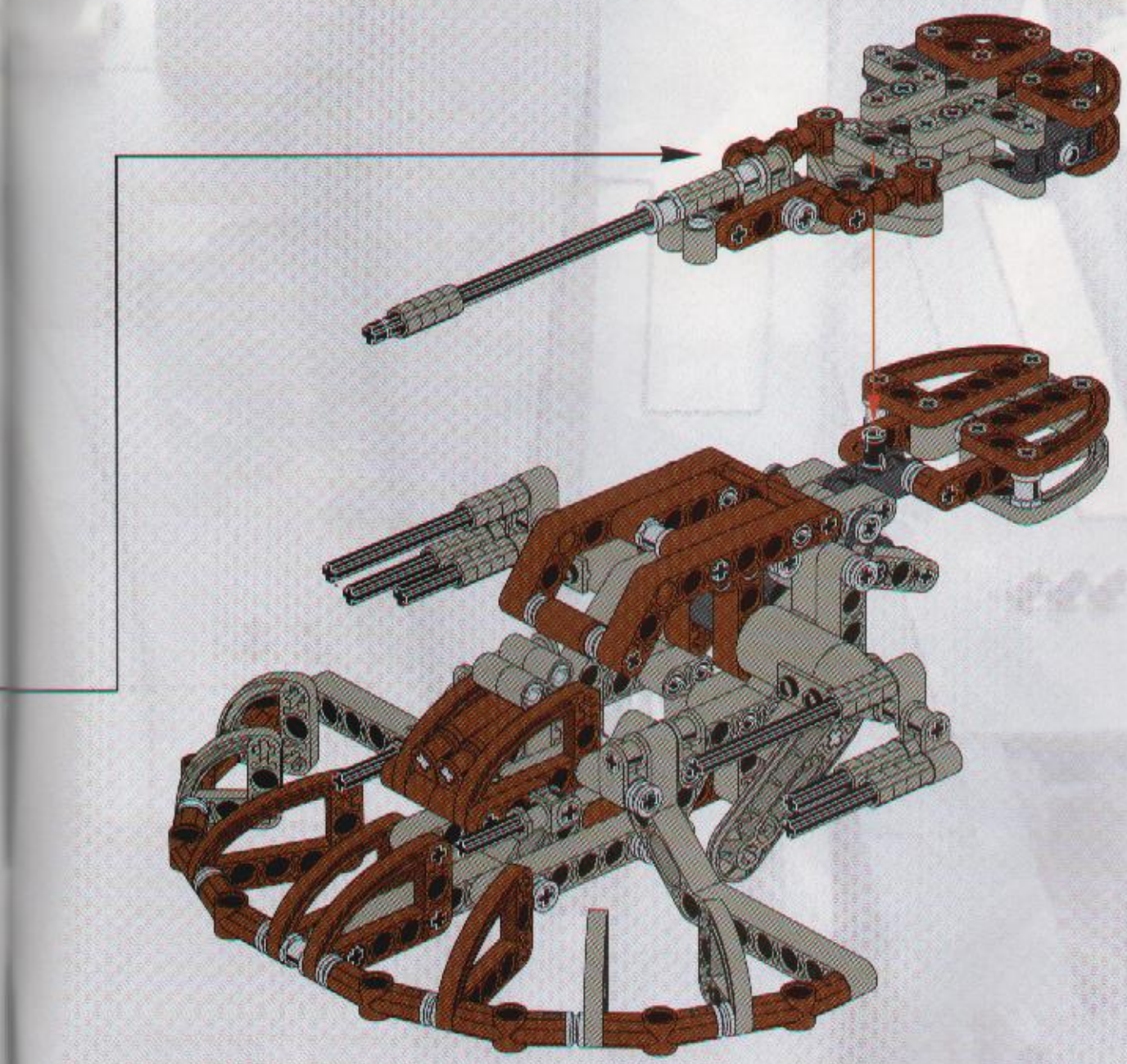

27

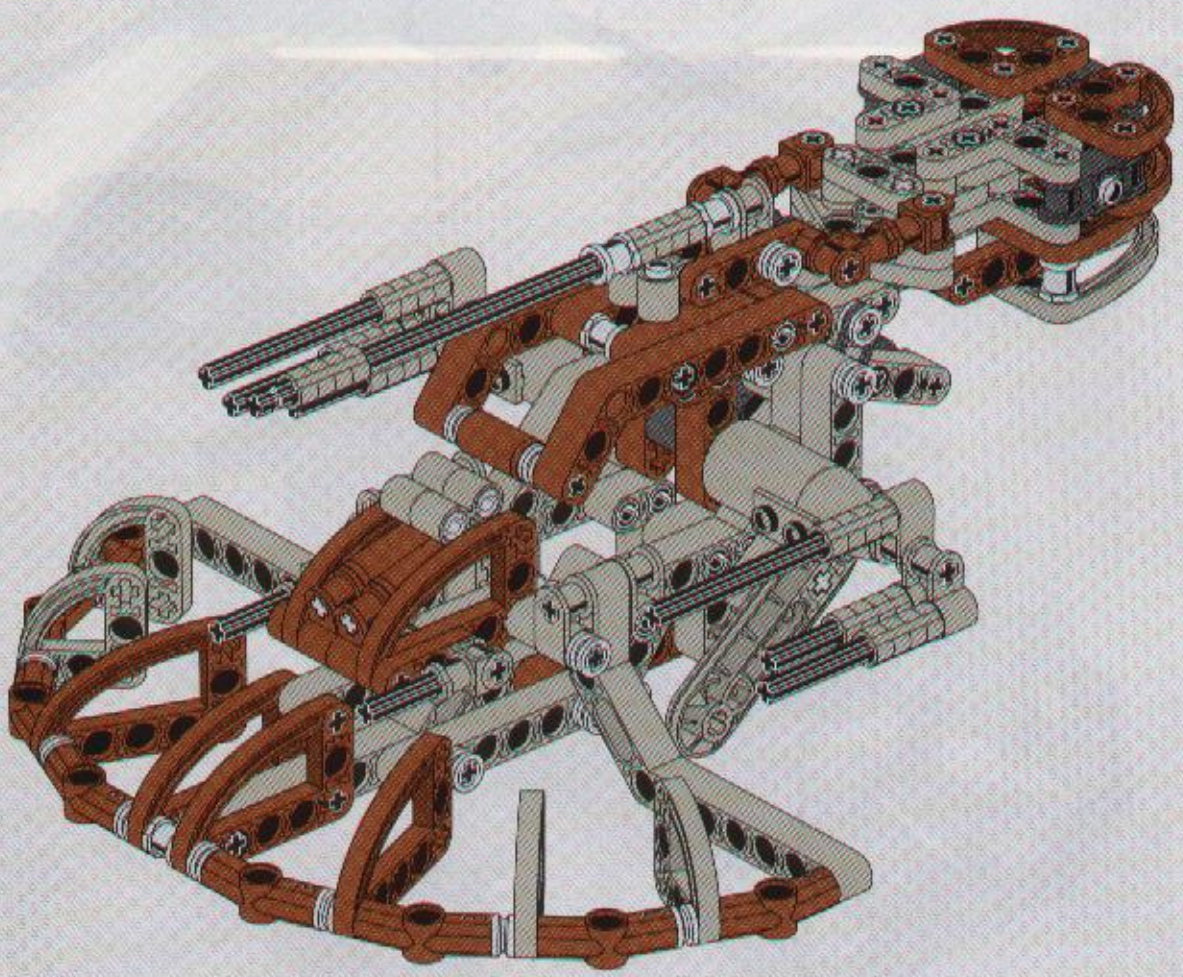

NEW
NEU
NOUVEAUTÉ

PIT DROID™
8000

BATTLE DROID
8001
NEW
NEU
NOUVEAUTÉ
www.LEGO.com
© 2000 LEGO Group