LEGO

CITY

5-12

7900

4498593

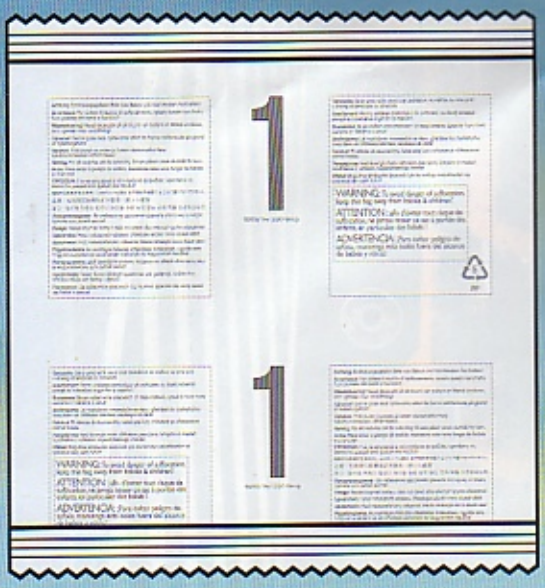

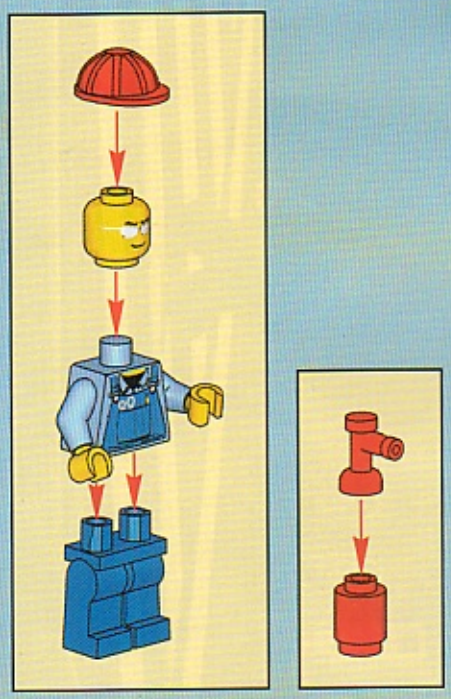

1

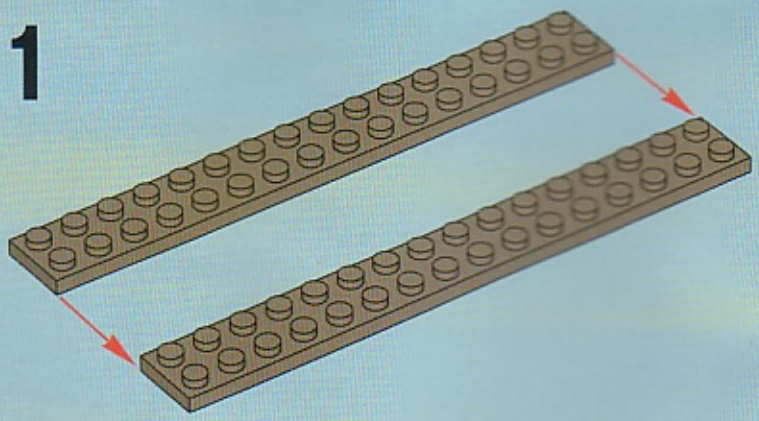

2

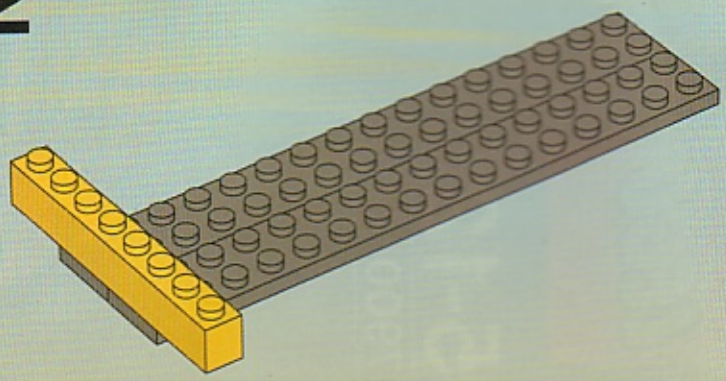

3

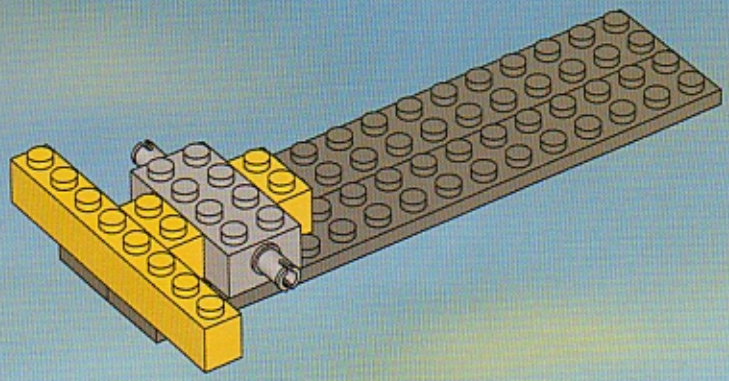

4

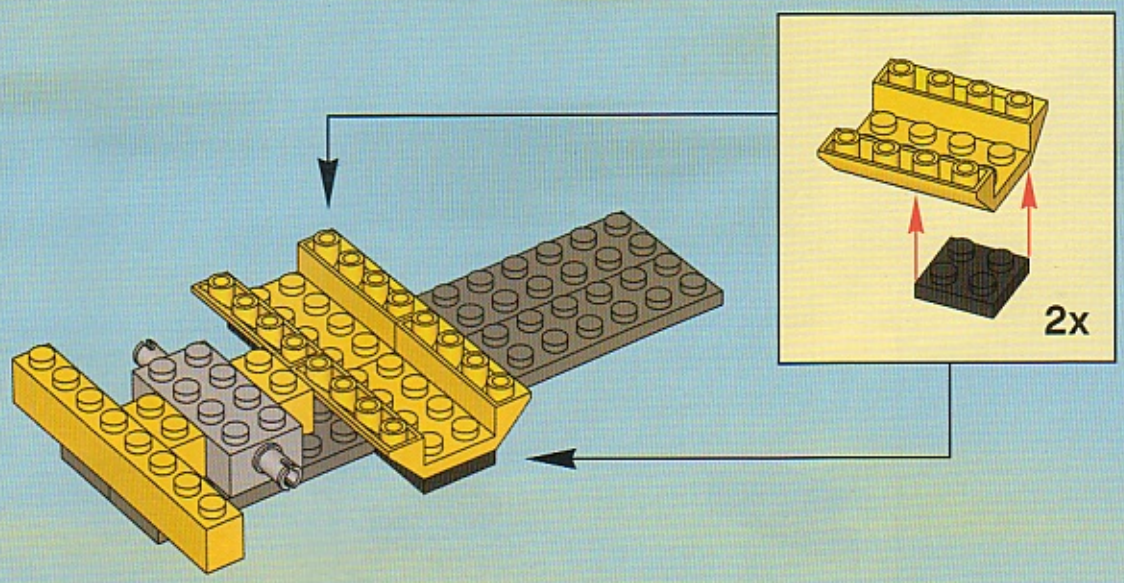

5

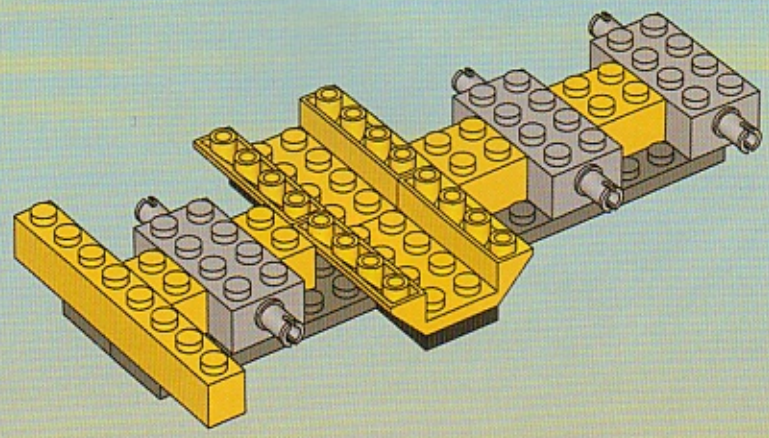

6

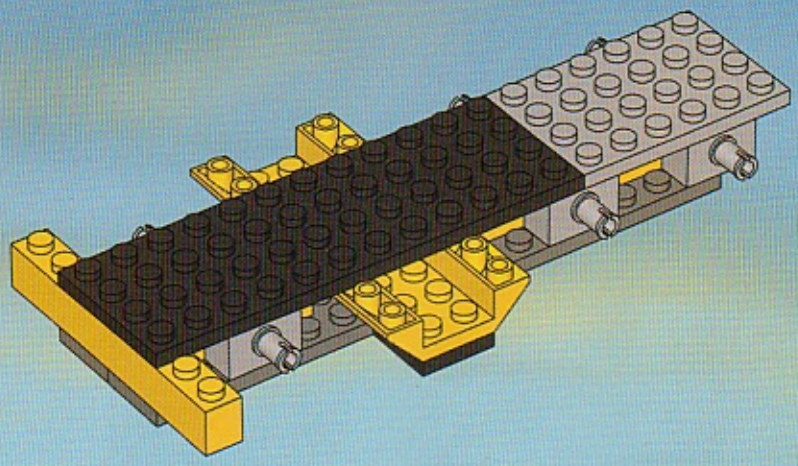

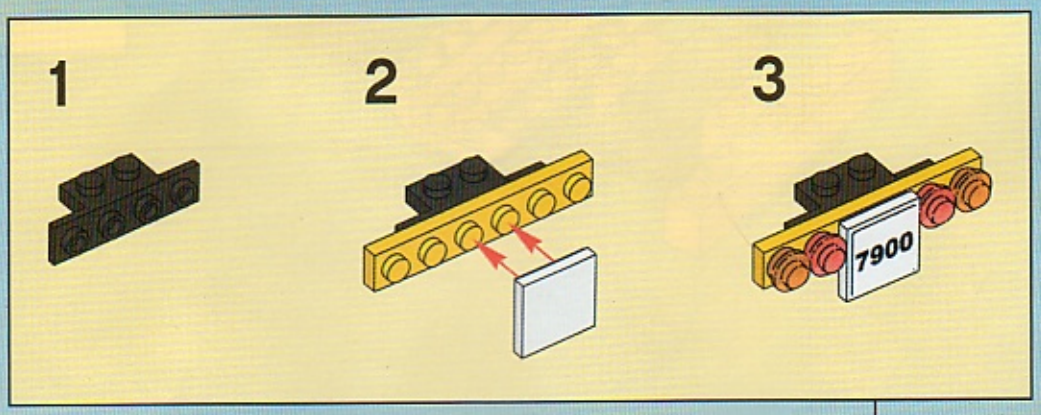

7

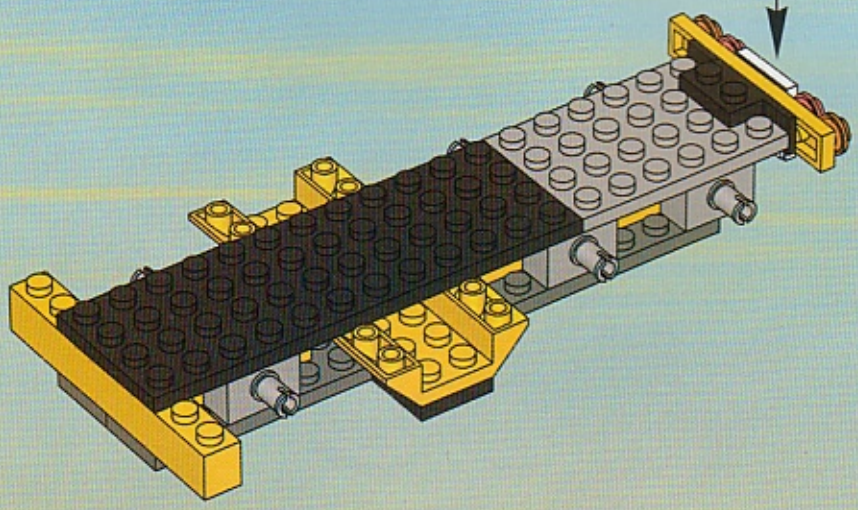

8

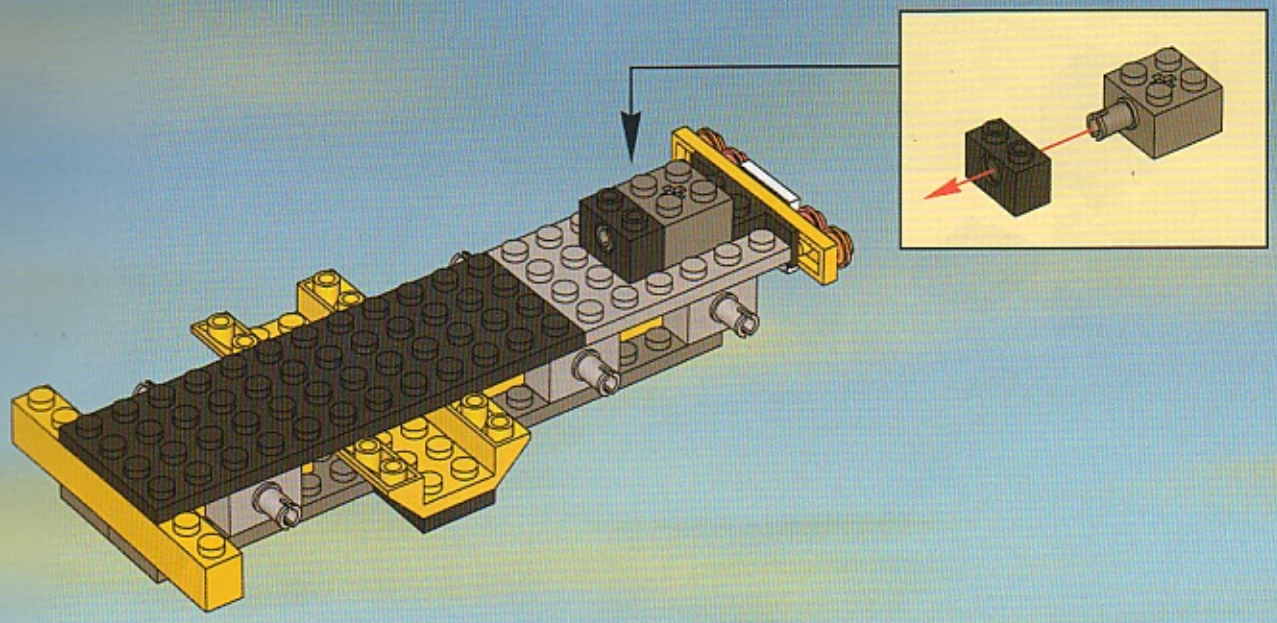

9

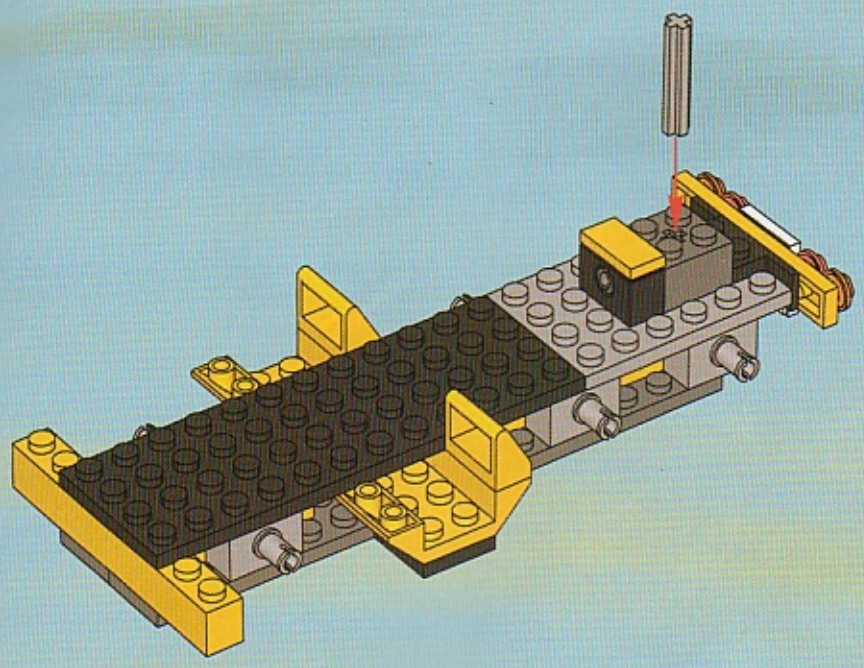

10

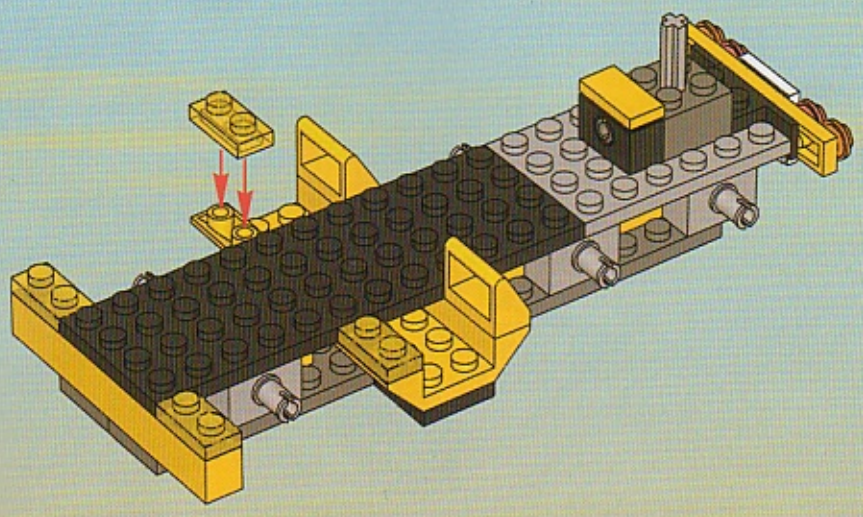

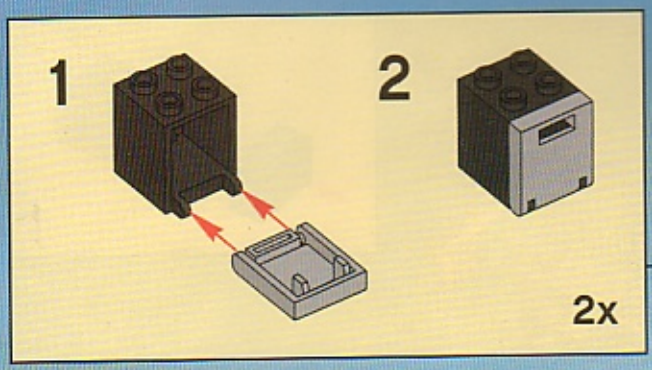

11

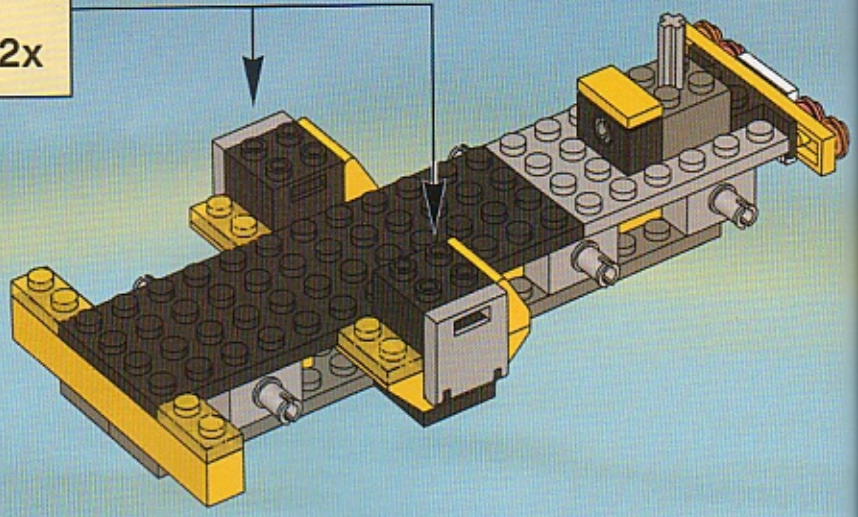

12

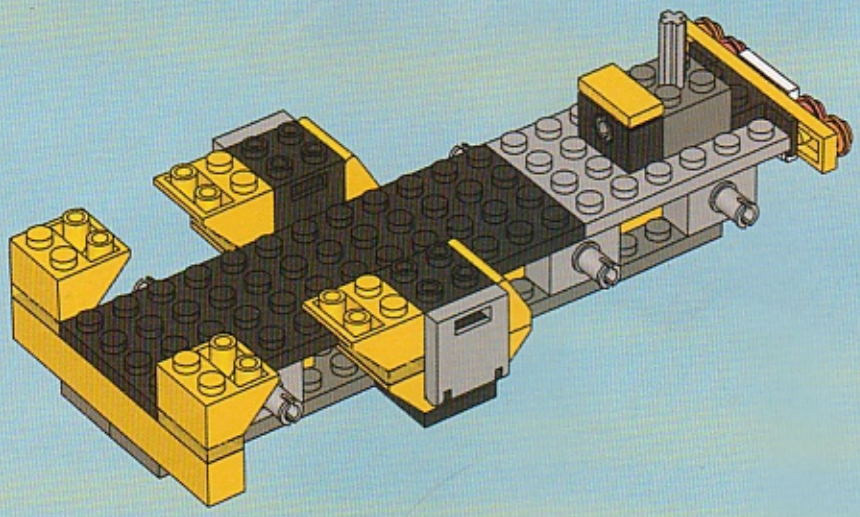

13

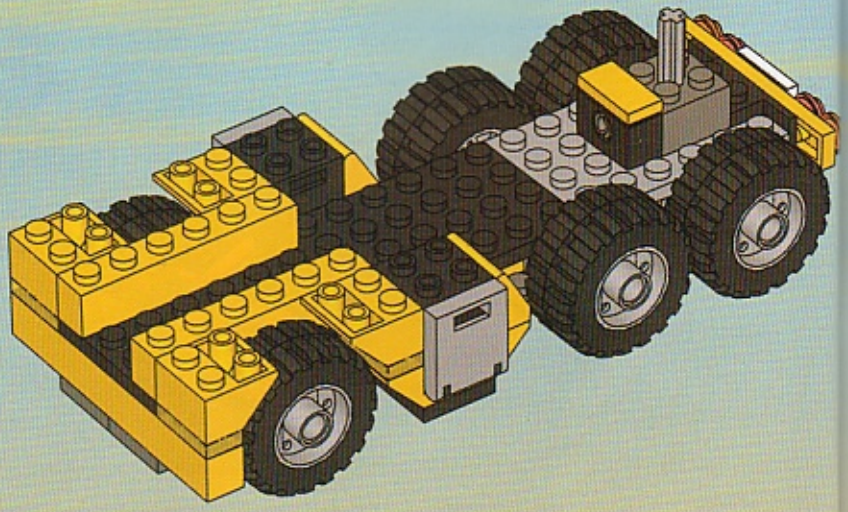

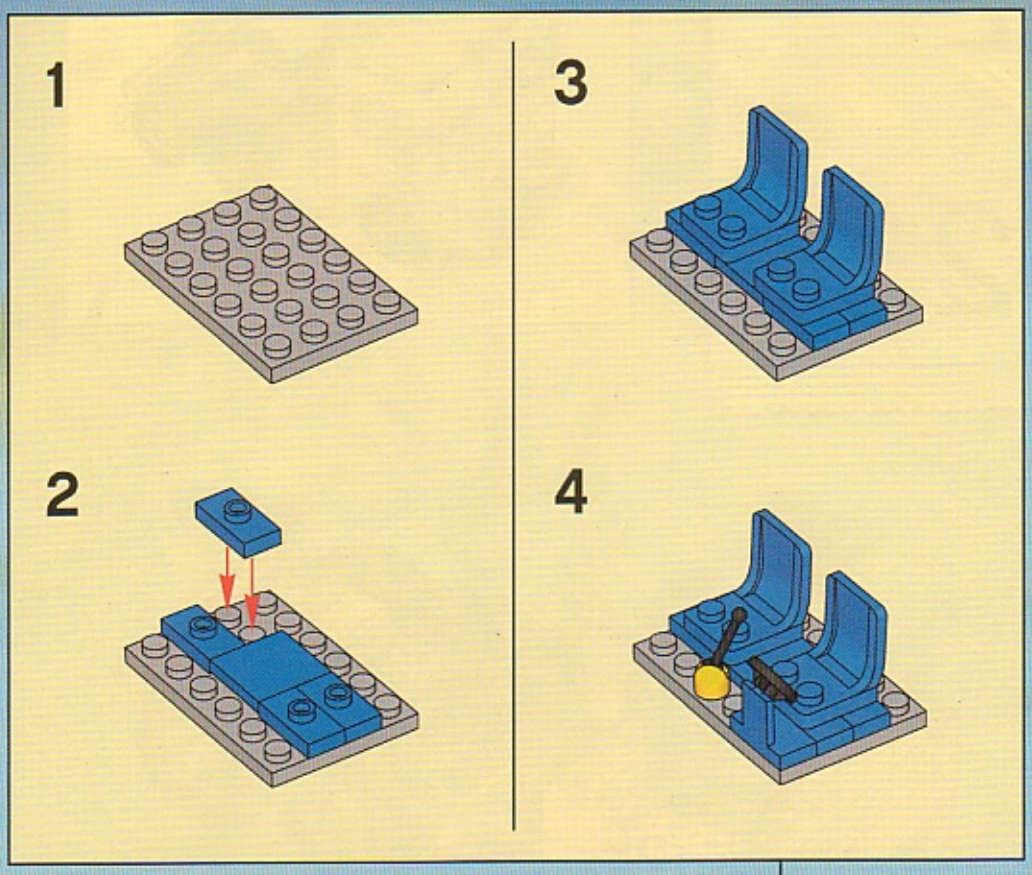

14

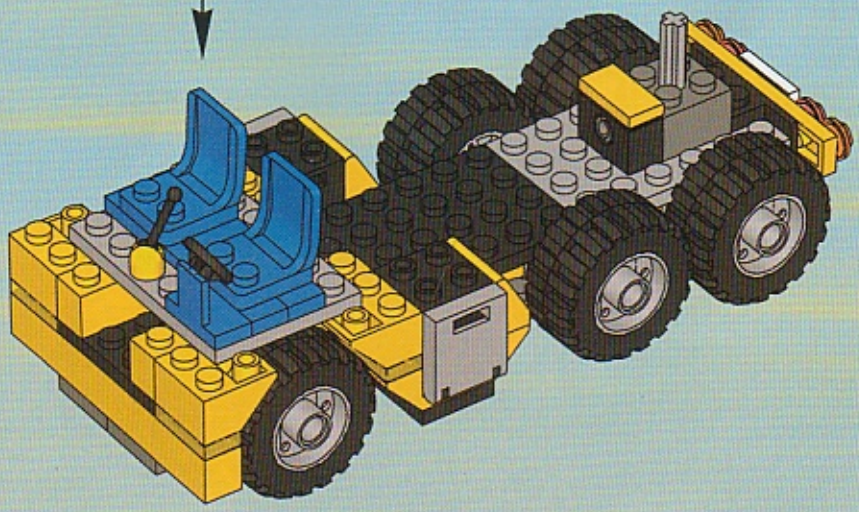

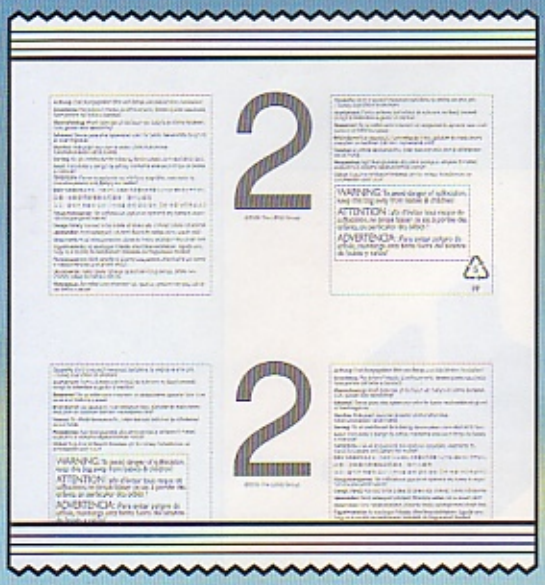

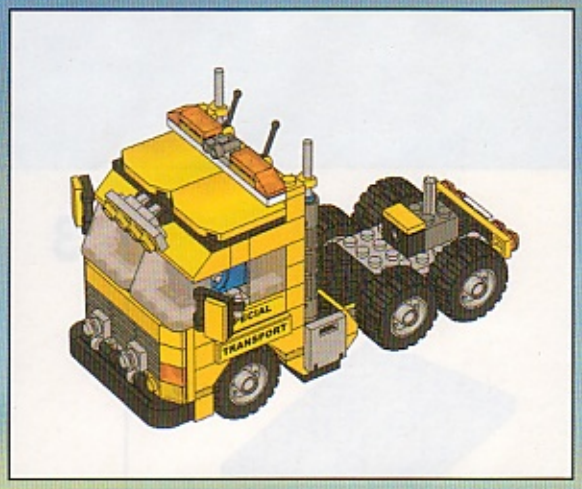

15

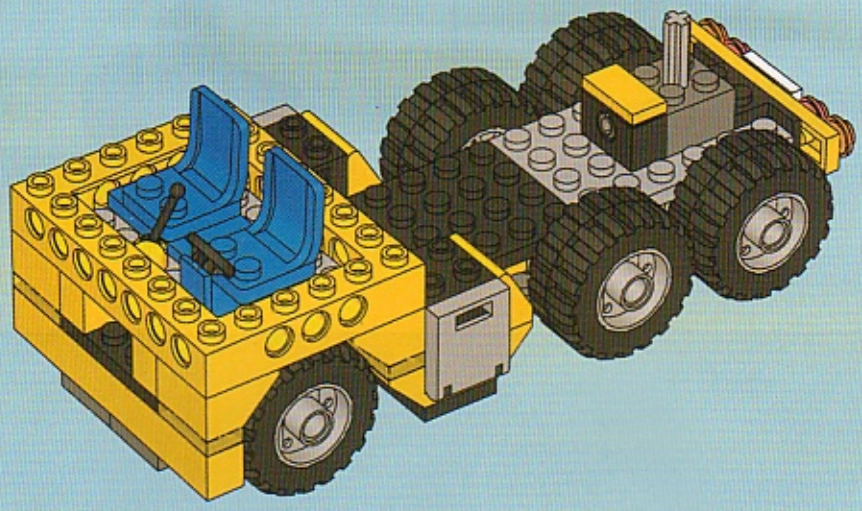

16

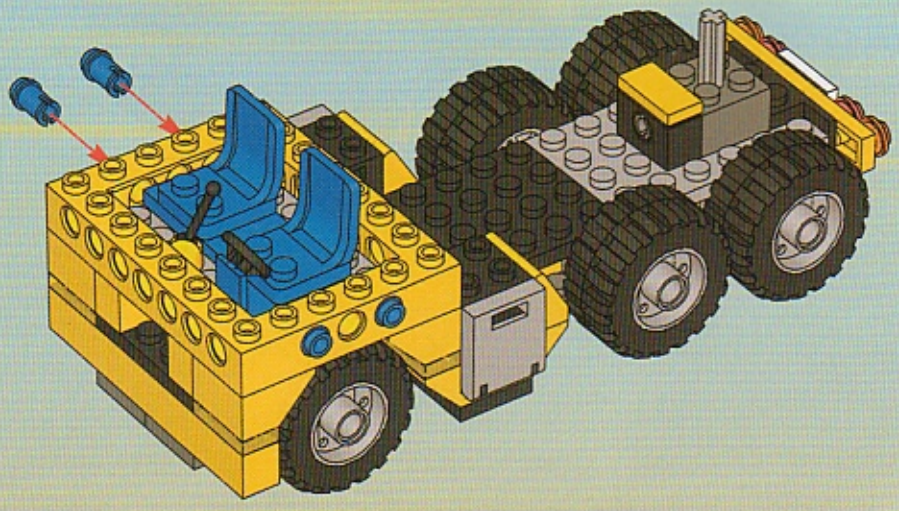

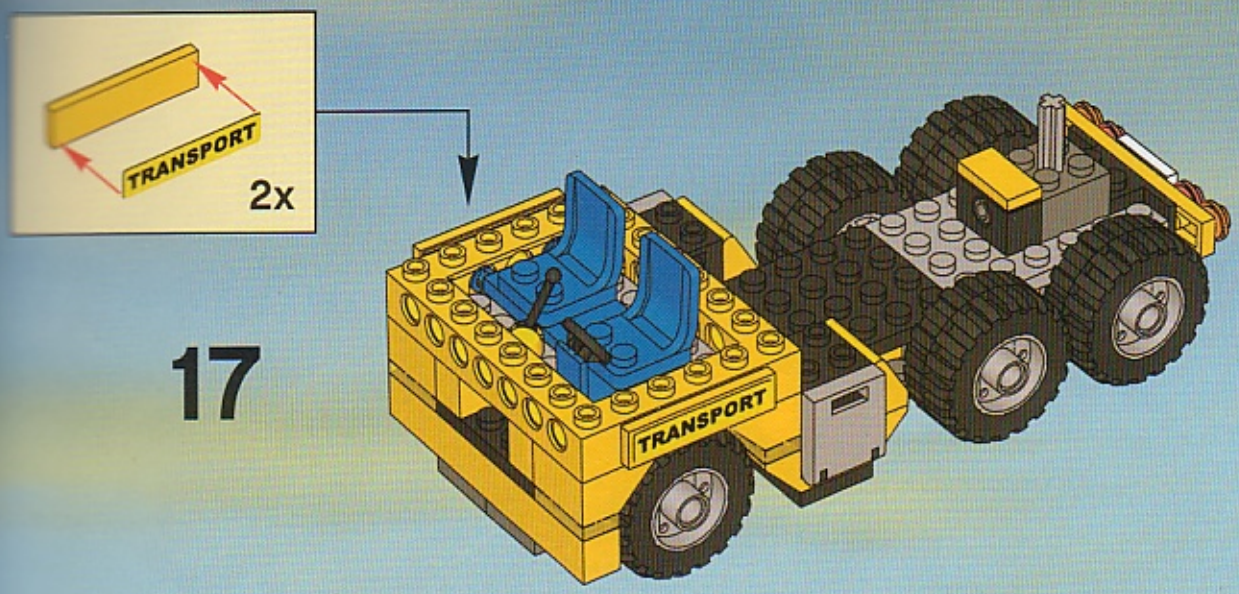

17

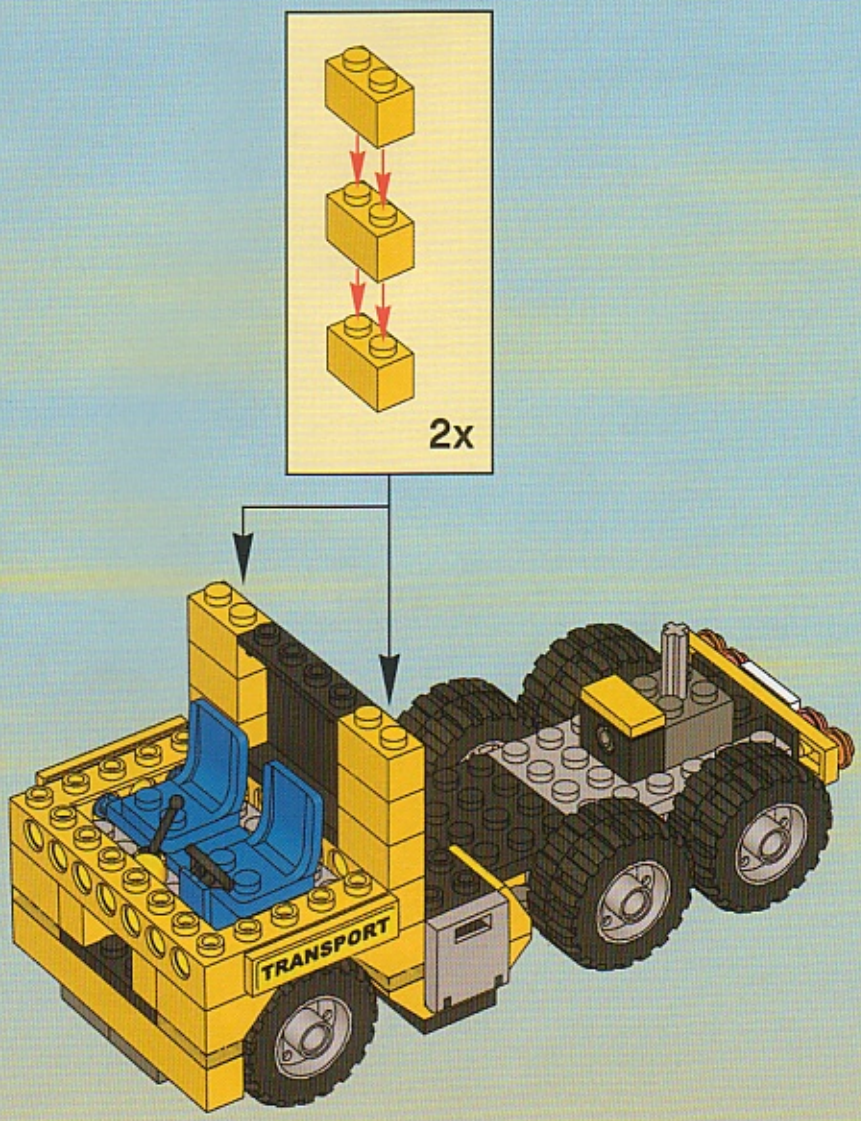

18

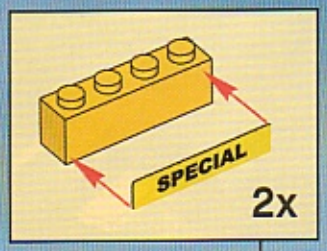

19

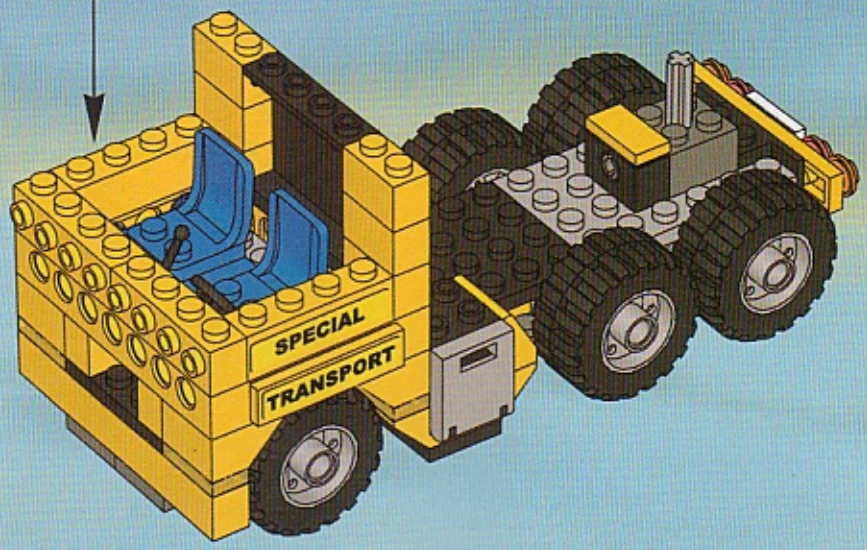

20

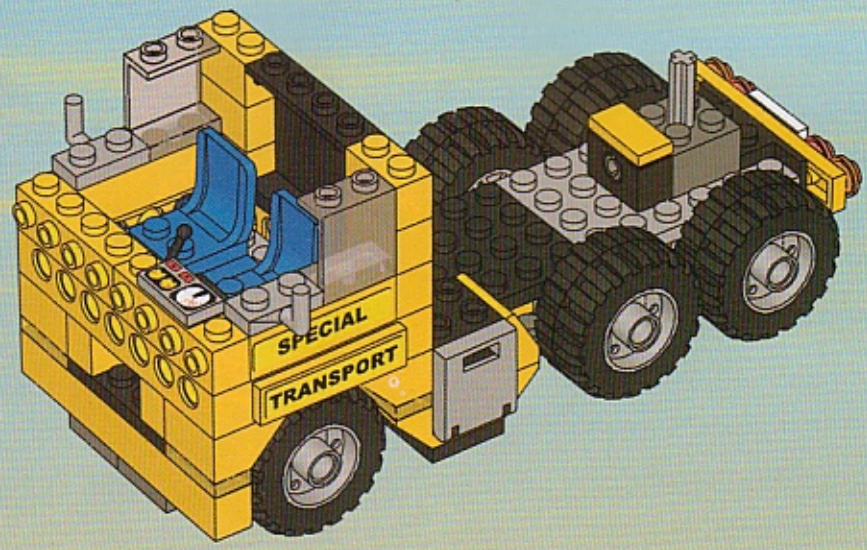

21

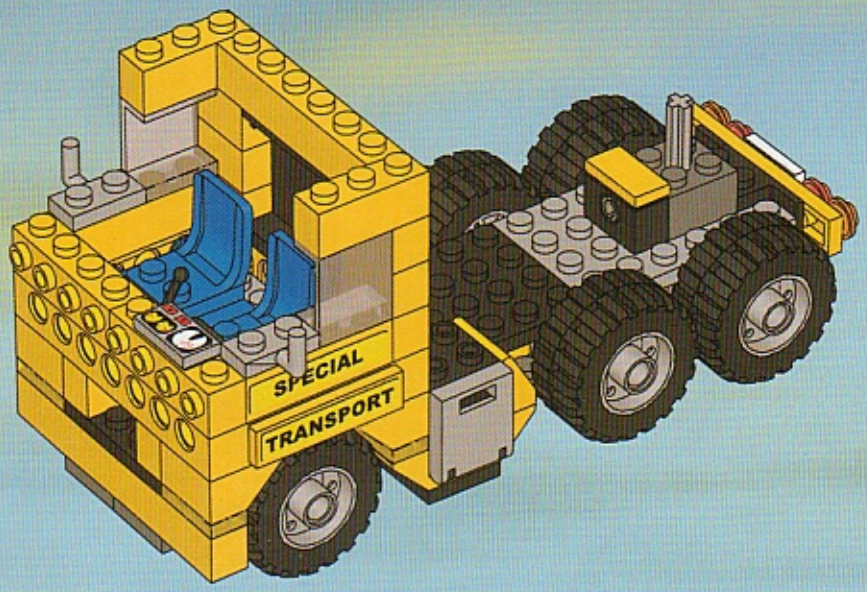

22

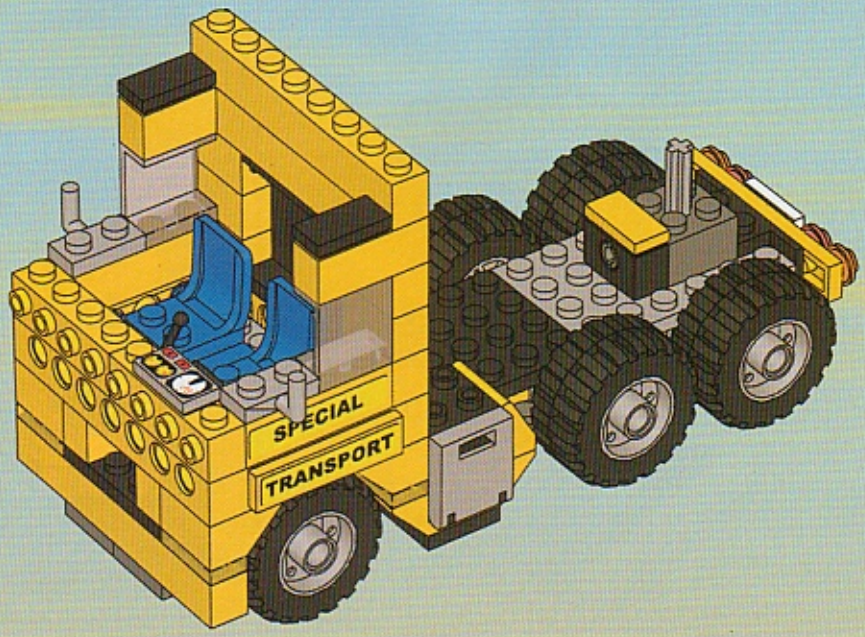

1

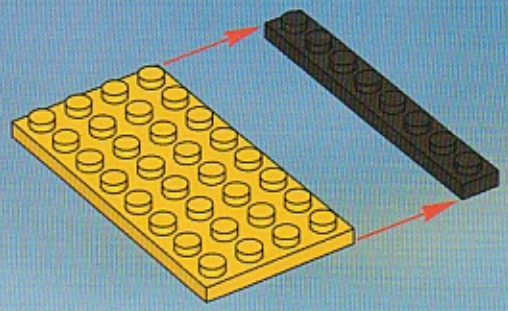

2

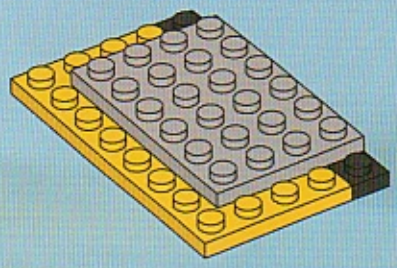

3

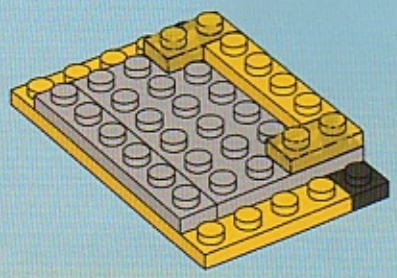

4

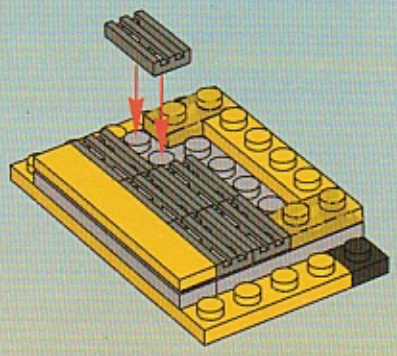

5

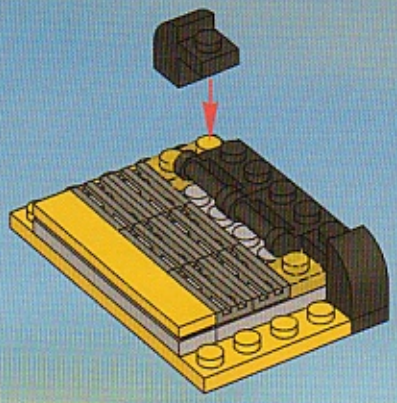

6

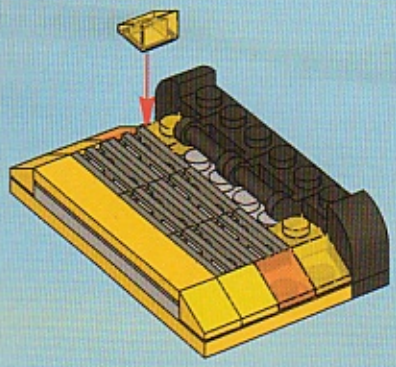

7

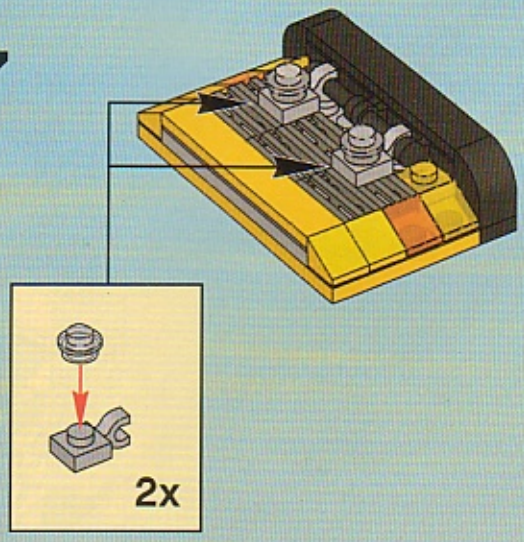

23

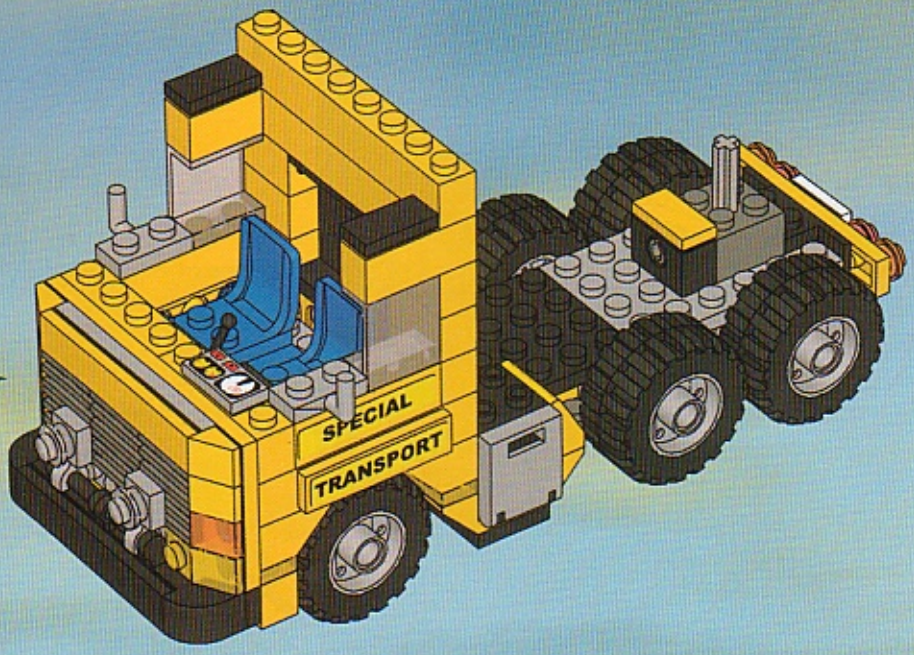

24

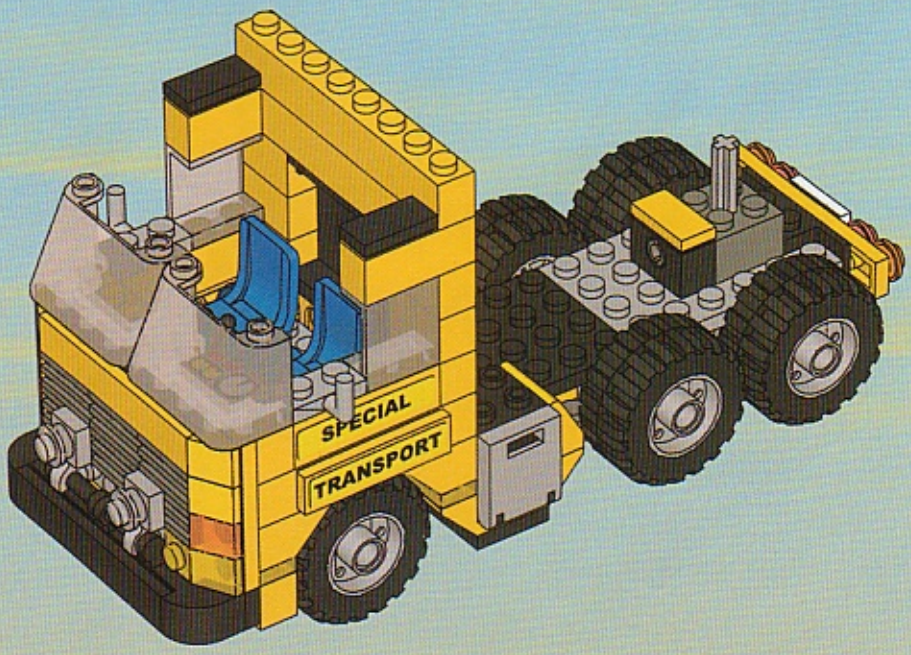

1

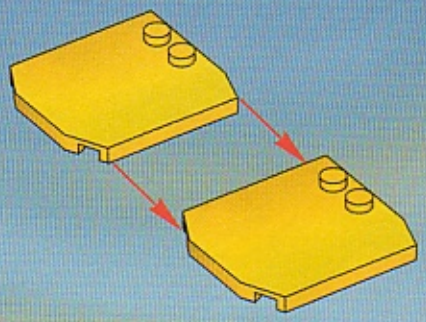

2

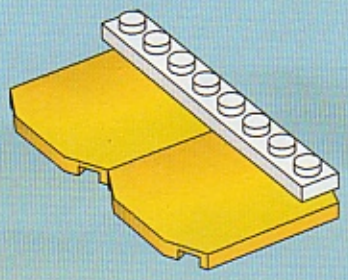

3

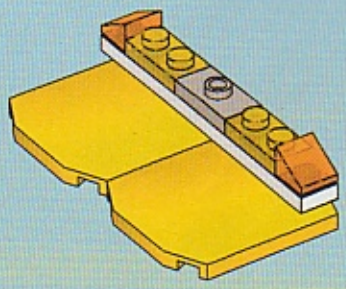

4

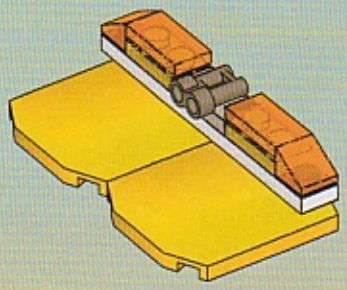

1

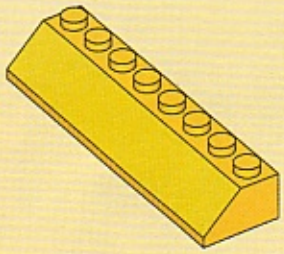

2

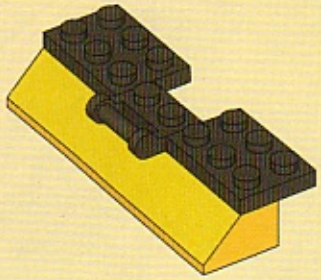

3

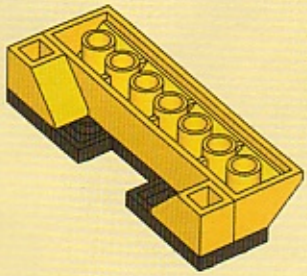

5

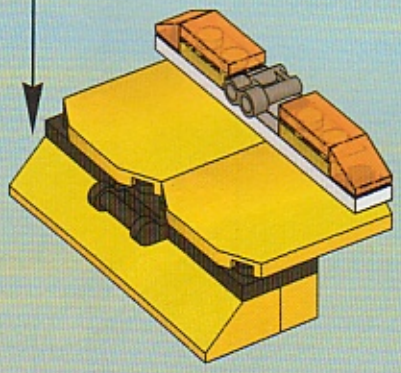

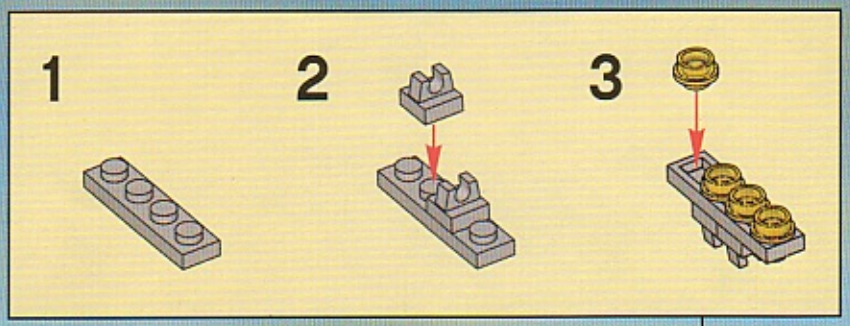

6

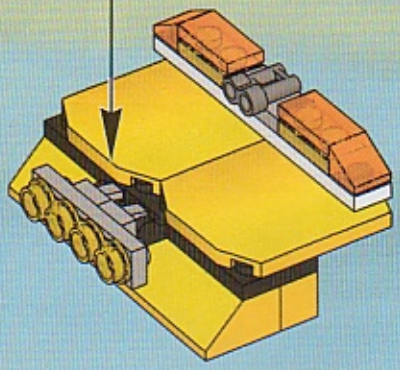

25

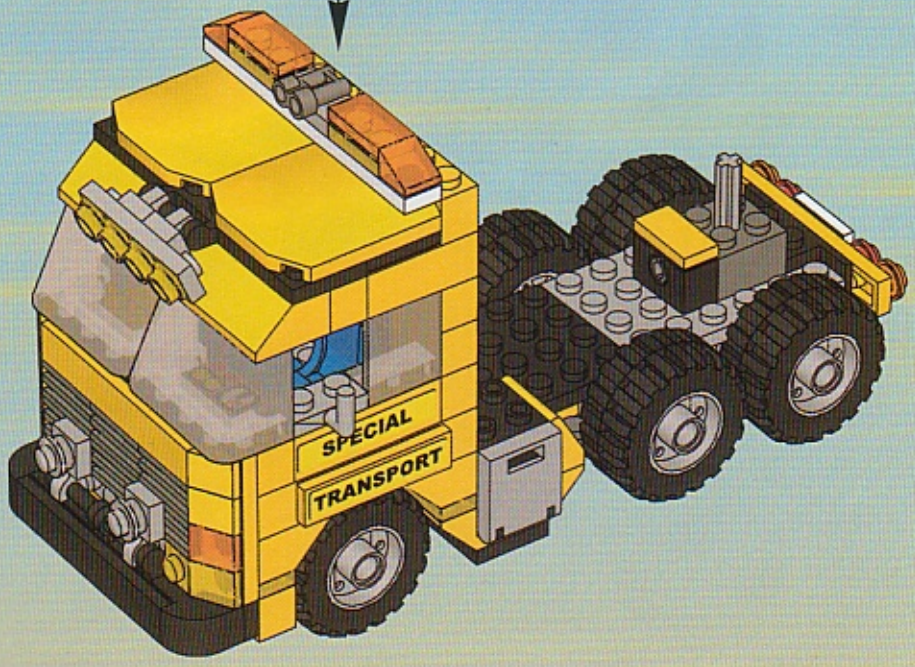

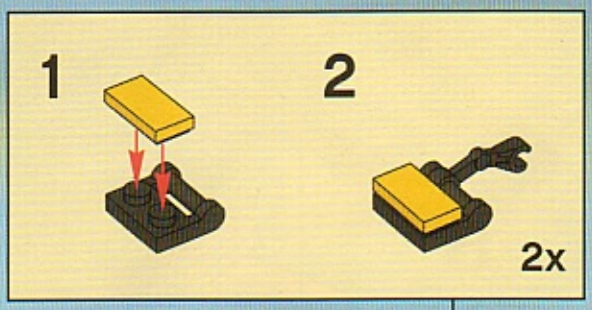
1
2
2x

5

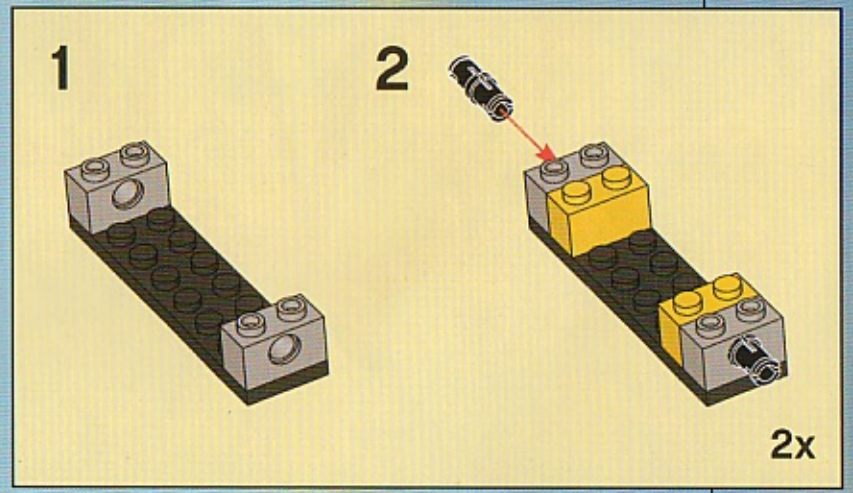

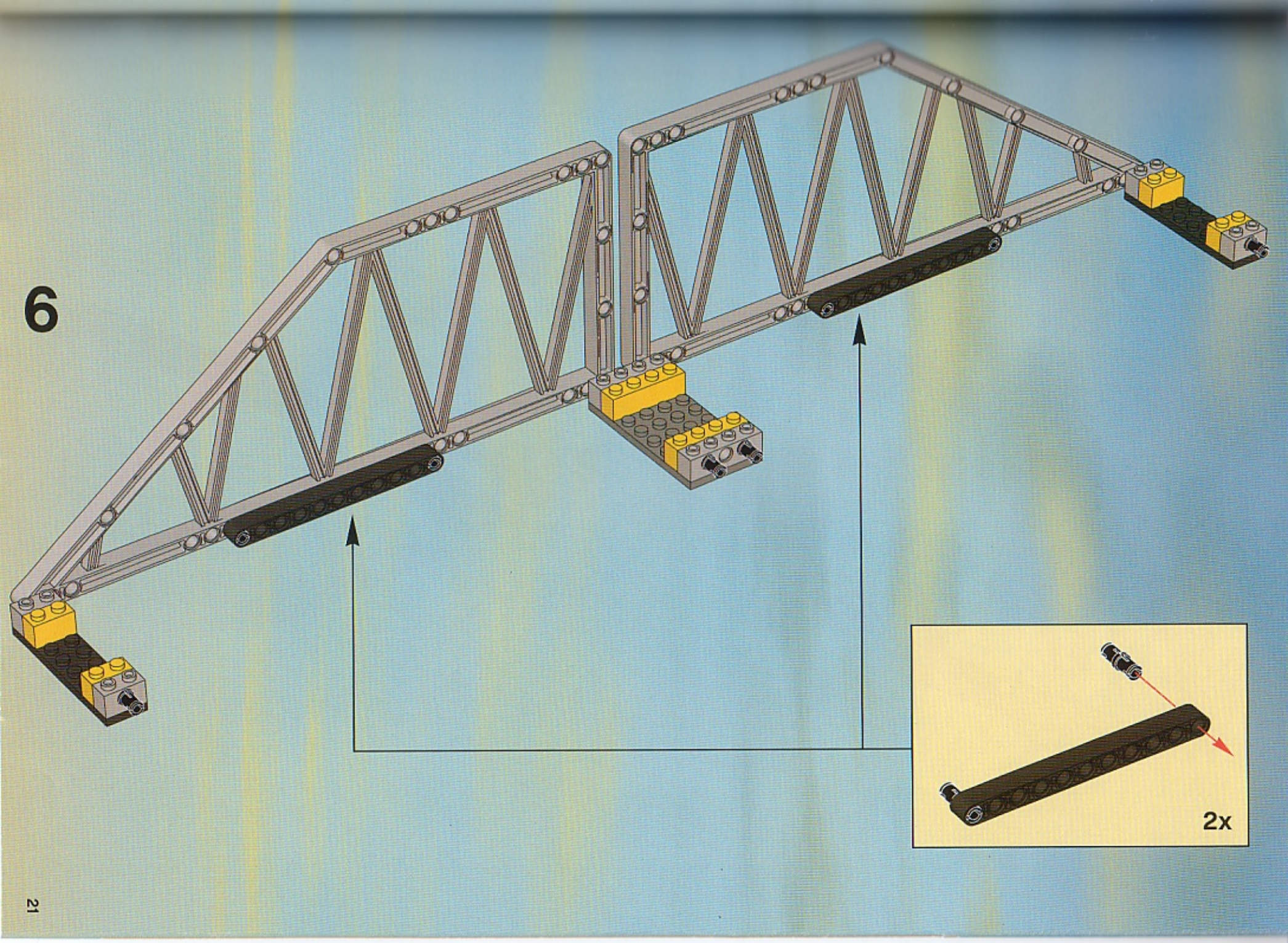
6
2x

1

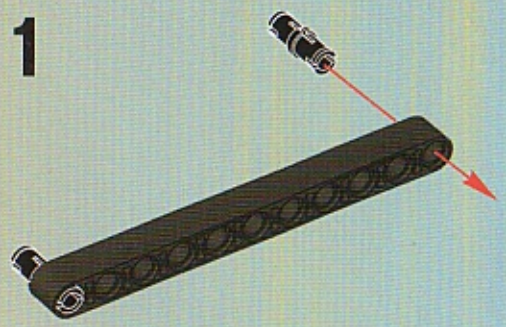

2

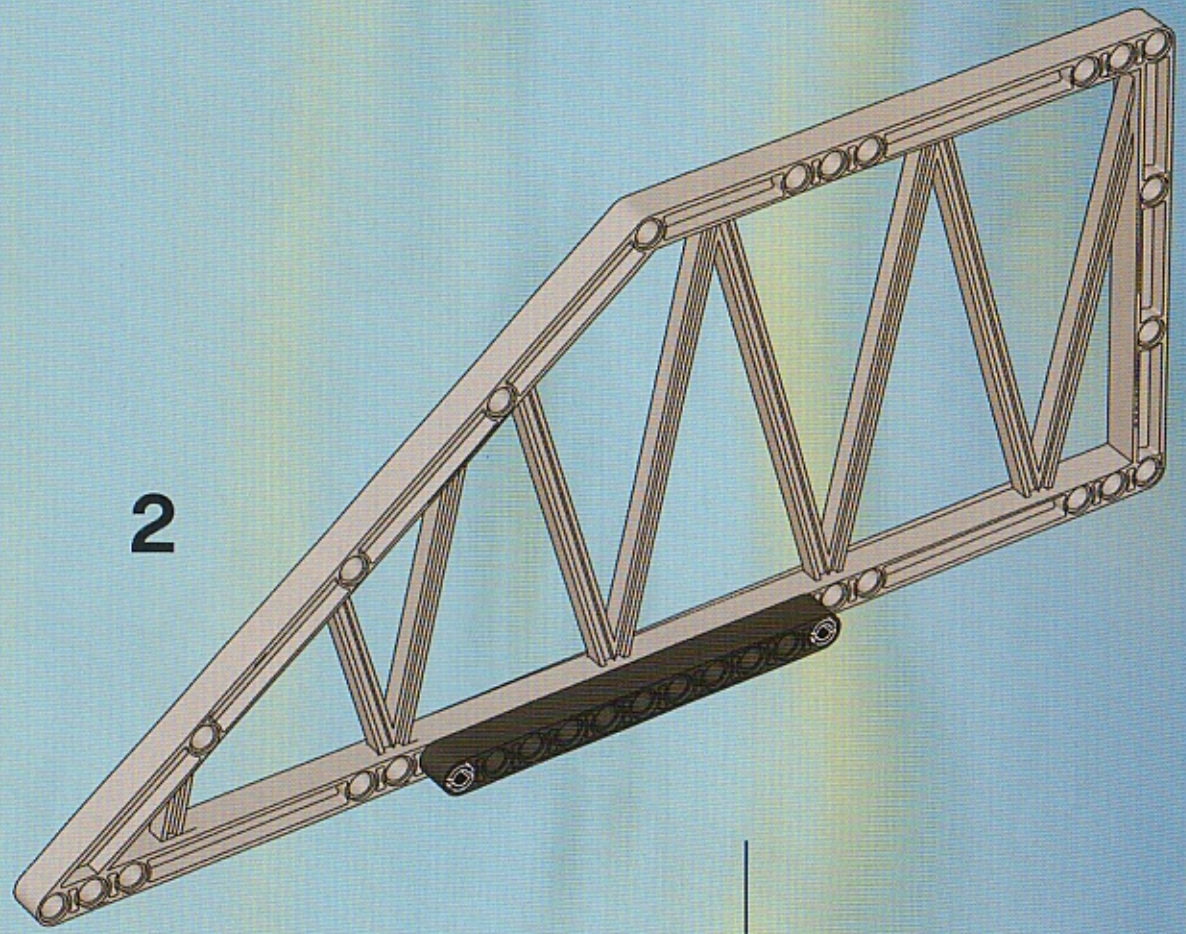

7

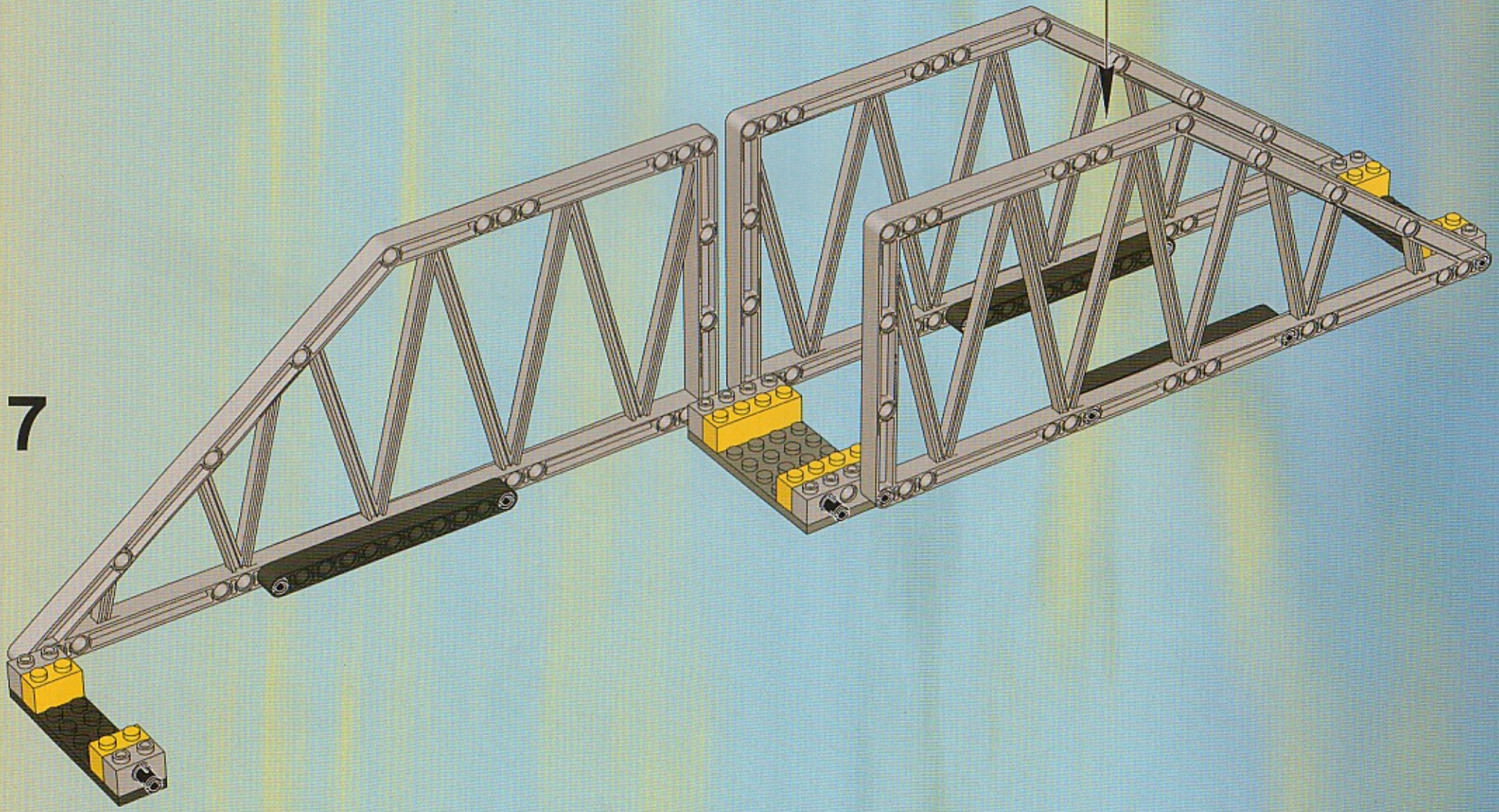

1

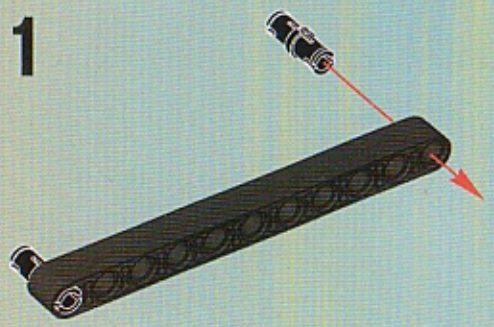

2

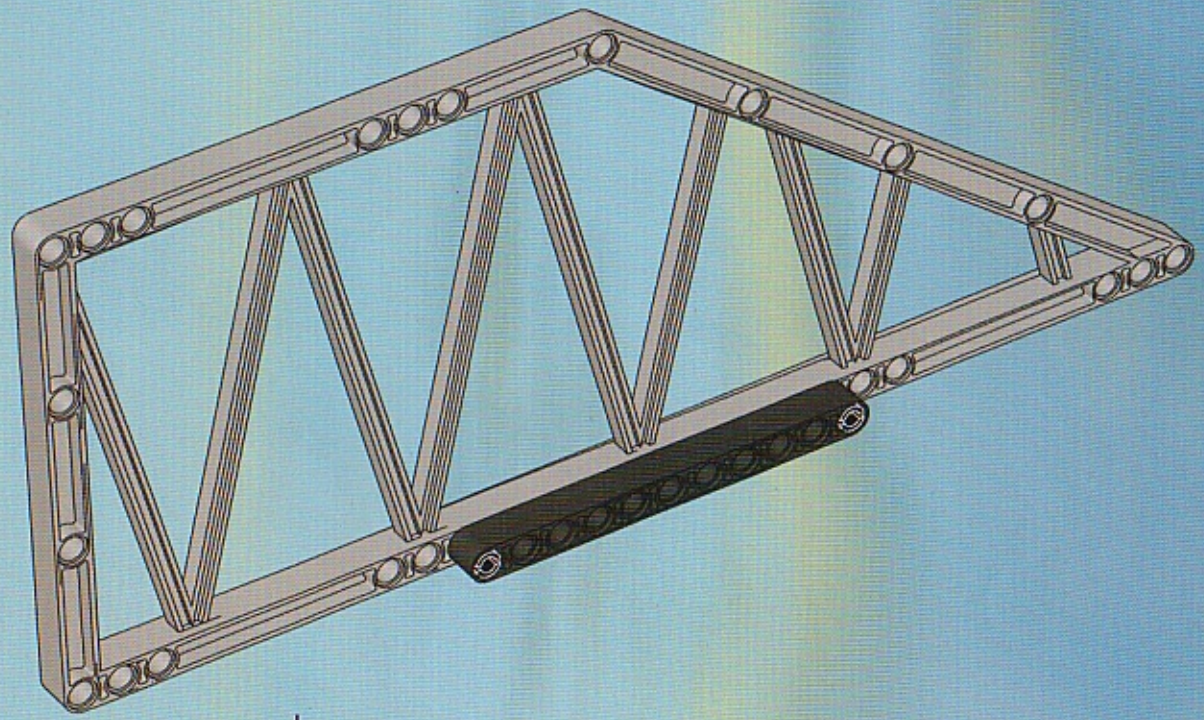

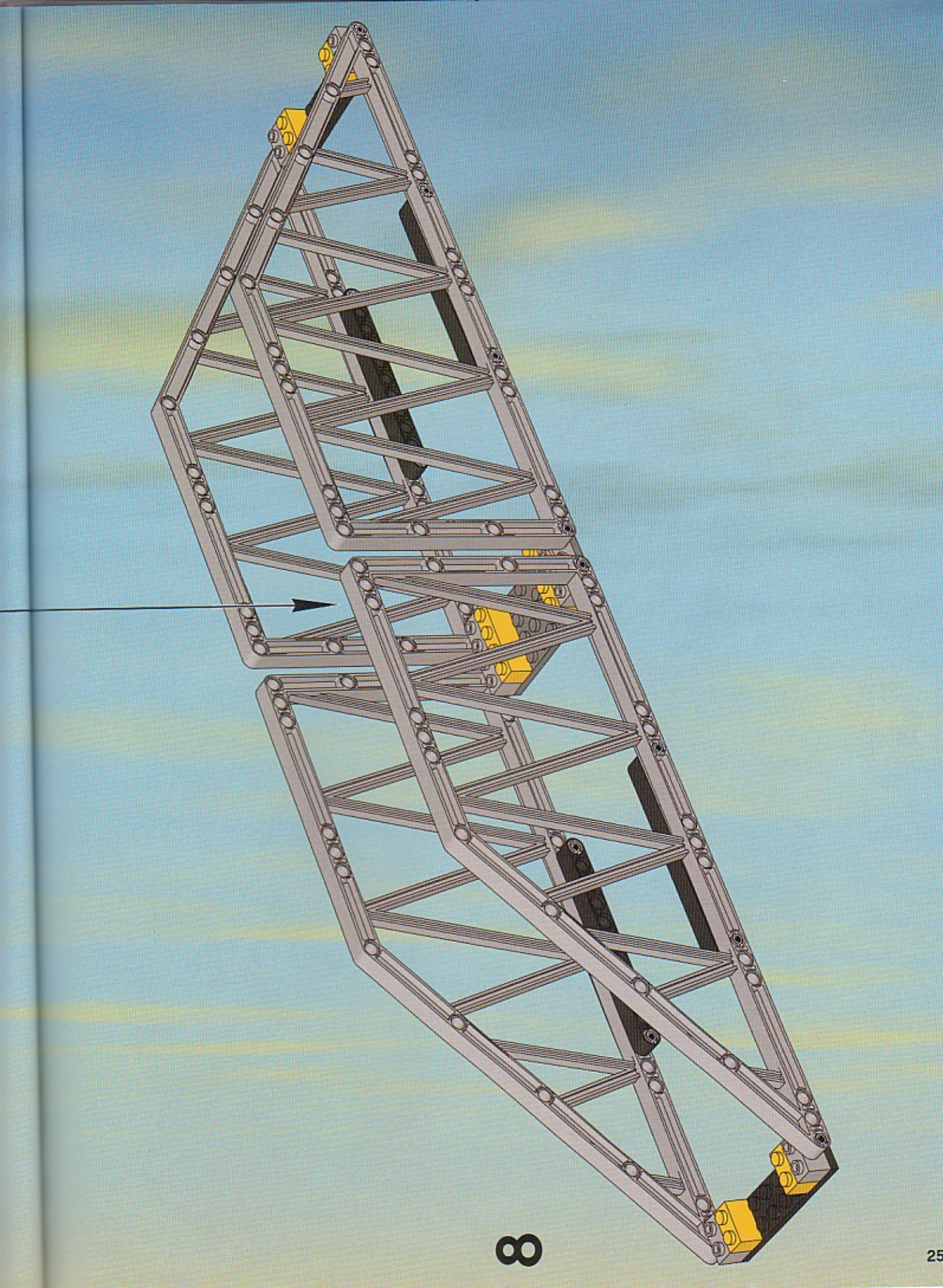

9

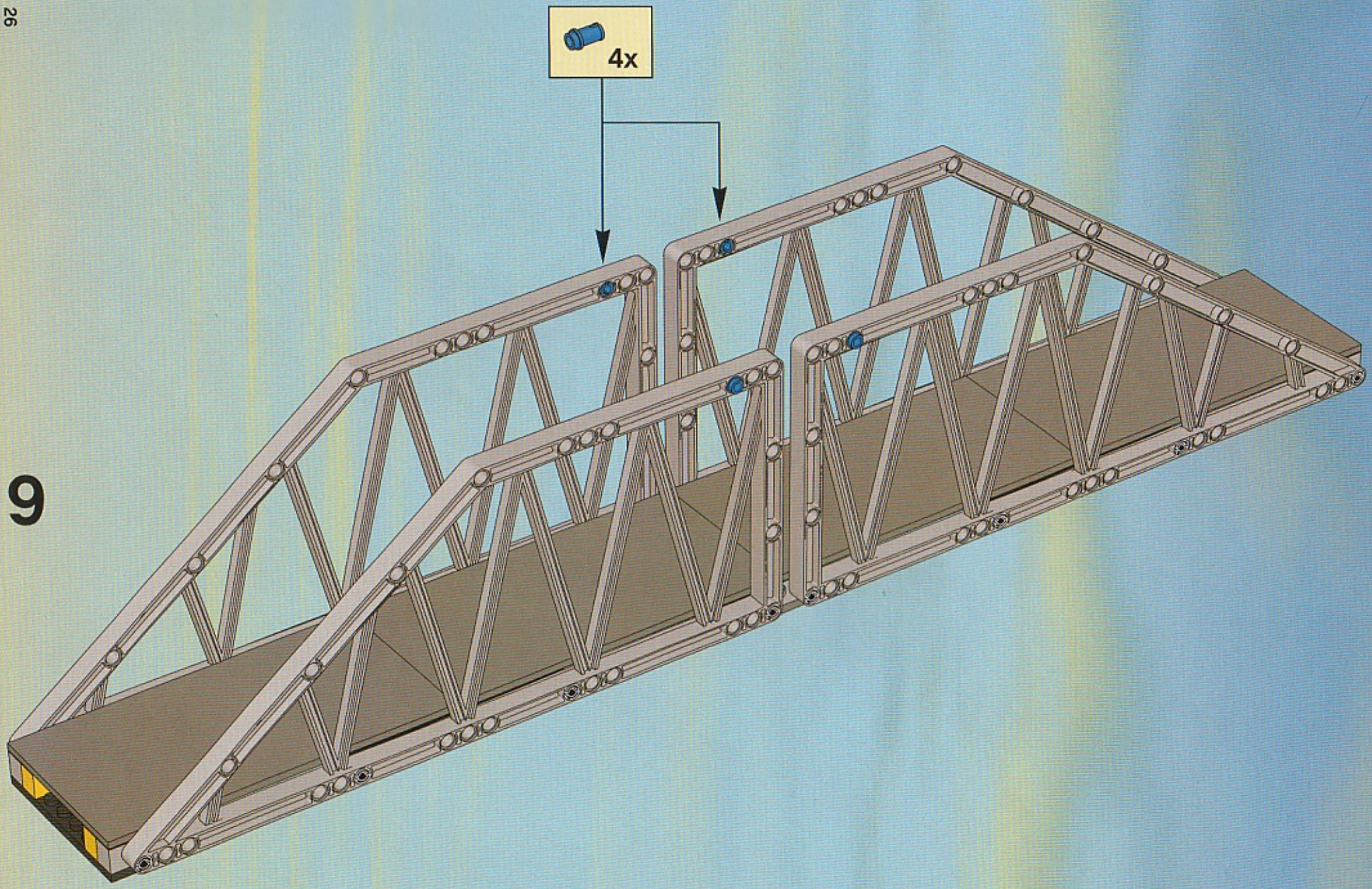

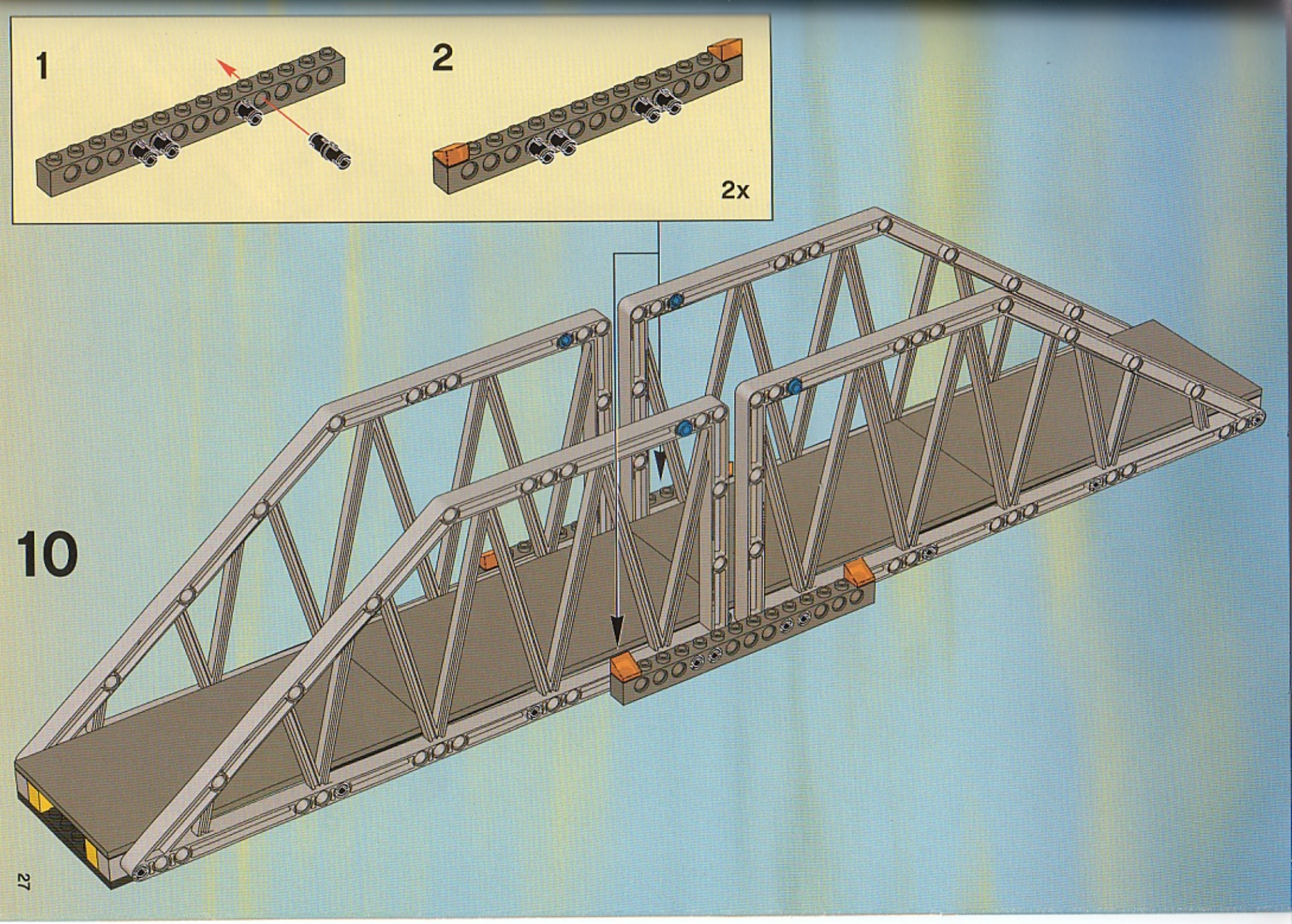
1
2
2x
10

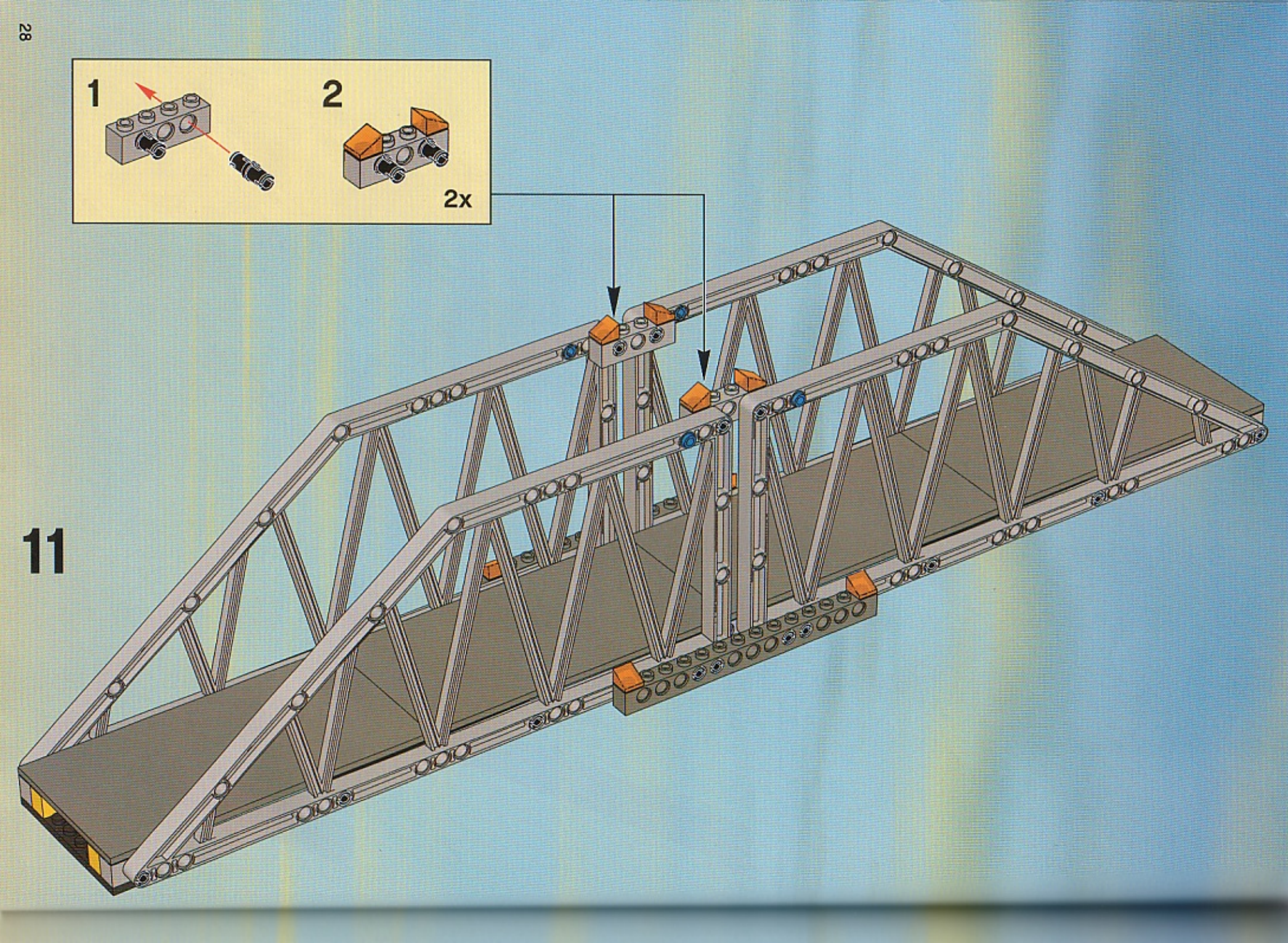

11

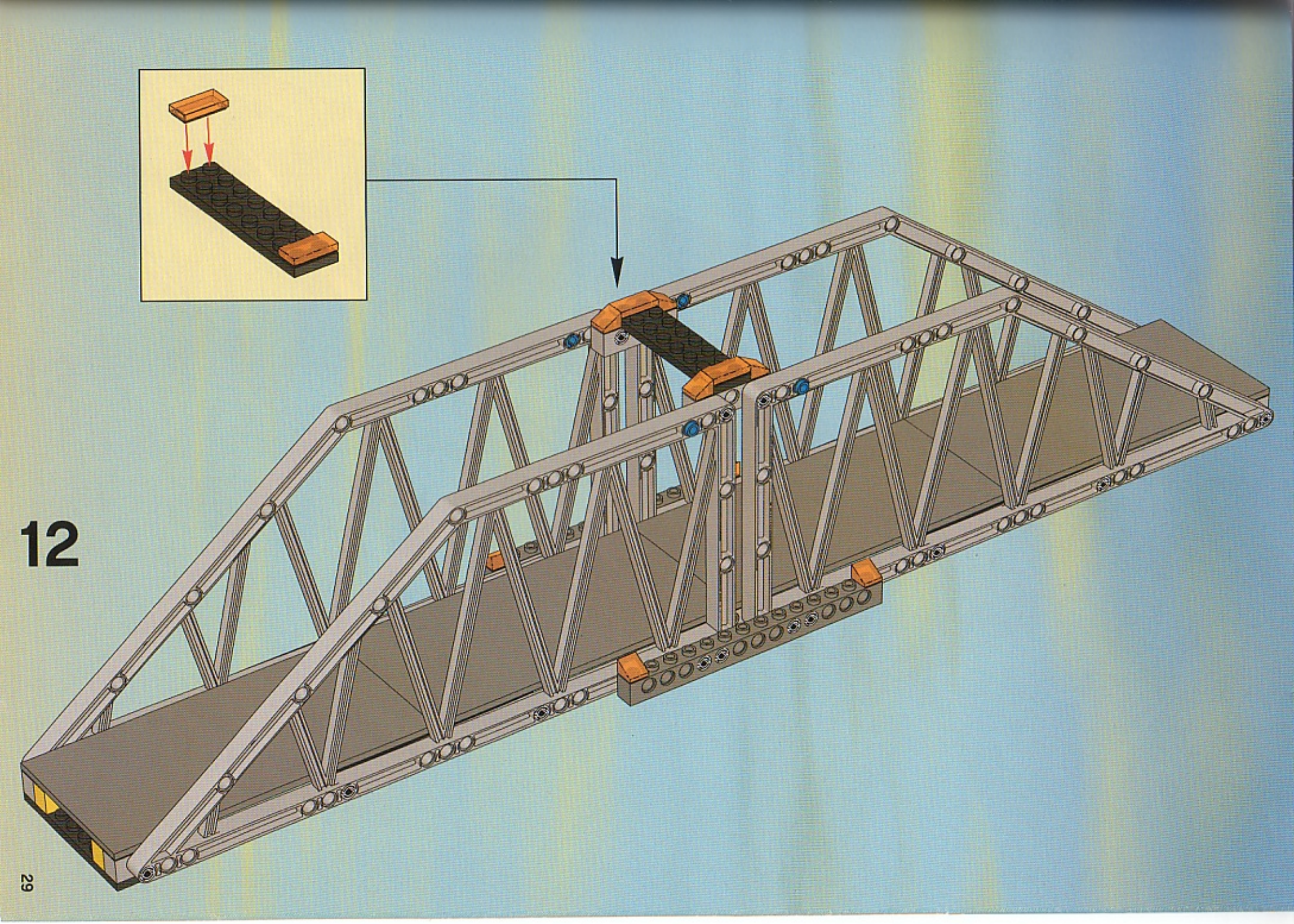
12

13

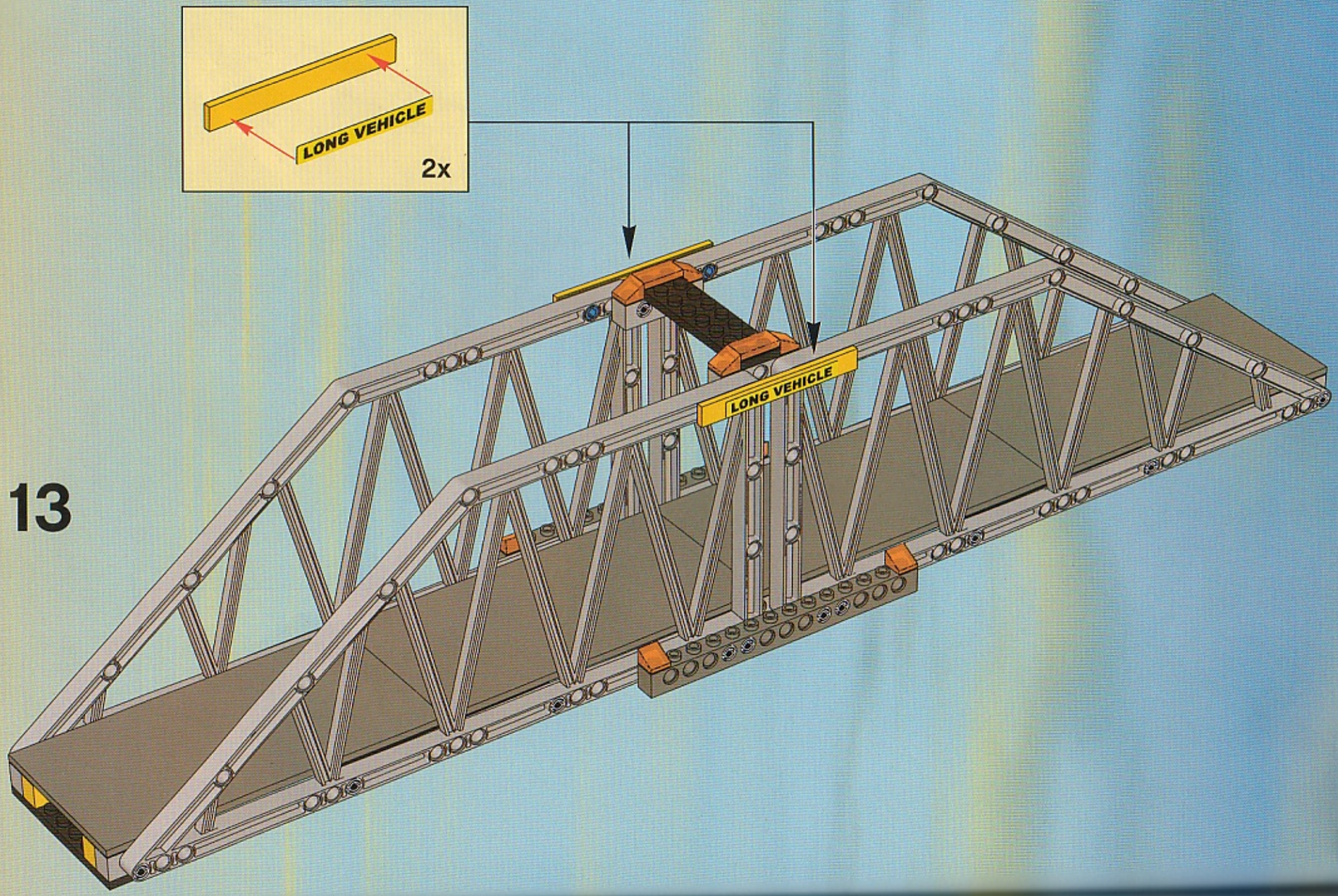

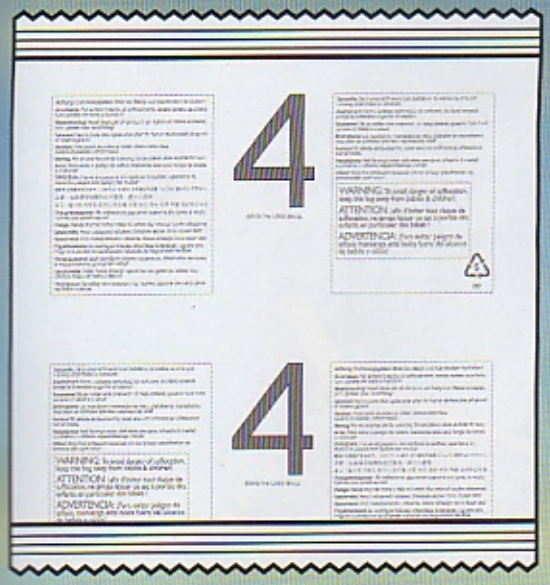

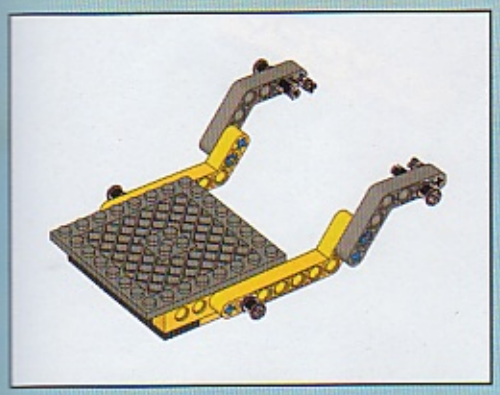

1

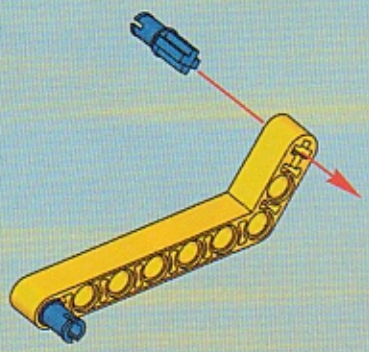

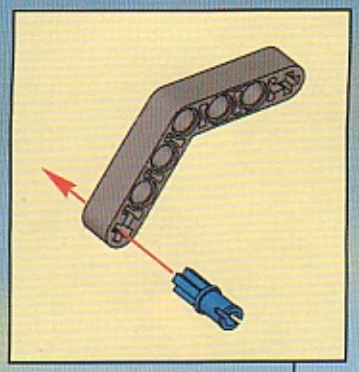

2

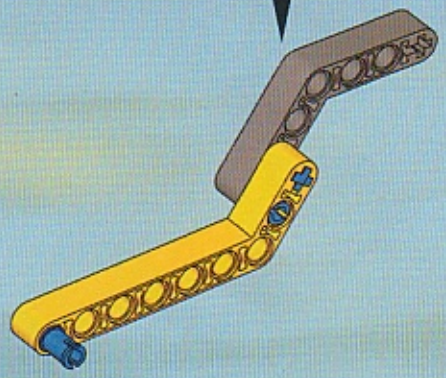

3

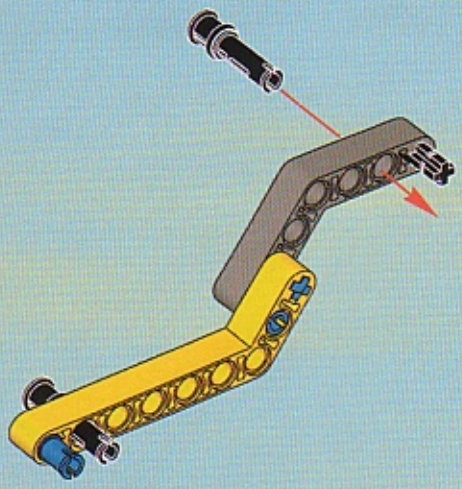

4

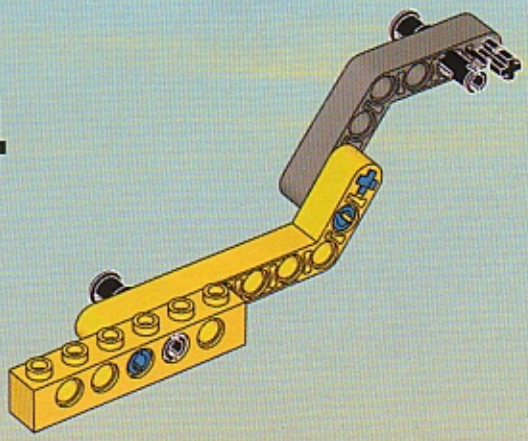

5

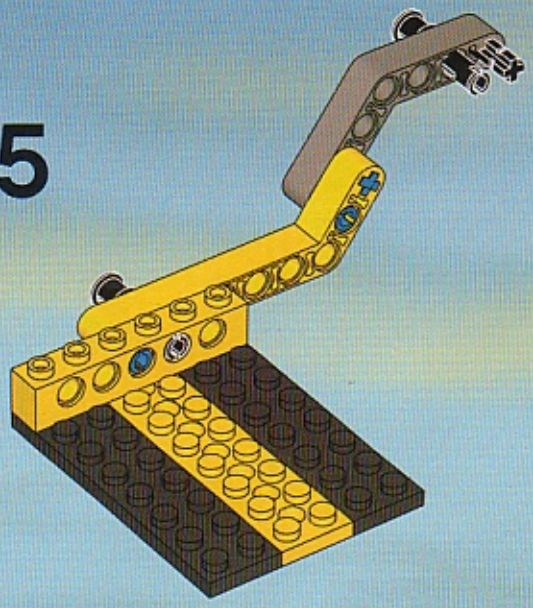

7

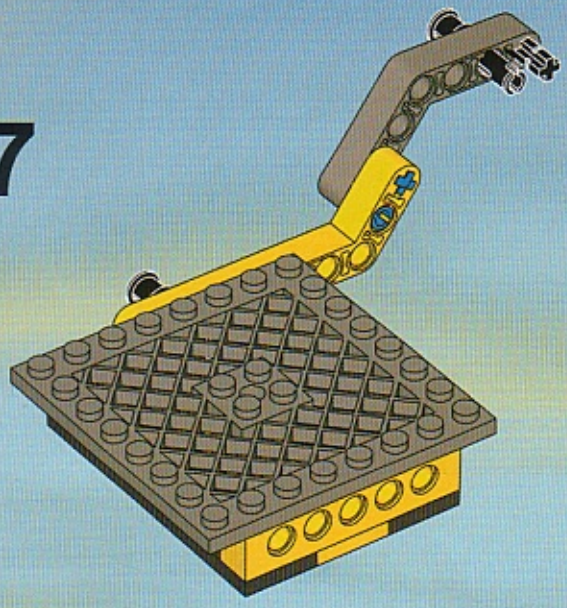

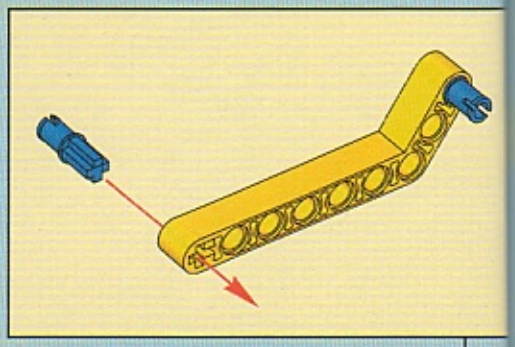

6

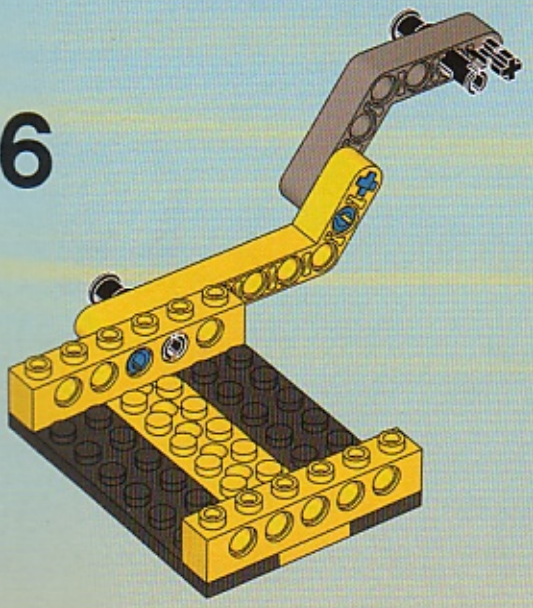

8

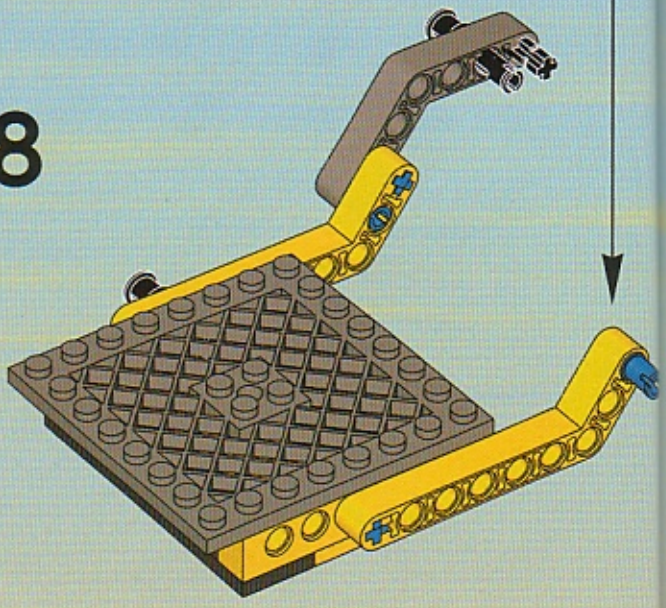

9

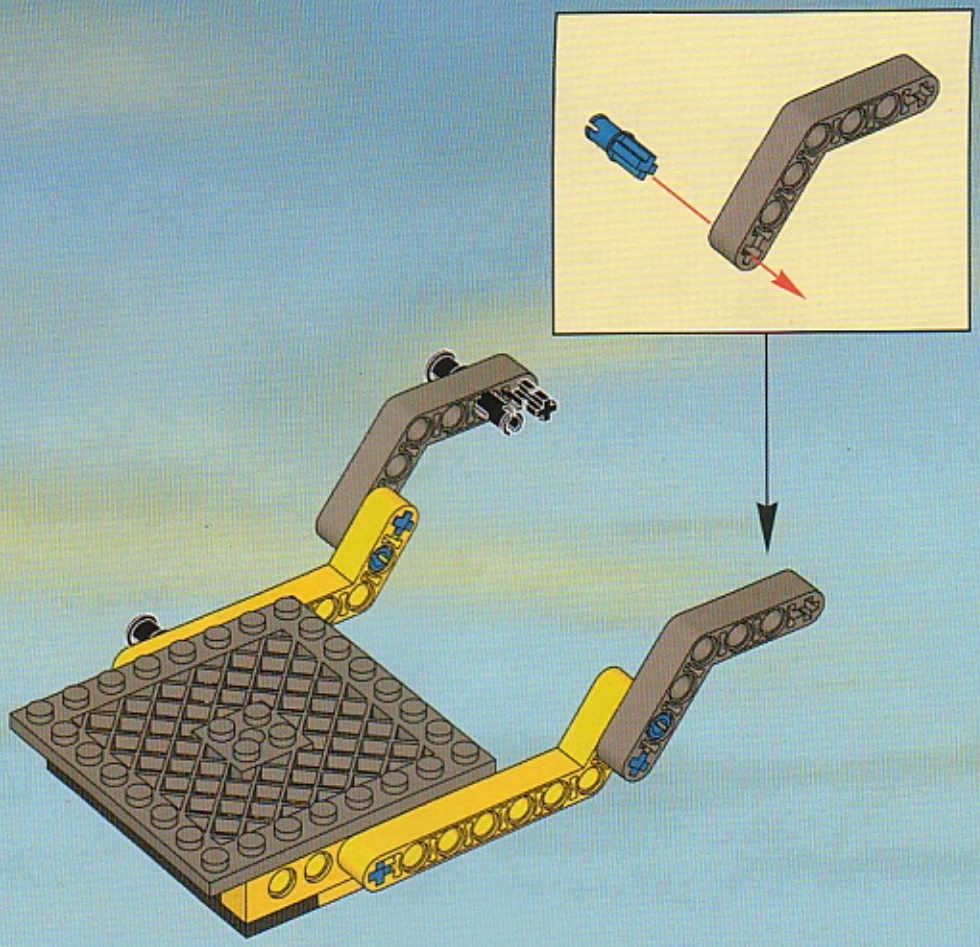

10

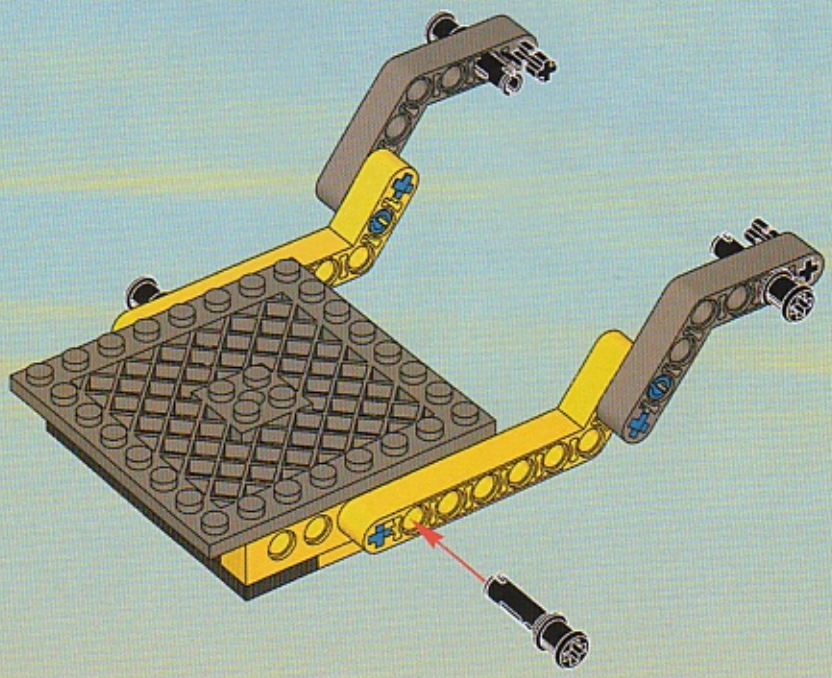

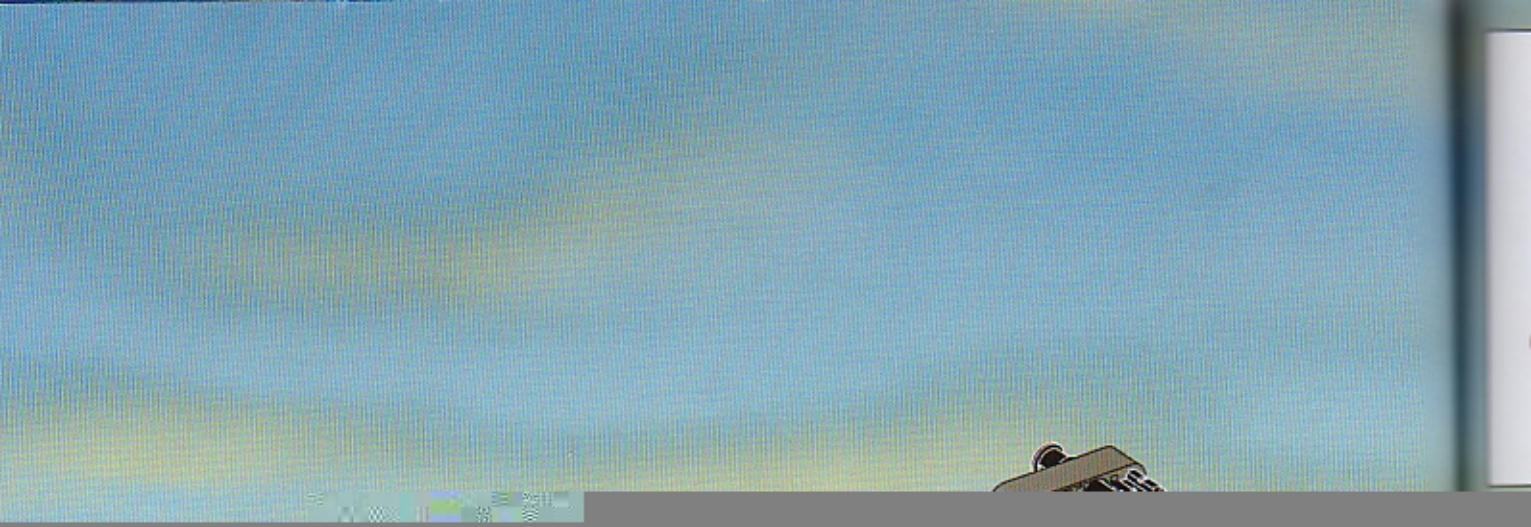

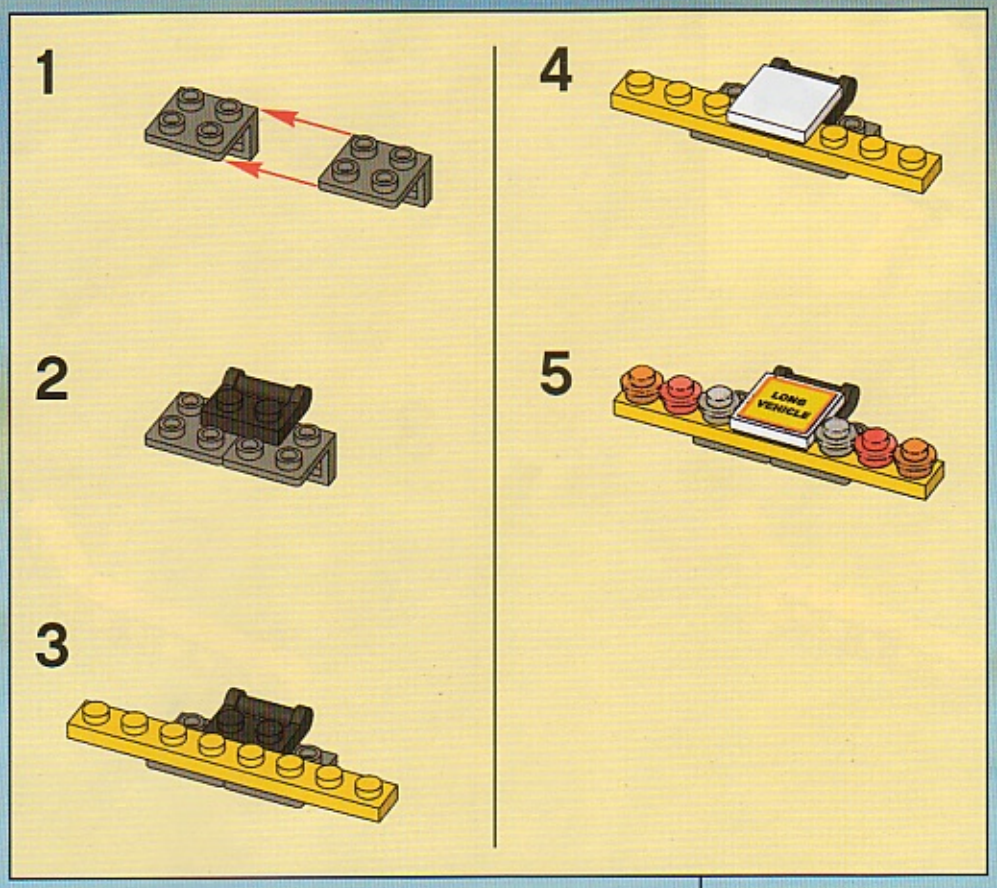

9

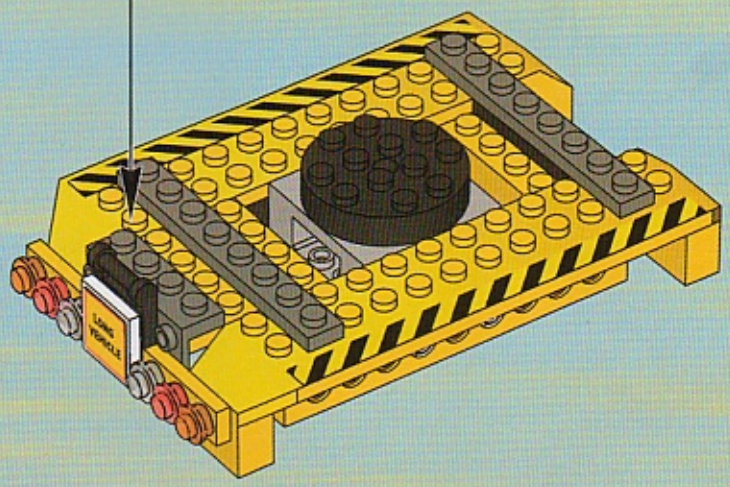

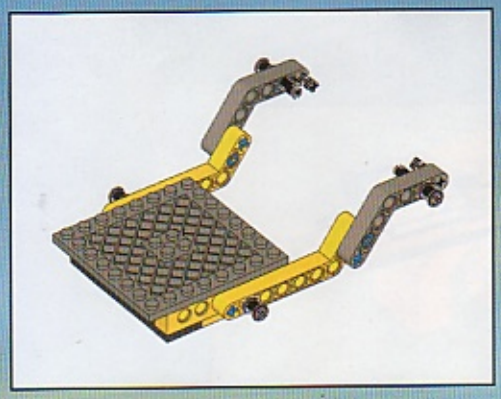

1

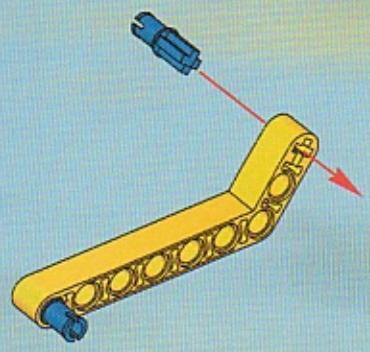

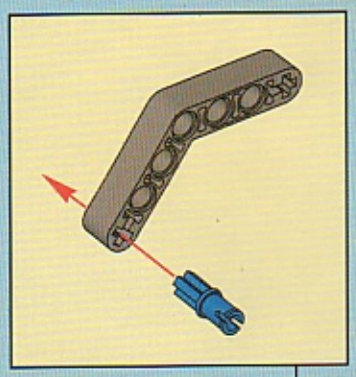

2

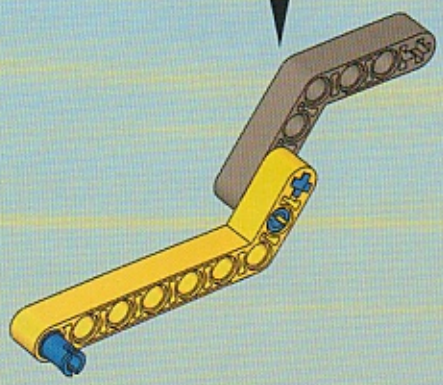

3

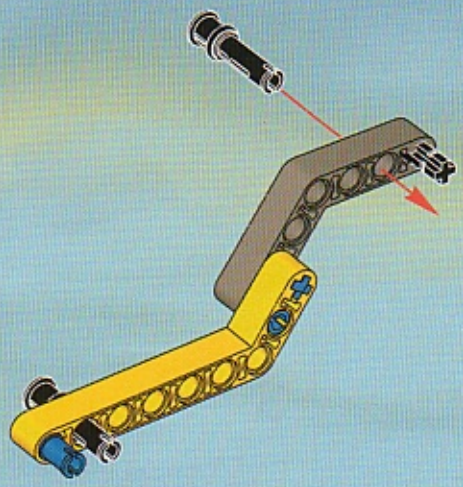

4

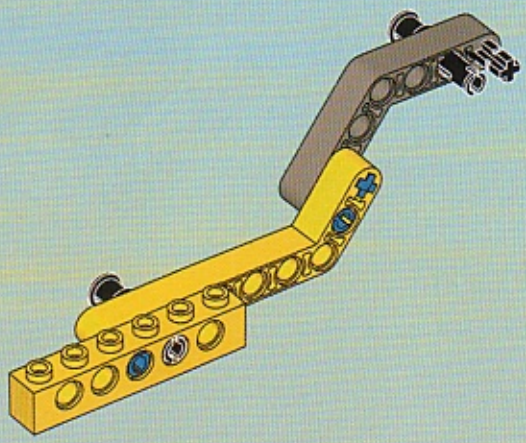

5

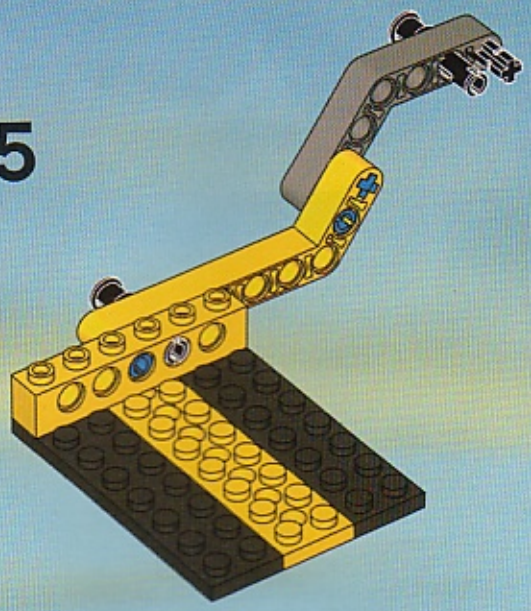

7

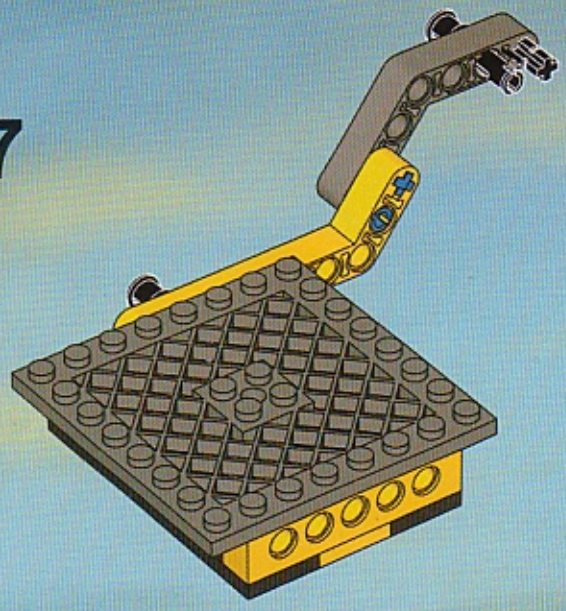

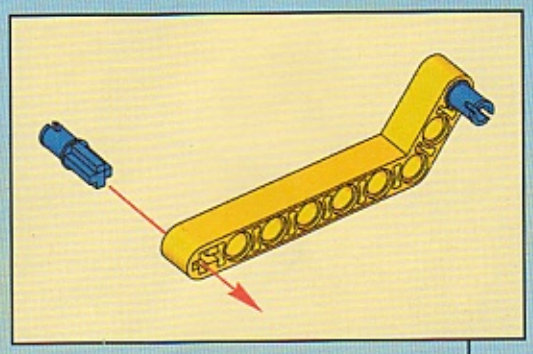

6

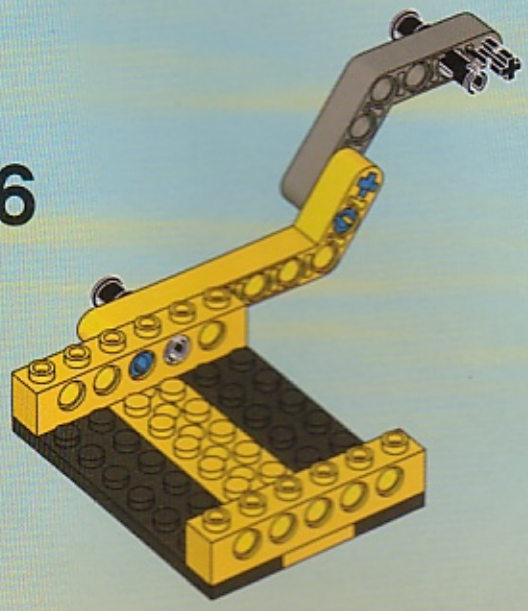

8

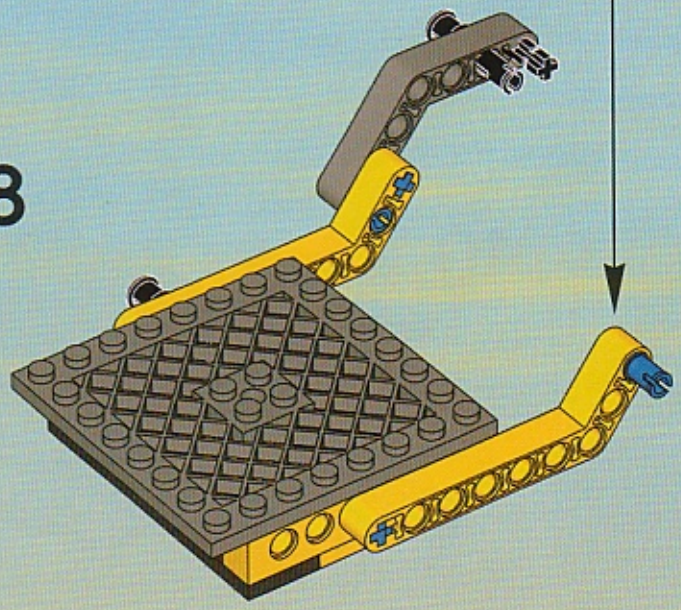

9

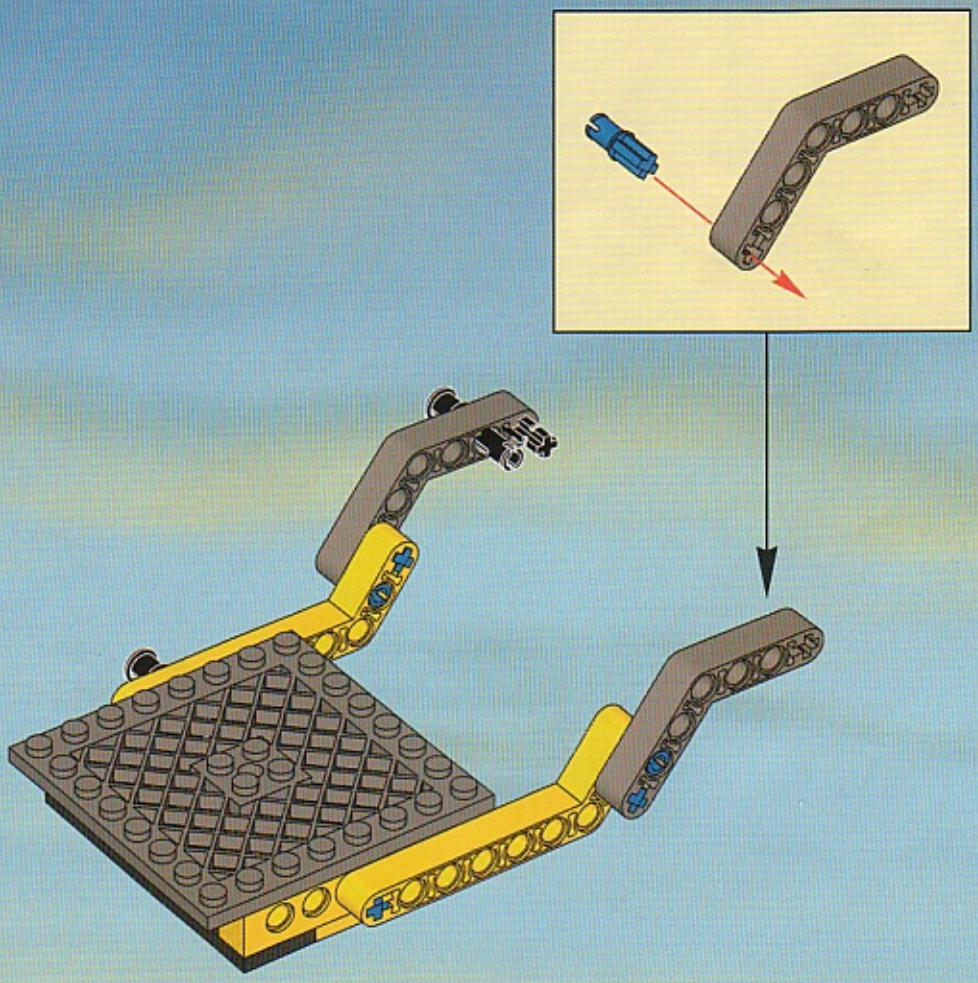

10

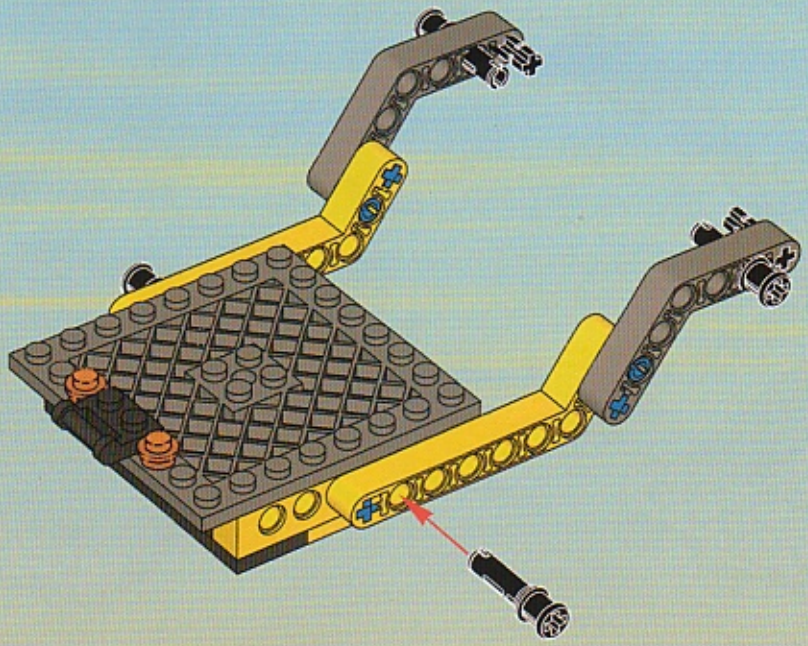

SPECIAL
TRANSPORT

LONG VEHICLE

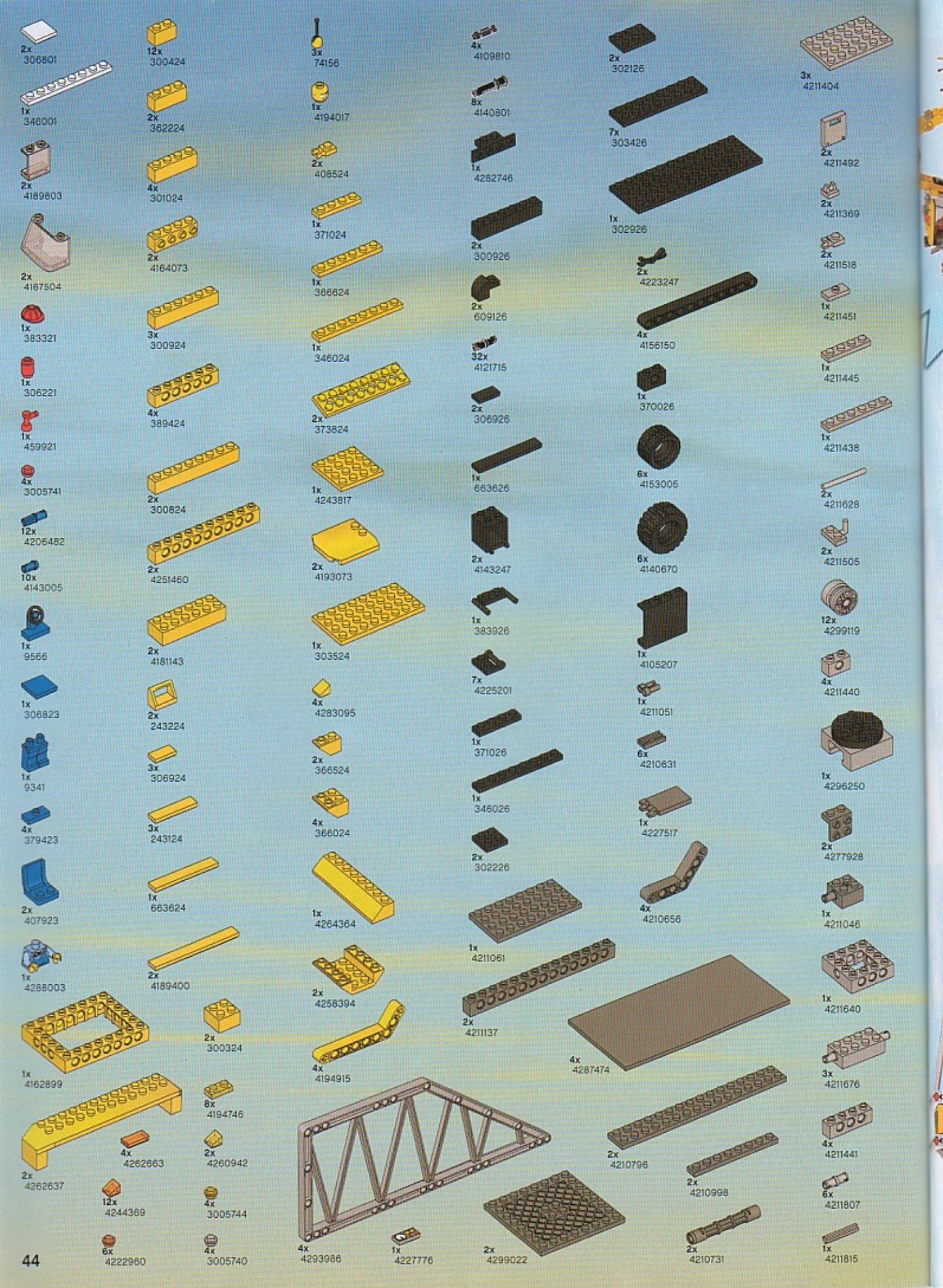
2x 306801
1x 346001
2x 4189603
2x 4167504
1x 383321
1x 306221
1x 459921
4x 3005741
12x 4206482
10x 4143005
1x 9566
1x 306823
1x 9341
4x 379423
2x 407923
1x 4288003
1x 4162899
2x 4262637
12x 300424
2x 362224
4x 301024
2x 4164073
3x 300924
4x 389424
2x 300824
2x 4251460
2x 4181143
2x 243224
3x 306924
3x 243124
1x 663624
2x 4189400
2x 300324
8x 4194746
4x 4262663
2x 4260942
12x 4244369
4x 3005744
6x 4222960
4x 3005740
3x 74156
1x 4194017
2x 408524
1x 371024
1x 366624
1x 346024
2x 373824
1x 4243817
2x 4193073
1x 303524
4x 4283095
2x 366524
4x 366024
1x 4264364
2x 4258394
4x 4194915
4x 4109810
8x 4140801
1x 4282746
2x 300926
2x 609126
32x 4121715
2x 306926
1x 663626
2x 4143247
1x 383926
7x 4225201
1x 371026
1x 346026
2x 302226
1x 4211061
2x 4211137
4x 4287474
4x 4293986
1x 4227776
2x 4299022
2x 302126
7x 303426
1x 302926
2x 4223247
4x 4156150
1x 370026
6x 4153005
6x 4140670
1x 4105207
1x 4211051
6x 4210631
1x 4227517
4x 4210656
2x 4210796
2x 4210998
2x 4210731
3x 4211404
2x 4211492
2x 4211369
2x 4211518
1x 4211451
1x 4211445
1x 4211438
2x 4211628
2x 4211505
12x 4299119
4x 4211440
1x 4296250
2x 4277928
1x 4211046
1x 4211640
3x 4211676
4x 4211441
6x 4211807
1x 4211815

7248 + 7900
7905
7246
7248
7900
7905
7249
LEGO
CITY

Win! Gagne! Gewinne! 当たります

Win LEGO products
We would like to know what you think about your new LEGO product. Log on to the web address below for further instructions.

Gange des produits LEGO
Nous aimerions savoir ce que tu penses de ton nouveau produit LEGO. Tu obtiendras davantage d'informations en visitant le site Internet indique ci-dessous.

Gewinne LEGO produkte
Wir sind sehr an deiner Meinung über dein neues LEGO Produkt interessiert. Gehe einfach zu der unten angegebenen Webadresse – dort findest du weitere Informationen.

Estimado usuario LEGO
Al contestar algunas preguntas en inglés, francés, alemán o japonés, en el sitio www.acnielsen.aim.dk/lego, podrás participar en el sorteo de algunos valiosos premios LEGO.

Caro Consumidor da LEGO
Ao responder a algumas perguntas em Inglês, Francês, Alemão ou Japonês no endereCo www.acnielsen.aim.dk/lego irá participar num concurso para ganhar valiosos prémios da LEGO.

Kedves ifjú LEGO Vásárló
Ha ellátogatsz a www.acnielsen.aim.dk/lego honlapra és ott angol, francia, német vagy japán nyelven megválaszolsz néhány kérdést, akkor részt veszel egy versenyben, amelyben értékes LEGO díjakat nyerhetsz.

抽選でレゴ®製品が当たります
私たちは、皆さんがお買い求めのレゴ®製品についてどんな感想をお持ちか、知りたいと思っています。質問に答えて、楽しいレゴ製品の抽選に応募しませんか。アンケートの回答には、ほんの3分ほどしかかかりません！詳しくは、以下のウェブアドレスまでアクセスしてください。

www.acnielsen.aim.dk/LEGO

Any questions regarding your new LEGO product, please contact:

Customer Service | Kundenservice
Service Consommateurs
Servicio Al Consumidor at
www.lego.com/service or dial

00800 5346 5555

1-800-422-5346

LEGO, the LEGO logo are trademarks of The LEGO Group. ©2006 The LEGO Group.

Discover the **LEGO® UNIVERSE!**

Entdecke das **LEGO® UNIVERSUM!**

Ontdek het **LEGO® UNIVERSUM!**

Découvre **L'UNIVERS LEGO® !**

LEGO CITY
AIRPORT
INTERNATIONAL
DOMESTIC
7903
SERVICE
WWW.LEGO.COM
7894
7892
7891
7901
LC 7893
7902
7893
7890
©2006 The LEGO Group.

SPECIAL TRANSPORT

SPECIAL TRANSPORT

LONG VEHICLE

7900

LONG VEHICLE

LONG VEHICLE

56605/4296218 © 2006 LEGO GROUP

SPECIAL TRANSPORT

SPECIAL TRANSPORT

LONG VEHICLE

7900

LONG VEHICLE

LONG VEHICLE

56605/4296218 © 2006 LEGO GROUP