LEGO

8369

Dirt Crusher RC

4248620

GB
Important information about batteries
Never use different types of batteries together or a combination of old and new batteries. Always remove the batteries if the product is not to be used for a long time or if the batteries have run down. Never use damaged batteries. Only use batteries of the type recommended, or a corresponding type. Insert the batteries so that the poles are correctly positioned. Rechargeable batteries must be recharged using the correct battery charger under the supervision of an adult. You cannot recharge batteries while they are still in the product, and you must never try to do so. Never attempt to recharge non-rechargeable batteries. Never short-circuit the battery holder.

ES
Importante información sobre las baterías
No mezclar nunca diferentes tipos de baterías, ni utilizar baterías antiguas y nuevas a la vez. Sacar siempre las baterías si el producto no se utiliza por un largo periodo de tiempo o si las baterías están desgastadas. No utilizar nunca baterías dañadas. Utilizar solo el tipo de baterías recomendado o uno correspondiente. Colocar las baterías de manera que los polos estén en su posición correcta. Las baterías recargables deben cargarse con un cargador adecuado bajo la supervisión de un adulto. Las baterías no pueden, ni deben recargarse mientras permanecen en el producto. No intentar nunca recargar baterías no recargables. Asegurarse que no se produzca un cortocircuito en el porta baterías.

GR
Σημαντικές πληροφορίες για τις μπαταρίες
Μη χρησιμοποιείτε ποτέ διαφορετικούς τύπους μπαταριών, ή παλιές και καινούργιες μπαταρίες μαζί. Βγάζετε πάντα τις μπαταρίες αν δεν χρησιμοποιείτε το προϊόν για αρκετό καιρό ή αν οι μπαταρίες έχουν αδειάσει. Ποτέ μη χρησιμοποιείτε χαλασμένες μπαταρίες. Χρησιμοποιείτε μόνο μπαταρίες του συνιστώμενου τύπου, ή αντίστοιχου τύπου. Βάλτε τις μπαταρίες με την σωστή πολικότητα. Θα πρέπει να φορτίζετε τις επαναφορτιζόμενες μπαταρίες χρησιμοποιώντας τον κατάλληλο φορτιστή μπαταριών υπό την επίβλεψη ενός ενηλίκου. Δεν μπορείτε να επαναφορτίζετε τις μπαταρίες όταν αυτές βρίσκονται μέσα στο προϊόν, και ποτέ μην επιχειρήσετε να κάνετε κάτι τέτοιο. Μην επιχειρήσετε ποτέ να επαναφορτίσετε μη επαναφορτιζόμενες μπαταρίες. Ποτέ μη βραχυκυκλώνετε τη θήκη των μπαταριών.

CZ
Důležité informace o bateriích
Nikdy nepoužívejte najednou různé typy baterií nebo kombinaci starých a nových baterií. Nebudete-li výrobek delší dobu používat nebo jsou-li baterie vybité, vždy je vyjměte z výrobku. Nikdy nepoužívejte poškozené baterie. Používejte pouze doporučené nebo odpovídající typy baterií. Baterie instalujte se správnou orientací pólů. Nabíjecí baterie musí být nabíjeny ve vhodné nabíječce pod dohledem dospělé osoby. Nabíjecí baterie nelze nabíjet, jsou-li umístěny ve výrobku, a nesmíte se o to ani pokoušet. Nikdy se nesnažte nabíjet baterie, které nejsou nabíjecí. Nikdy nezkratujte kontakty v prostoru pro baterie.

SR
Важне информације о батеријама
Никада не користите различите типове батерија заједно, и не комбинујте старе батерије са новима. Увек извадите батерије уколико производ нећете дуже време користити или ако су се батерије испразниле. Никада не употребљавајте оштећене батерије. Користите искључиво тип батерија који се препоручује или одговарајући тип. Правилно убаците батерије тако да им полови буду правилно постављени. Батерије са пуњењем се морају пунити одговарајућим пуњачем уз надзор одрасле особе. Батерије се не могу пунити док су у производу, и то не смете ни да покушавате. Никада не покушавајте да напуните батерије које се не могу пунити. Никада не кратко спајајте полове кућишта за батерије.

EE
Oluline teave patareide kohta
Mitte kunagi ärge pange mänguasja sisse koos erinevat tüüpi patareisid, samuti vanu ja uusi patareisid. Kui mänguasja ei kasutata pika aja jooksul, võtke patareid sellest välja. Ka tühjakssaanud patareid tuleb mänguasjast välja võtta. Ärge kasutage kahjustatud patareisid. Kasutage ainult etteantud tüüpi või nende samaväärseid patareisid. Pange patareid mänguasja sisse nii, et pluss- ja miinusklemmide asend oleks õige. Akusid tuleb laadida ainult vastava ettenähtud akulaadija abil täiskasvanu järelvalve all. Akusid ei saa laadida sel ajal, kui need on mänguasja sees. Ärge kunagi proovi nii teha. Ärge mitte kunagi proovi akulaadijaga laadida tavalisi patareisid. Patareipesa klemmide vahel ei tohi tekkida lühis.

DE
Wichtige Information zu Batterien
Benutzen Sie niemals unterschiedliche Arten von Batterien oder alte und neue gleichzeitig. Nehmen Sie stets die Batterien heraus, wenn mit dem Modell längere Zeit nicht gespielt wird oder wenn die Batterien leer sind. Verwenden Sie niemals beschädigte Batterien. Verwenden Sie ausschließlich empfohlene bzw. geeignete Batterien. Achten Sie beim Einsetzen der Batterien auf die richtige Polung. Wiederaufladbare Batterien sollten mit einem geeigneten Ladegerät aufgeladen werden – unter der Aufsicht eines Erwachsenen. Batterien können und sollten niemals aufgeladen werden, während sie sich im Modell befinden. Versuchen Sie unter keinen Umständen, „normale" Batterien wiederaufzuladen.
Schließen Sie das Batteriefach niemals kurz.

DK
Vigtig information om batterier
Brug aldrig forskellige typer batterier sammen, eller nye og gamle batterier samtidig. Tag altid batterierne ud, hvis du ikke skal bruge produktet i længere tid, eller hvis batterierne er brugt op. Anvend aldrig beskadigede batterier. Der må kun anvendes batterier af samme eller tilsvarende type som anbefalet. Batterierne skal vende rigtigt når de i sættes. Genopladelige batterier skal oplades i en dertil beregnet oplader under opsyn af en voksen. Genopladelige batterier kan og må ikke forsøges opladet i produktet. Forsøg aldrig at genoplade ikke-genopladelige batterier. Kortslut aldrig batterikassens kontaktflader.

JP
[illegible]

[illegible]

SK
Dôležitá informácia o batériách
Nikdy nepoužívajte naraz odlišné typy batérií ani nekombinujte staré batérie s novými. Batérie vždy vyberte, ak sa výrobok nebude dlhšie používať, alebo ak sa batérie vybili. Nikdy nepoužívajte poškodené batérie. Používajte len odporúčané alebo zodpovedajúce typy batérií. Batérie vkladajte so správnou orientáciou pólov. Dobíjateľné batérie sa musia nabíjať vo vhodnom nabíjači pod dozorom dospelej osoby.
Dobíjateľné batérie sa nesmú nabíjať, ak sú umiestnené vo výrobku, a nesmiete sa o to ani pokúšať. Nikdy sa nesnažte nabíjať batérie, ktoré nie sú dobíjateľné. Nikdy neskratujte kontakty v priestore pre batérie.

SI
Pomembna informacija o baterijskih vložkih
Nikoli ne uporabite različne vrste baterijskih vložkov skupaj, ali pa nove vložke skupaj z rabljenimi. Če so se baterijski vložki izpraznili ali če izdelka ne boste uporabljali dlje časa, morate vložke vedno odstraniti. Nikoli ne uporabite poškodovanih baterijskih vložkov. Uporabite samo priporočen tip baterijskih vložkov ali enakovredne vložke. Baterijske vložke vstavite tako, da sta pola plus in minus pravilno usmerjena. Baterijske vložke za ponovno polnjenje morajo otroci polniti z ustreznim polnilcem samo pod nadzorom odrasle osebe. Pred polnjenjem morajo vložka vedno izvleči iz igrače. Nikoli ne smete polniti baterijskih vložkov, medtem ko so še vedno v igrači. Nikoli ne poskušajte polniti baterijske vložke, ki niso namenjeni za ponovno polnjenje. V prostoru za baterijske vložke ne smete nikoli povzročiti kratkega stika.

LT
Svarbi informacija apie elementus
Nenaudokite vienu metu skirtingų tipų elementus, taip pat su naujais elementais nenaudokite senų elementų. Išimkite elementus iš įdėklo, jeigu nenaudosite gaminiu ilgą laiką arba jeigu elementai išsikrovę. Nenaudokite sugadintų elementų. Naudokite tik rekomenduojamo arba atitinkamo tipo elementus. Įdėkite elementus taip, kad atitiktų neigiami ir teigiami poliai. Akumuliatorinius elementus galima įkrauti tik tinkamu elementų krovikliu, prižiūrint suaugusiesiems. Elementų negalima įkrauti, neišėmus jų iš įdėklo, ir nebandykite to daryti. Nebandykite įkrauti neakumuliatorinio tipo elementų. Nedarykite trumpo jungimo elementų įdėkle.

CN
[illegible]

[illegible]

[illegible]

KR
[illegible]

[illegible]

FR
Informations importantes concernant les piles
Ne jamais utiliser un mélange de différents types de piles, ou de piles neuves et de piles anciennes ou déjà utilisées. Toujours retirer les piles si le produit n'est pas utilisé durant une période prolongée ou si les piles sont vides. Ne jamais utiliser de piles endommagées. Utiliser uniquement des piles du type recommandé ou d'un type équivalent. En insérant les piles, respecter scrupuleusement le sens d'orientation des pôles (+/-). Les piles rechargeables doivent être rechargées en utilisant un chargeur de piles adéquat et sous la surveillance d'un adulte. Il est impossible de recharger les piles quand elles sont installées dans le produit. Ne jamais essayer de le faire. Ne jamais essayer de recharger des piles non-rechargeables. Ne jamais court-circuiter le compartiment des piles.

FI
Tärkeää tietoa paristoista
Älä koskaan käytä erityyppisiä paristoja yhdessä. Älä myöskään käytä samassa laitteessa sekä vanhoja että uusia paristoja. Poista paristot tuotteesta aina, kun se on pitemmän aikaa käyttämättä, tai kun paristot ovat tyhjentyneet. Älä koskaan käytä viallisia paristoja. Käytä vain tuotteessa suositeltuja tai vastaavantyyppisiä paristoja. Aseta paristot siten, että navat osoittavat oikeaan suuntaan. Ladattavat paristot on ladattava aikuisen valvonnassa asianmukaisella laturilla.
Ne on poistettava tuotteesta lataamisen ajaksi.
Älä koskaan yritä ladata paristoja, joita ei ole tarkoitettu ladattaviksi. Älä koskaan aiheuta oikosulkua pariston koskettimien välillä.

HU
Fontos tudnivalók az elemekről
Soha ne használjunk különböző típusú elemeket. Vagy ne használjunk új és használt elemet egyszerre. Mindig távolítsuk el az elemeket, ha a készüléket előre láthatóan hosszú ideig nem fogjuk használni, vagy ha az elemek lemerültek. Soha ne használjunk megrongálódott elemet. Csak az ajánlott típusú, vagy annak megfelelő elemet használjunk. Az elemeket a polaritásuknak megfelelő módon helyezzük be. Az akkumulátorokat csak a megfelelő akkumulátortöltővel szabad feltölteni, egy felnőtt segítő felügyelete mellett. Az akkumulátorokat nem tölthetjük fel úgy, hogy azok a termékben vannak, ezt meg sem szabad próbálnunk. Soha ne próbáljuk meg feltölteni a nem tölthető elemet. Soha ne hozzunk létre rövidzárlatot az elemtartó kivezetései között.

RO
Informații importante cu privire la baterii
Nu folosiți niciodată împreună tipuri diferite de baterii și nici combinații de baterii noi și vechi. Îndepărtați întotdeauna bateriile dacă produsul nu este folosit timp îndelungat sau dacă bateriile s-au epuizat. Nu folosiți niciodată baterii deteriorate. Folosiți numai baterii de tipul recomandat, sau de un tip corespunzător. Introduceți bateriile astfel ca polii să fie în poziție corectă. Bateriile reîncărcabile trebuie reîncărcate utilizând un dispozitiv de încărcare adecvat, sub supravegherea unui adult. Bateriile nu pot fi reîncărcate cât timp sunt încă în produs, și nu încercați niciodată să le încărcați astfel. Nu încercați niciodată să reîncărcați baterii care nu sunt reîncărcabile. Nu scurtcircuitați niciodată bornele suportului bateriei.

TR
Piller hakkında önemli bilgiler
Hiçbir zaman değişik tipte pilleri ya da eski pillerle yeni pilleri bir arada kullanmayın. Pili ürün uzun süre kullanılmayacaksa ya da piller bitmişse, pilleri çıkarın. Hiçbir zaman zedelenmiş piller kullanmayın.
Yalnız önerilen tipte piller ya da bunların dengi olan piller kullanın. Pilleri kutupları doğru konumda olacak şekilde yerleştirin. Bitince yeniden doldurulabilen piller doğru pil doldurucuyu kullanarak, bir yetişkinin denetimi altında doldurulmalıdır. Doldurulabilir pilleri ürünün içindeyken dolduramazsınız; hiçbir zaman bunu yapmaya çalışmayın. Hiçbir zaman, bitince doldurulamayan tip pilleri yeniden doldurmaya çalışmayın. Hiçbir zaman pil konusuna kısa devre yaptırmayın.

IT
Importanti informazioni sulle batterie
Non usare mai contemporaneamente batterie di tipo diverso o batterie nuove e usate insieme.
Rimuovere sempre le batterie qualora il prodotto non venga utilizzato per periodi prolungati, oppure se le batterie sono esauste. Non utilizzare mai batterie danneggiate. Usare esclusivamente batterie del tipo raccomandato o un equivalente. Inserire le batterie avendo cura che la loro polarità sia corretta.
Le batterie ricaricabili vanno ricaricate in un caricabatterie di tipo idoneo e con la supervisione di un adulto.
Non è possibile e non bisogna mai tentare di ricaricare le batterie mentre queste sono inserite nel prodotto.
Non tentare mai di ricaricare le batterie non ricaricabili.
Non cortocircuitare mai il portabatterie.

SE
Viktig information om batterier
Använd aldrig olika sorters batterier samtidigt, och inte heller en kombination av gamla och nya batterier. Ta alltid ur batterierna om produkten under en längre tid inte ska användas eller om batterierna är slut. Använd aldrig skadade batterier. Använd bara batterier av den typ som rekommenderats, eller av en motsvarande typ. Sätt i batterierna så att polerna hamnar i rätt läge. Laddningsbara batterier måste laddas med rätt slags batteriladdare och under en vuxens överinsyn. Du kan inte ladda batterierna medan de fortfarande sitter i produkten, och du får heller aldrig försöka göra det. Försök aldrig ladda icke laddningsbara batterier. Kortslut aldrig batteriutrymmets kontaktytor.

RU
Необходимая информация об элементах питания
Ни в коем случае не используйте одновременно элементы питания различных типов, а также элементы питания с разным сроком годности. В обязательном порядке заменяйте элементы питания из переключателя в случае, если вы не пользуетесь прибором в течение долгого времени либо в случае, если в элементах питания закончился заряд. Ни в коем случае не используйте поврежденные элементы питания. Используйте только рекомендованные элементы питания, либо элементы питания соответствующего типа. Устанавливайте элементы питания, соблюдая указанную полярность. Аккумуляторные элементы питания должны подзаряжаться в соответствующем зарядном устройстве под наблюдением взрослого. Ни в коем случае не пытайтесь подзаряжать элементы питания, находящиеся в приборе. Ни в коем случае не пытайтесь подзарядить неперезаряжаемые элементы питания. Ни в коем случае не пытайтесь замкнуть полюса в устройстве для элементов питания.

UA
Необхідна інформація про батарейки
Ніколи не використовуйте одночасно батарейки різних типів або батарейки з різним строком придатності. Обов'язково виймайте батарейки з приладу якщо тривалий час не користуєтеся ним, або якщо в батарейках вже скінчився заряд. Ніколи не використовуйте пошкоджені батарейки. Використовуйте батарейки лише рекомендованого або відповідного типу. Вставляйте батарейки, враховуючи задану полярність. Акумуляторні батарейки повинні заряджатися у відповідному зарядному пристрої під наглядом дорослого.
В будь-якому випадку не намагайтеся підзарядити батарейки, що знаходяться в приладі.
В будь-якому випадку не намагайтеся підзарядити батарейки, що не підлягають підзарядці.
В будь-якому випадку не намагайтеся зробити коротке замикання в приладі для батарей.

BG
Важна информация за батериите
Не използвайте различни типове батерии едновременно, като комбинация от стари и нови батерии. Винаги изваждайте батериите, ако изделието няма да се използва продължително време или ако батериите са се изтощили. Не използвайте повредени батерии. Използвайте само батерии от препоръчания тип или съответстващ на него тип. Поставяйте батериите така, че полюсите да са разположени правилно. Акумулаторните батерии трябва да се зареждат с подходящо зареждащо устройство под надзора на възрастни. Батериите не могат да се зареждат, докато са поставени в изделието, така че не трябва да се опитвате да правите това. Не се опитвайте да зареждате батерии, които не са акумулаторни. Не допускайте късо съединение в кутията за батериите.

NL
Belangrijke informatie over batterijen
Gebruik nooit verschillende soorten of nieuwe en oude batterijen tegelijkertijd. Verwijder de batterijen altijd als u het product lange tijd niet wilt gebruiken of als de batterijen leeg zijn. Nooit beschadigde batterijen gebruiken. Uitsluitend batterijen van het aanbevolen of overeenkomstige type gebruiken. Leg de batterijen met de polen in de juiste richting. Oplaadbare batterijen moeten in een voor dit doel bestemde oplader en onder toezicht van een volwassene opnieuw worden opgeladen. Oplaadbare batterijen kunnen niet in het product worden opgeladen en je mag dit ook niet proberen te doen. Probeer nooit niet-oplaadbare batterijen op te laden. Nooit de batterijhouder kortsluiten.

PT
Informações importantes acerca das pilhas
Nunca use tipos diferentes de pilhas em conjunto, nem uma combinação de pilhas velhas e novas. Retire sempre as pilhas se o produto não vai ser utilizado durante muito tempo ou se as pilhas se tiverem gasto. Nunca use pilhas danificadas. Use apenas pilhas do tipo recomendado ou de um tipo correspondente. Introduza as pilhas de forma a que os seus pólos fiquem correctamente posicionados. Pilhas recarregáveis deverão ser recarregadas utilizando o recarregador de pilhas correcto sob a supervisão de um adulto. Não é possível recarregar pilhas recarregáveis enquanto elas ainda se encontram dentro do produto, e nunca devem ser feitas tentativas nesse sentido. Nunca tente recarregar pilhas não recarregáveis. Nunca faça curto-circuito do compartimento das pilhas.

PL
Ważne informacje dotyczące baterii
Nigdy nie należy stosować razem różnych rodzajów baterii ani stosować równocześnie starych i nowych baterii. Jeżeli produkt nie jest używany przez dłuższy czas lub jeżeli baterie się wyczerpały, należy wyjąć baterie. Nigdy nie należy stosować uszkodzonych baterii. Należy stosować wyłącznie zalecany rodzaj baterii lub rodzaj mu odpowiadający. Przy wkładaniu baterii należy zwrócić uwagę na właściwe położenie biegunów. Baterie akumulatorowe należy ładować w odpowiedniej ładowarce pod nadzorem osoby dorosłej. Nie można naładować baterii bez wyjęcia ich z produktu i nigdy nie należy tego próbować. Nigdy nie należy próbować ładowania baterii jednorazowych. Nigdy nie należy doprowadzać do zwarcia w gnieździe baterii.

HR
Važne informacije o baterijama
Nikada ne koristite različite vrste baterija zajedno, kao niti kombinaciju starih i novih baterija. Uvijek izvadite baterije ako uređaj neće biti korišten duže vrijeme ili ako su baterije prazne. Nikada ne koristite oštećene baterije. Upotrebljavajte samo preporučenu vrstu baterija ili njima ekvivalentni tip. Umetnite baterije tako da su im polovi ispravno orijentirani. Baterije koje se mogu puniti moraju biti punjene u odgovarajućem punjaču baterija pod nadzorom odrasle osobe. Ne možete puniti baterije dok su umetnute u uređaj i to nikada niti ne pokušavajte. Nikada ne pokušavajte napuniti baterije koje se ne mogu puniti. Nikada kratkim spojem ne spajajte polove baterija.

LV
Svarīga informācija par barošanas elementiem
Nekad vienlaikus nelietojiet dažādu tipu, kā arī jaunus un vecus barošanas elementus. Allaž izņemiet barošanas elementus, ja tie izlādējušies vai to darbināmais izstrādājums ilgāku laiku netiek lietots. Nekad nelietojiet bojātus barošanas elementus. Lietojiet tikai ieteicamā tipa barošanas elementus vai tiem atbilstošus analogus. Ievietojot barošanas elementus, ievērojiet pareizu to pievienojuma polaritāti (+/-). Uzlādējamu barošanas elementu lādēšana jāveic ar atbilstošu barošanas elementu lādētāju, uzlādēšana jāveic pieaugušo uzraudzībā. Izstrādājumā ievietotus barošanas elementus uzlādēt nav iespējams, mēģinājumi to darīt nav pieļaujami. Nekad nemēģiniet uzlādēt neuzlādējamus barošanas elementus. Nekad nepieļaujiet īssavienojumu barošanas elementu slēpnes kontaktiem.

GB: **Important information about rechargeable battery packs**

Do not dispose of your battery pack by incineration. NiMH battery packs must be disposed of in accordance with the current legislation in your country. Only use rechargeable battery packs of the same type as that included with this product. Always remove the battery pack from the product when it is not in use. Always remove the battery pack from the charger when it is fully recharged. Always completely recharge the battery pack prior to use. Use only the included battery charger to recharge your battery pack. Never short-circuit the plug on the battery pack. If the battery pack is hot after use, it must be allowed to cool down before recharging. Never use a damaged battery pack. The seal on the battery pack must never be damaged or removed. When connecting the battery pack to the charger or toy, carefully insert the plug until you hear a "click". To unplug the battery from the charger or toy, gently press the release and pull the plug from the contact (do not pull the wire). Do not apply force – the plug will only fit in one way.

DE: **Wichtige Informationen zum Akku**

Akkus dürfen zum Entsorgen niemals verbrannt werden. Ni-MH Akkus sind gemäß der geltenden Richtlinien Ihres Landes zu entsorgen. Neben dem mitgelieferten Akku dürfen für dieses Produkt nur Akkus desselben Typs verwendet werden. Entfernen Sie den Akku, wenn das Produkt nicht in Gebrauch ist. Entnehmen Sie den Akku dem Ladegerät, wenn er vollständig aufgeladen ist. Laden Sie den Akku vor Gebrauch vollständig auf. Verwenden Sie ausschließlich das mitgelieferte Ladegerät, um den Akku aufzuladen. Schließen Sie den Akku niemals kurz. Lassen Sie den Akku vor dem Aufladen abkühlen, wenn er nach Gebrauch erwärmt. Verwenden Sie niemals einen defekten Akku. Die Versiegelung des Akkus darf nicht beschädigt oder entfernt werden. Schließen Sie den Akku vorsichtig an das Ladegerät oder das Spielzeug an. Er ist korrekt angeschlossen, wenn er mit einem „Klick" eingerastet ist. Um den Akku vom Aufladegerät oder Spielzeug zu entfernen, betätigen Sie vorsichtig die Entriegelung und ziehen Sie ihn vom Kontakt ab (nicht am Kabel ziehen). Üben Sie keinen übermäßigen Druck aus – es gibt nur eine Möglichkeit, den Stecker anzuschließen.

FR: **Informations importantes sur les blocs de piles rechargeables**

Ne vous débarrassez pas de vos blocs de piles en les incinérant. Les blocs de piles NiMH doivent être jetés en respectant la législation en vigueur dans votre pays. Utilisez uniquement des blocs de piles rechargeables du même type que celui inclus avec ce produit.Enlevez toujours les blocs de piles du produit lorsque celui-ci n'est pas utilisé. Enlevez toujours les blocs de piles du chargeur lorsqu'ils sont totalement rechargés. Rechargez toujours complètement les blocs de piles avant toute utilisation. Utilisez uniquement le chargeur de piles inclus pour recharger vos blocs de piles. Ne mettez jamais la prise en court-circuit avec le bloc de piles. Si le bloc de piles est chaud après utilisation, il faut le laisser refroidir avant de le recharger. N'utilisez jamais un bloc de piles endommagé. Le sceau sur le bloc de pile ne doit jamais être endommagé ou enlevé. Lorsque vous connectez le bloc de piles avec le chargeur ou le jouet, introduisez la prise avec précaution jusqu'à ce que vous entendiez un "clic". Pour débrancher le bloc de piles du chargeur ou du jouet, appuyez doucement sur le déclencheur et ôter la prise du contact (ne tirez pas sur le câble). Ne forcez pas – il n'y a qu'une seule façon d'insérer la prise.

IT: **Importanti informazioni sui gruppi batteria ricaricabili**

Non smaltire il gruppo batteria per incenerimento. I gruppi batteria NiMH devono essere smaltiti secondo le leggi vigenti del proprio paese. Utilizzare solo un gruppo batteria dello stesso tipo di quello fornito con il prodotto. Rimuovere sempre il gruppo batteria dal prodotto quando non è in uso. Rimuovere sempre il gruppo batteria dal caricabatterie quando è completamente carico. Ricaricare sempre completamente il gruppo batteria prima dell'utilizzo. Utilizzare solo il caricabatterie in dotazione per ricaricare il gruppo batteria. Non cortocircuitare la spina sul gruppo batteria. Se il gruppo batteria si è riscaldato dopo l'utilizzo, attendere che si raffreddi prima di ricaricarlo. Non utilizzare mai un gruppo batteria danneggiato. Il sigillo sul gruppo batteria non deve essere danneggiato o rimosso. Quando si collega il gruppo batteria al caricabatterie o a un giocattolo, inserire con attenzione la spina fino a quando non scatta in posizione (si sente un clic). Per staccare la spina dal caricabatterie o dal giocattolo, premere delicatamente il dispositivo di sbloccaggio e tirare la spina dalla presa (non tirare il cavo). Non cercare di inserire con forza la spina, in quanto questa può essere inserita in un unico modo.

NL: **Belangrijke informatie over oplaadbare batterijen**

Oplaadbare batterijen nooit bij afval ter verbranding leggen. Gebruikte NiMH batterijen dienen in overeenstemming met de landelijk geldende regels te worden gedeponeerd. Gebruik uitsluitend hetzelfde type oplaadbare batterijen als bij dit product geleverd is.Verwijder altijd de batterijen als het product langere tijd niet wordt gebruikt. Verwijder altijd de batterijen uit de oplader zodra ze volledig opgeladen zijn. Laad de batterijen altijd geheel op voor gebruik. Gebruik voor het opladen van de batterijen uitsluitend de bij het product geleverde oplader. Maak nooit kortsluiting op de stekkers van de batterijen. Laat batterijen die warm geworden zijn tijdens het gebruik altijd afkoelen voor ze bij te laden. Gebruik nooit beschadigde batterijen. De verzegeling van de batterijen mag niet worden beschadigd of verwijderd. Voer bij het aansluiten van de batterijen op de oplader of het speelgoed de stekker voorzichtig in tot u een 'klik' hoort. Druk zacht op de ontspanner om de batterij van de oplader of het speelgoed los te koppelen, en trek de stekker uit het contact. (Trek nooit aan het snoer!) Gebruik geen brute kracht – de stekker past slechts op één manier.

ES: **Información importante sobre los paquetes de baterías recargables**

Las baterías no deben ser eliminadas por incineración. Los paquetes de baterías NiMH deben ser eliminados de acuerdo con la legislación vigente en su país. Utilice únicamente baterías recargables del mismo tipo que las que acompañan a este producto. Remueva siempre el paquete de baterías del producto cuando no lo use. Remueva siempre el paquete de baterías del cargador una vez que el mismo haya sido completamente recargado. Siempre recargue el paquete de baterías antes de utilizarlas. Utilice únicamente el cargador incluido con este producto para recargar su paquete de baterías. Nunca coloque el conector en corto circuito con el paquete de baterías. Si el paquete de baterías se ha recalentado después del uso, es preciso dejar que se enfríe antes de proceder a la recarga. Nunca utilice un paquete de baterías que esté dañado. El precinto del paquete de baterías no debe ser dañado ni removido. Al conectar el paquete de baterías al cargador o al juguete, introduzca el conector con cuidado hasta oír un "click". Para desconectar la batería del cargador o del juguete, destrábela con cuidado y retire el conector del contacto (no tire del cable). No aplique fuerza, ya que el conector solo podrá ser ubicado de una única manera.

DK: **Vigtig information om genopladelige batteripakker**

Brænd ikke batteripakken ved kassering.Ni-MH batteripakker skal kasseres rigtigt i henhold til nationale regler. Anvend kun genopladelige batteripakker af samme type som medfølgende batteripakke. Tag altid batteripakken ud af legetøjet, når dette ikke bruges. Tag altid batteripakken ud af laderen, når den er fuldt opladet. Genoplad batteripakken helt før brug. Oplad kun batteripakken med den medfølgende lader. Kortslut aldrig stikket på batteripakken. Hvis batteripakken er varm efter brug, skal den køle af inden genopladning. Anvend aldrig beskadigede batteripakker. Batteripakkens forsegling må ikke ødelægges eller fjernes. Når batteripakken skal tilsluttes laderen eller legetøjet, sættes stikforbindelsen forsigtigt sammen indtil man hører et klik. Når batteriforbindelsen skal frakobles laderen eller legetøjet, presses stikudløseren forsigtigt ned og man trækker i selve stikket – ikke ledningerne. Brug aldrig vold, stikket kan kun vende på en måde.

FI: **Tärkeää tietoa ladattavista akkuparistoista**

Älä hävitä akkuparistoa polttamalla. NiMH-akkuparistot on hävitettävä asuinmaasasi voimassaolevan lainsäädännön mukaan. Käytä tuotteen kanssa vain toimitukseen sisältyvien uudelleen ladattavien akkuparistojen kanssa samantyyppisiä akkuparistoja. Poista akkuparisto tuotteesta aina, kun sitä ei käytetä. Poista akkuparisto laturista heti, kun se on ladattu täyteen. Käytä akkuparistoa vain täyteen ladattuna. Käytä lataamiseen vain tuotteen mukana seuraavaa akkulaturia. Älä koskaan aiheuta oikosulkua akkuparistoon pistokkeessa. Jos akkuparisto kuumenee käytössä, sen on annettava jäähtyä ennen uudelleenlatausta. Älä koskaan käytä vahingoittunutta akkuparistoa. Akkuparistoon sinettiä ei saa vahingoittaa eikä poistaa. Kun akkuparisto liitetään laturiin tai leluun, pistoke painetaan huolellisesti paikalleen, kunnes kuuluu naksahtava ääni. Akkuparisto irrotetaan laturista tai lelusta painamalla kevyesti vapautinta ja vetämällä pistoke varovasti koskettimesta (älä vedä johdosta). Älä yritä työntää pistoketta väkisin paikalleen – se sopii akkuparistoon vain yhdellä tavalla.

SE: **Viktig information om uppladdningsbara batteripaket**

Gamla eller trasiga batteripaket får inte brännas. NiMH-batteripaket måste slängas enligt de lagar och bestämmelser som gäller i varje land. Använd endast uppladdningsbara batteripaket av samma typ som medföljer denna produkt. Ta alltid bort batteripaketet från produkten när den inte används. Ta alltid bort batteripaketet från batteriladdaren när det är fulladdat. Ladda alltid upp batteripaketet helt innan det används. Använd endast den medföljande batteriladdaren för att ladda ditt batteripaket. Kortslut aldrig kontakten på batteripaketet. Om batteripaketet är varmt efter användning, måste det få svalna före laddning. Använd aldrig ett skadat batteripaket. Förseglingen på batteripaketet får aldrig skadas eller tas bort. När du ansluter batteripaketet till laddaren eller en leksak, sätt i kontakten försiktigt tills du hör ett "klick". För att lossa batteriet från laddaren eller leksaken, tryck försiktigt på spärren och dra ut kontakten (dra aldrig i sladden). Använd inte för mycket kraft – kontakten passar bara på ett sätt.

PT: **Informação importante sobre baterias recarregáveis**

Não elimine a unidade da bateria por meio de incineração. As unidades de baterias do tipo NiMH devem ser eliminadas segundo a legislação nacional em vigor. Use apenas baterias recarregáveis e do mesmo tipo da bateria incluída com o produto. Retire a bateria do produto sempre que este não esteja a ser usado. Retire sempre a bateria do carregador quando estiver completamente recarregada. Proceda sempre a um carregamento completo da bateria antes de a utilizar. Utilize apenas o carregador de bateria incluído na embalagem. Nunca deixe a ficha da bateria entrar em curto-circuito. Se a bateria estiver quente após ser utilizada deixe-a arrefecer antes de proceder ao seu recarregamento. Nunca utilize uma bateria danificada. O selo que se encontra sobre a bateria não deve nunca ser danificado ou retirado. Ao ligar a bateria ao carregador ou brinquedo, insira cuidadosamente a ficha até ouvir um "clique". Para desligar a bateria do carregador ou do brinquedo, pressione cuidadosamente a patilha de libertação e puxe a ficha do contacto (não puxe pelo fio). Não aplique força – a ficha só encaixa num sentido.

GR:

Σημαντικές πληροφορίες σχετικά με τις επαναφορτιζόμενες μπαταρίες

Μην απορρίπτετε τις μπαταρίες στη φωτιά. Οι μπαταρίες NiMH πρέπει να απορρίπτονται σύμφωνα με την ισχύουσα νομοθεσία της χώρας σας. Χρησιμοποιείτε μόνο επαναφορτιζόμενες μπαταρίες του ίδιου τύπου με αυτές που περιλαμβάνονται στο παρόν προϊόν. Αφαιρείτε πάντα τις μπαταρίες από το προϊόν όταν δεν το χρησιμοποιείτε. Αφαιρείτε πάντα τις μπαταρίες από το φορτιστή όταν έχουν πλήρως φορτιστεί. Φορτίζετε πάντα πλήρως τις μπαταρίες πριν τις χρησιμοποιήσετε. Χρησιμοποιείτε μόνο το συμπεριλαμβανόμενο φορτιστή μπαταριών για να φορτίσετε τις μπαταρίες. Ποτέ μη βραχυκυκλώνετε το βύσμα της μπαταρίας. Αν η μπαταρία είναι ζεστή μετά τη χρήση, θα πρέπει να την αφήσετε να κρυώσει πριν την επαναφορτίσετε. Ποτέ μη χρησιμοποιείτε μπαταρίες που έχουν φθορές. Το πλαστικό κάλυμμα της μπαταρίας δεν πρέπει να έχει φθορές και δεν πρέπει να αφαιρεθεί. Όταν συνδέετε τη μπαταρία στο φορτιστή ή στο παιχνίδι, εισαγάγετε προσεκτικά το βύσμα μέχρι να ακούσετε ένα "κλικ". Για να αποσυνδέσετε τη μπαταρία από το φορτιστή ή το παιχνίδι, πατήστε απαλά το κουμπί απελευθέρωσης και τραβήξτε το βύσμα από την επιφή (μην τραβάτε το καλώδιο). Μην ασκείτε βία – το βύσμα ταιριάζει με ένα μόνο τρόπο.

JP:

充電式電池パックに関する重要なお知らせ

電池パックは焼却処理しないでください。ニッケル水素電池パックは、各国の現行の法規に従って処理してください。充電式電池パックは、本品に付属のものと同じタイプのもののみをご使用ください。ご使用にならないときは、必ず本品から電池パックを取り出してください。充電が完了した後は、必ず充電器から電池パックを取り外してください。本品をご使用になる前に、必ず充電パックの充電を完了してください。電池パックを充電する時は、必ず付属の充電器のみをご使用ください。電池パックのプラグが湿電しないようにご注意ください。ご使用後、電池パックが熱くなっている場合は、必ず冷ましてから充電してください。損傷している電池パックは決してご使用にならないでください。電池パックについているシールは、決してはがしたり、破損させないでください。電池パックを充電器またはおもちゃに入れる場合は、カチッと音がするまでプラグを注意深く差し込んでください。電池を充電器またはおもちゃから取り外す場合は、リリースをゆっくりと押し、接続部からプラグを引いてください(コードを引っぱらないでください)。プラグは一方向にしかはまらないため、無理なカを加えないでください。

CN:

有關充電電池組的重要資訊

切勿焚燒處理電池組。NiMH電池組的處理必須符合貴國目前的法律規定。祇能使用與本產品隨帶電池組相同的充電電池組。電池組不同時，一定要從產品中取出。電池組充足電時，一定要從電器中取出。使用前，一定要給電池組充全充電。祇能用本產品隨帶的電池充電器給電池組充電。切勿刪除電池組上的標誌。如電池組使用後發熱，則必須在充電前冷卻。切勿使用損壞的電池組。切勿損壞或拆除電池組上的封口。將電池組與充電器或玩具連接時，要小心插入插頭，直到聽見"喀噠"一聲。將電池從充電器或玩具拔出時，請輕輕地壓釋放裝置，然後隨後按觸點拔出（不要拔電線）。不要用力——插頭祇能以一種方式插入。

KR:

재충전 배터리 팩에 대한 중요한 정보

사용한 배터리 팩을 소각하지 마십시오. 니켈금속(NiMH) 배터리 팩은 법률에 정한 방법으로 폐기하여야 합니다. 이 제품에 포함된 것과 동일한 종류의 재충전 배터리만 사용하십시오. 사용하지 않는 동안에는 반드시 배터리 팩을 제품에서 분리하여 보관하십시오. 완전히 충전된 배터리 팩은 반드시 충전기에서 분리하십시오. 사용 전에 배터리 팩은 완전히 충전하십시오. 반드시 제품에 포함된 충전기를 사용하여 배터리 팩을 재충전하십시오. 배터리 팩의 플러그 전선을 서로 스치지 마십시오. 만약 배터리 팩이 사용 중 뜨겁게 된 경우, 재충전하기 전에 식혀야 합니다. 파손된 배터리 팩은 결코 사용하지 마십시오. 배터리 팩의 밀폐 덮개를 결코 파손하거나 떼어내지 마십시오. 배터리 팩을 충전기나 장난감에 연결할 때는 플러그에서 "딸깍" 소리가 날 때까지 조심스럽게 끼워 넣으십시오. 배터리 팩을 충전기나 장난감에서 분리할 때는 풀기(릴리스) 버튼을 살짝 눌러서 빼내십시오. (결코 전선을 잡아 당기지 마십시오.) 플러그는 한 쪽으로만 맞게 되어 있으므로 지나친 힘을 가하지 마십시오.

RU:

Важная информация о блоках перезаряжаемых элементов питания

Не сжигайте блоки элементов питания. NiMH блоки элементов питания должны быть утилизированы в соответствии с действующими в вашей стране нормами закона. Используйте блок перезаряжаемых элементов питания того же типа, что входят в данный комплект. Обязательно вынимайте блок элементов питания из изделия, если вы им не пользуетесь. Обязательно вынимайте блок элементов питания из подзарядного устройства после того, как они полностью подзарядились. Перед использованием обязательно полностью разрядите блок элементов питания. Используйте только поставляемое подзарядное устройство для подзарядки блока элементов питания. Не допускайте возникновений короткого замыкания в блоке элементов питания. Перед подзарядкой необходимо остудить горячий после использования блок элементов питания. Ни в коем случае не используйте поврежденный блок элементов питания. Печать на блоке элементов питании ни в коем случае не должна быть повреждена или удалена. При подсоединении блока элементов питания к подзарядному устройству или игрушке, осторожно вставляйте штекер, пока не услышите «щелчок». Для отсоединения блока элементов питания от подзарядного устройства или игрушки аккуратно нажатием высвободите блок и потяните за штекер (не тяните за кабель). Не применяйте силу – вставить блок элементов питания можно только в одном направлении.

PL:

Ważne informacje na temat zestawów akumulatorowych

W celu pozbycia się zużytych akumulatorów, nie należy ich palić. Baterii typu NiMH należy się pozbywać zgodnie z obowiązującymi przepisami krajowymi. Do zasilania produktu należy używać akumulatorów wyłącznie tego samego typu, co dołączone firmowo. Jeżeli produkt nie jest używany, należy bezwzględnie wyjąć z niego akumulatory. Po naładowaniu należy zawsze wyjąć akumulatory z ładowarki. Przed użytkowaniem należy zawsze w pełni naładować akumulatory. Do ładowania akumulatorów należy bezwzględnie używać firmowej ładowarki dołączonej do produktu. Nie należy dopuścić do zwarcie wtyczki akumulatora. Jeżeli w wyniku użytkowania akumulatory ulegną rozgrzaniu, przed ponownym naładowaniem należy pozostawić je do ostygnięcia. Pod żadnym pozorem nie należy użytkować uszkodzonych akumulatorów. Nie wolno dopuścić do uszkodzenia lub usunięcia plomby na obudowie akumulatorów. Podczas podłączania akumulatorów do ładowarki lub zabawki należy ostrożnie wsunąć wtyczkę do momentu „kliknięcia". W celu odłączenia akumulatorów od ładowarki lub zabawki należy delikatnie nacisnąć blokadę, a następnie wyciągnąć wtyczkę z kontaktu (nie ciągnąć za przewód). Nie należy wsuwać wtyczki na siłę – pasuje do wejścia wyłącznie jednostronnie.

CZ:

Důležité informace o dobíjecích bateriích

Použité baterie nepalte. Baterie NiMH musí být zlikvidovány podle příslušných zákonů vaší země. Používejte pouze takové dobíjecí baterie, jaké jsou přiloženy k tomuto výrobku. Pokud se výrobek nepoužívá, baterie z něj vždy vyjměte. Po úplném dobití baterií je vždy vyjměte z nabíječky. Před použitím baterie vždy dobijte. Pro dobíjení baterií používejte pouze přiloženou nabíječku. Na zástrčce baterií nesmí dojít ke zkratu. Pokud jsou baterie po použití horké, nechte je před dobitím vychladnout. Nikdy nepoužívejte poškozené baterie. Pečeť na baterích nesmí být nikdy poškozena nebo odstraněna. Při připojování baterie do nabíječky nebo hračky, zástrčku opatrně zasuňte dokud neuslyšíte „cvaknutí". Chcete-li baterii z nabíječky nebo hračky vyjmout, stiskněte jemně pojistku a zástrčku vytáhněte z kontaktu (netahejte za drát). Nepoužívejte sílu – zástrčka jde zapojit jenom jedním směrem.

SK:

Dôležité informácie o nabíjateľných batériách

Použité batérie nepáľte. Batérie NiMH musia byť zlikvidované v súlade s bežnou legislatívou vašej krajiny. Používajte iba nabíjateľné batérie toho istého typu, ako batérie priložené k tomuto produktu. Vždy keď výrobok práve nepoužívate, vyberte z neho batérie. Vždy keď je batéria úplne nabitá, vyberte ju z nabíjačky. Pred použitím batériu vždy úplne nabite. K nabíjaniu batérií používajte iba priloženú nabíjačku. Nikdy neskratujte zástrčku batérie. Ak je batéria po použití horúca, nechajte ju pred nabíjaním vychladnúť. Nikdy nepoužívajte poškodené batérie. Pečať batérie nesmie byť nikdy poškodená alebo odstránená. Keď vkládate batériu do nabíjačky alebo do hračky, zasuvajte zástrčku opatrne až kým nebudete počuť kliknutie. Ak chcete batériu z nabíjačky alebo z hračky vybrať, jemne zatlačte poistku a zástrčku a vytiahnite ju z kontaktu (neťahajte za drôt). Nepoužívajte silu - zástrčka sa dá zapojiť iba jediným smerom.

HU:

Fontos tudnivalók az akkumulátor egységekről

Az akkumulátor egységet nem szabad tűzbe dobni. A NiMH akkumulátor egységeket az országban érvényes jogszabályoknak megfelelően kell a hulladékgyűjtőben elhelyezni. Csakis olyan típusú akkumulátor egységet használjon, amilyet ezzel a készülékkel kapott! Ha nem használja a terméket, akkor mindig vegye ki az akkumulátort a tőlőből. A teljes feltöltődés után, az akkumulátort mindig vegye ki a tőltőből. Használatbavétel előtt mindig töltse fel teljesen az akkumulátort. Csakis a termékkel együtt adott akkumulátortöltővel töltse fel az akkumulátort! Soha ne hozzon létre rövidzárlatot az akkumulátor kivezetései között! Ha az akkumulátor használat közben felmelegedett, mindig hagyja lehűlni, mielőtt újratölteni. Soha ne használjon megrongálodott akkumulátort! Az akkumulátor pecsétjét nem szabad megrongálni vagy levenni! Amikor behelyezi az akkumulátort a tőltőbe vagy a játékba, óvatosan illessze a helyére, addig amíg egy "kattanást" nem hall. Ha ki akarja venni az akkumulátort a tőltőből, vagy a játékból, lágyan nyomja meg a kioldód és húzza ki a dugót az érintkezőből (ne a zsinórt húzza meg). Ne erőltesse - a dugó csak egyféleképpen tehető be.

UA:

Важлива інформація про перезарядні блоки елементів живлення

Не спалюйте блоки елементів живлення. NiMH блоки елементів живлення повинні бути утилізовані відповідно до діючих у вашій країні норм закону. Використовуйте перезарядний блок елементів живлення того ж типу, що входять у даний комплект. Обов'язково виймайте блок елементів живлення з виробу, якщо ви їм не користуєтесь. Обов'язково виймайте блок елементів живлення з підзарядного пристрою після того, як вони цілком підзарядилися. Перед використанням обов'язково повністю розрядите блок елементів живлення. Використовуйте тільки доданий підзарядний пристрій для підзарядки блоку елементів живлення. Не допускайте виникнення короткого замикання в блоці елементів живлення. Перед підзарядкою необхідно остудити гарячий після використання блок елементів живлення. Ні в якому разі не використовуйте пошкоджений блок елементів живлення. Печатка на блоці елементів живлення ні в якому разі не повинна бути пошкоджена чи вилучена. При приєднанні блоку елементів живлення до підзарядного пристрою чи іграшки, обережно вставляйте штекер, поки не почуєте "цвиклика". Для відєднання блоку елементів живлення від підзарядного пристрою або іграшки акуратно натисканням відєднайте блок і потягніть за штекер (не тягніть за кабель). Не застосовуйте силу - встановити блок елементів живлення можна тільки в одному напрямку.

HR: Važne informacije o baterijama koje se mogu puniti

Ne uništavajte vaše baterije spaljivanjem. NiMH baterije se trebaju odlagati u skladu sa zakonskim odredbama u Vašoj državi. Upotrebljavajte baterije na punjenje koje su iste vrste kao i baterije koje su priložene uz ovaj proizvod. Uvijek izvadite baterije iz proizvoda koji se ne koristi. Uvijek izvadite potpuno napunjene baterije iz punjača. Prije uporabe uvijek potpuno napunite baterije. Koristite samo priloženi punjač za punjenje Vaših baterija. Nemojte kratko spajati kontakte baterija. Ako su baterije poslije upotrebe vruće, morate ih prije punjenja pustiti da se ohlade. Nikada ne koristite oštećene baterije. Zaštitni omotač baterija ne smije nikada biti oštećen ili skinut. Kada stavljate baterije u punjač ili igračku, pažljivo umetnite kontakt dok ne čujete "klik". Da biste odspojili bateriju s punjača ili igračke, pažljivo pritisnite polugu za otpuštanje i povucite priključnicu iz kontakta (nemojte vući žicu). Ne primjenjujte silu - priključak se može ostvariti samo na jedan način.

SR: Важне информације о батеријама за поновно пуњење

Не спаљујте батерије. NiMH батерију морате бацити према садашњем закону у вашој земљи. Употребљавајте само батерију за поновно пуњење истог типа као она која долази у пакету са производом. Батерију увек извадите из производа док га не употребљавате. Батерију увек извадите из пуњача кад се до краја напуни. Пре употребе батерију увек напуните до краја. Употребљавајте само пуњач батерија у пакету за поновно пуњење ваше батерије. Никада не спајајте напојни кабел батерије у кратки спој. Ако се батерија после употребе угреје, морате да је охладите пре поновног пуњења. Никада не употребљавајте оштећене батерије. Поклопац на батерији не смете да оштећујете нити скидате. Приликом спајања батерије на пуњач или на игречку, пажљиво прикопчајте кабел док не чујете "клик". Приликом ископчавања батерије из пуњача или игречке, лагано притисните, пустите и повуците напојни кабел из контакта (не вуците жицу). Не употребљавајте силу – кабел улази само на један начин.

SL: Važne informacije o baterijskih enotah za večkratno uporabo

Neuporabno baterijsko enoto ne smete zažgati. Baterijske enote NiMH morate zavreči v skladu z veljavno zakonodajo vaše države. Uporabite isto vrsto baterijskih enot kot so tiste, ki so priložene temu izdelku. Kadarkoli izdelka ne uporabljate, morate baterijsko enoto odstraniti. Ko je baterijska enota do konca napolnjena, jo morate odstraniti iz baterijskega polnilca. Pred uporabo vedno napolnite baterijsko enoto do konca. Za ponovno polnjenje baterijske enote uporabite samo priložen baterijski polnilec. Nikoli ne smete povzročiti kratkega stika na vtiču baterijske enote. Če je po uporabi baterijska enota vroča, morate pred ponovnim polnjenjem počakati, da se ohladi. Nikoli ne uporabite poškodovane baterijske enote. Pečata na baterijski enoti ne smete nikoli poškodovati ali odstraniti. Ko priključite baterijsko enoto na baterijski polnilec ali igračo, vtaknite vtič previdno, dokler se ne zasliši „klik." Baterijo odstranite iz baterijskega polnilca ali igrače tako, da ne rahlo pritisnete na zaskočni gumb in vtič izvlečete iz kontakta (ne vlecite za kabel). Ne uporabite sile - vtič se lahko vtakne samo v enem položaju.

RO: Informaţii importante privind seturile de baterii reîncărcabile

Nu aruncaţi în foc setul de baterii după folosire. Seturile de baterii NiMH trebuie înlăturate conform legislaţiei actuale din ţara dvs. Folosiţi doar seturi de baterii reîncărcabile de acelaşi tip cu cele incluse la acest produs. Scoateţi întotdeauna setul de baterii din produs când acesta nu este utilizat. Scoateţi întotdeauna setul de baterii din încărcător când este complet reîncărcat. Reîncărcaţi întotdeauna complet setul de baterii înainte de utilizare. Pentru a reîncărca setul de baterii utilizaţi doar încărcătorul de baterii inclus. Nu scurtcircuitaţi niciodată ştecherul pe setul de baterii. Dacă setul de baterii este fierbinte după utilizare, lăsaţi-l să se răcească înainte de reîncărcare. Nu folosiţi niciodată un set de baterii deteriorat. Sigiliul de pe setul de baterii nu trebuie niciodată deteriorat sau înlăturat. Când conectaţi setul de baterii la încărcător sau la jucărie, introduceţi cu grijă ştecherul până când auziţi un "clic". Pentru a deconecta bateria din încărcător sau jucărie, apăsaţi uşor clapa de deblocare şi trageţi ştecherul din contact (nu trageţi de fir). Nu aplicaţi forţa – ştecherul se va potrivi doar într-o singură poziţie.

BG: Важна информация за пакетите акумулаторни батерии

При изхвърляне пакетите батерии не трябва да се изгарят. Пакетите NiMH батерии трябва да се изхвърлят в съответствие с действащото законодателство във вашата страна. Използвайте само пакети акумулаторни батерии от същия тип, от какъвто са тези, приложени към това изделие. Когато изделието не се използва, винаги изваждайте пакета батерии от него. Когато пакетът батерии е напълно зареден, винаги го изваждайте от зарядното устройство. Преди употреба винаги зареждайте напълно пакета батерии. За зареждане на пакета батерии използвайте само приложеното зарядно устройство. Не свързвайте на късо куплунга на пакета батерии. Ако пакетът батерии се нагорещи след употреба, преди зареждане трябва да се изчака той да изстине. Не използвайте повреден пакет батерии. Плътната опаковка на пакета батерии не трябва да се поврежда или сваля. Когато свързвате пакет батерии към зарядното устройство или играчка, вкарайте куплунга внимателно, докато чуете щракване. За да изключите батерията от зарядното устройство или играчка, внимателно натиснете бутона за освобождаване и извадете куплунга от гнездото (не дърпайте кабела). Не прилагайте сила – куплунгът може да се постави само по един начин.

LV: Svarīga informācija par uzlādējamiem barošanas elementiem

Barošanas elementi nav likvidējami sadedzinot! NiMH barošanas elementi jālikvidē atbilstoši jūsu valstī spēkā esošajiem normatīvajiem aktiem. Lietojiet tikai tāda tipa uzlādējamos barošanas elementus, kādi iekļauti šā izstrādājuma oriģinālajā komplektācijā. Arvien izņemiet barošanas elementus no izstrādājuma, kad tas netiek lietots. Arvien izņemiet barošanas elementus no uzlādes ierīces, kad tie pilnībā uzlādēti. Arvien pilnībā uzlādējiet barošanas elementus pirms lietošanas. Barošanas elementu uzlādēšanai izmantojiet tikai komplektā iekļauto uzlādes ierīci. Nekad nepieļaujiet barošanas elementu kontaktspraudņa īsslēgumu. Ja barošanas elementi pēc lietošanas sakarsuši, pirms uzlādēšanas tiem jāļauj atdzist. Nekad nelietojiet bojātus barošanas elementus. Barošanas elementu kontrolmarķējums nedrīkst tikt bojāts vai noņemts. Pievienojot barošanas elementus uzlādes ierīcei vai rotaļlietai, uzmanīgi bīdiet kontaktspraudni tik ilgi, līdz atskan klikšķis. Lai barošanas elementus atvienotu no uzlādes ierīces vai rotaļlietas, viegli piespiediet fiksatoru un izvelciet kontaktspraudni no ligzdas (nevelciet spraudni aiz vada). Nebīdiet spraudni ar spēku – tas ievietojams tikai vienā noteiktā stāvoklī.

EE: Oluline teave akude kohta

Akusid ei tohi hävitada põletamise teel. NiMH akud tuleb utiliseerida vastavalt kohalikele eeskirjadele. Kasutada ainult tootega kaasas olnud akudega sama tüüpi akusid. Kui mänguasja ei kasutata, tuleb aku alati sellest eemaldada. Kui aku on täielikult laetud, võtta see laadurist välja. Enne kasutamist tuleb aku alati täielikult laadida. Aku laadimiseks kasutada ainult toote komplekti kuuluvat laadurit. Vältida aku klemmide lühistamist. Kui aku on pärast kasutamist kuum, tuleb lasta sellel enne laadimist maha jahtuda. Mitte kunagi ei tohi kasutada kahjustunud akut. Aku ühenduskihti ei tohi kahjustada ega eemaldada. Aku ühendamiseks laaduri või mänguasja külge tuleb pistik hoolikalt pessa suruda, kuni kostub klõpsatus. Aku eemaldamiseks laaduri või mänguasja küljest suruda õrnalt vabastile ning eemaldada pistik pesast (mitte tõmmata juhtmest). Mitte kasutada jõudu – pistik mahub pessa ainult ühes asendis.

LT: Svarbi informacija apie įkraunamų baterijų komplektus

Pasibaigus baterijų komplekto galiojimo laikui, jo negalima sudeginti. NiMH baterijų komplektą reikia sunaikinti pagal jūsų šalyje galiojančius įstatymus. Naudokite tik tokio tipo įkraunamas baterijas, kurios buvo pristatytos kartu su šiuo produktu. Kai produkto nenaudojate, visada iš jo ištraukite baterijas. Kai baterijos yra pilnai įkrautos, visada ištraukite įkroviklį. Prieš naudodami baterijų komplektą visada jį pilnai įkraukite. Baterijų įkrovimui naudokite tik komplekte esantį baterijų įkroviklį. Niekada netrumpinkite kištuko, esančio ant baterijų komplekto. Jei baterijos po naudojimo yra karštos, prieš įkrovimą reikia leisti joms atvėsti. Niekada nenaudokite pažeistų baterijų. Niekada nepažeiskite ir nenuimkite izoliacinio sluoksnio, esančio ant baterijų. Jungdami baterijų komplektą prie įkroviklio ar žaislo, kištuką rūpestingai kiškite tol, kol išgirsite „spragtelėjimą". Norėdami atjungti baterijas nuo įkroviklio arba žaislo, lengvai spustelėkite fiksatorių ir ištraukite kištuką iš kontaktų (netraukite už laido). Nenaudokite jėgos — kištukas tinka tik vienoje padėtyje.

TR: Yeniden doldurulabilir pil kutularına ilişkin önemli bilgiler

Pil kutunuzu yakarak imha etmeyin. NiMH pil kutuları işe yaramaz hale geldiğinde ülkenizdeki yasalara göre atılmalıdır. Yalnız, bu ürünle birlikte verilen türden yeniden doldurulabilir pil kutuları kullanın. Ürün kullanımda olmadığında her zaman pil kutusunu çıkarın. Pil kutusu bütünüyle dolduğunda her zaman doldurucudan çıkarın. Pil kutusunu kullanmadan önce her zaman bütünüyle doldurun. Pil kutunuzu yeniden doldurmak için yalnız ilişkteki doldurucuyu kullanın. Pil kutusunun fişine hiç bir zaman kısa devre yaptırmayın. Pil kutusu kullanıldıktan sonra ısınmışsa, yeniden doldurmadan önce soğumasını bekleyin. Hiç bir zaman, hasar görmüş bir pil kutusunu kullanmayın. Pil kutusunun üstündeki plastik kabı hiç bir zaman zedelemeyin ve çıkarmayın. Pil kutusunu doldurucuya ya da oyuncuğa takarken fişi bir "çıt" sesi duyana kadar dikkatle içeri sokun. Pili doldurucudan ya da oyuncaktan çıkarmak için mandalı hafifçe basın ve fişi çekin (telden tutup çekmeyin). Zor kullanmayın – fiş yalnız tek bir şekilde girer.

User information in accordance with Article 6.3 of Directive 1999/5/EC

Danish: LEGO Company erklærer herved, at følgende udstyr Dirt Crusher (8369) overholder de væsentlige krav og øvrige relevante krav i direktiv 1999/5/EF.

Dutch: Hierbij verklaart LEGO Company dat het toestel Dirt Crusher (8369) in overeenstemming is met de essentiële eisen en de andere relevante bepalingen van richtlijn 1999/5/EG.
Bij deze verklaart LEGO Company dat deze Dirt Crusher (8369) voldoet aan de essentiële eisen en aan de overige relevante bepalingen van Richtlijn 1999/5/EC.

English: Hereby, LEGO Company, declares that this Dirt Crusher (8369) is in compliance with the essential requirements and other relevant provisions of Directive 1999/5/EC.

Finnish: LEGO Company vakuuttaa täten että Dirt Crusher (8369) tyyppinen laite on direktiivin 1999/5/EY oleellisten vaatimusten ja sitä koskevien direktiivin muiden ehtojen mukainen.

French: Par la présente LEGO Company déclare que l'appareil Dirt Crusher (8369) est conforme aux exigences essentielles et aux autres dispositions pertinentes de la directive 1999/5/CE.
Par la présente, LEGO Company déclare que ce Dirt Crusher (8369) est conforme aux exigences essentielles et aux autres dispositions de la directive 1999/5/CE qui lui sont applicables.

German: Hiermit erklärt LEGO Company, dass sich dieser Dirt Crusher (8369) in Übereinstimmung mit den grundlegenden Anforderungen und den anderen relevanten Vorschriften der Richtlinie 1999/5/EG befindet". (BMWi)
Hiermit erklärt LEGO Company die Übereinstimmung des Gerätes Dirt Crusher (8369) mit den grundlegenden Anforderungen und den anderen relevanten Festlegungen der Richtlinie 1999/5/EG. (Wien)

Greek: *ΜΕ ΤΗΝ ΠΑΡΟΥΣΑ LEGO Company ΔΗΛΩΝΕΙ ΟΤΙ* Hot Flame (8376) *ΣΥΜΜΟΡΦΩΝΕΤΑΙ ΠΡΟΣ ΤΙΣ ΟΥΣΙΩΔΕΙΣ ΑΠΑΙΤΗΣΕΙΣ ΚΑΙ ΤΙΣ ΣΧΕΤΙΚΕΣ ΔΙΑΤΑΞΕΙΣ ΤΗΣ ΟΔΗΓΙΑΣ 1999/5/ΕΚ ΛΟΙΠΕΣ*

Italian: Con la presente LEGO Company dichiara che questo Dirt Crusher (8369) è conforme ai requisiti essenziali ed alle altre disposizioni pertinenti stabilite dalla direttiva 1999/5/CE.

Portuguese: LEGO Company declara que este Dirt Crusher (8369) está conforme com os requisitos essenciais e outras provisões da Directiva 1999/5/CE.

Spanish: Por medio de la presente LEGO Company declara que el Dirt Crusher (8369) cumple con los requisitos esenciales y cualesquiera otras disposiciones aplicables o exigibles de la Directiva 1999/5/CE.

Swedish: Härmed intygar LEGO Company att denna Dirt Crusher (8369) står i överensstämmelse med de väsentliga egenskapskrav och övriga relevanta bestämmelser som framgår av direktiv 1999/5/EG.

Model: Dirt Crusher transmitter (43448)
FCC ID: NPI43448

This device complies with part 15 of the FCC Rules.
Operation is subject to the following 2 conditions:

1. This device may not cause harmful interference.
2. This device must accept any interference received including interference that may cause undesired operation.

Warning:

Changes or modifications to this unit not expressly approved by the party responsible for compliance could void the user's authority to operate the equipment.

NOTE:

This equipment has been tested and found to comply with the limits for a Class B digital device, pursuant to part 15 of the FCC Rules. These limits are designed to provide reasonable protection against harmful interference in a residential installation.
This equipment generates, uses an can radiate radio frequency energy and, if not installed and used in accordance with the instruc-tions, may cause harmful interference to radio communications. However, there is no guarantee that interference will not occur in a particular installation. If this equipment does cause harmful interference to radio or television reception, which can be determined by turning the equipment off and on, the user is encouraged to try to correct the interference by one or more of the following measures:

* Reorient or relocate the receiving antenna.
* Increase the separation between the equipment and receiver.
* Connect the equipment into an outlet on a circuit different from that to which the receiver is connected.

Consult the dealer or an experienced radio/TV technician for help.

Model: Dirt Crusher transmitter (43448)
FCC ID: NPI43448

Cet appareil est conforme aux exigences de la section 15 des règlements du Conseil supérieur de l'audiovisuel (FCC).
Son fonctionnement ast soumis aux 2 conditions qui suivent :

1. Cet appareil ne peut causer de brouillage nocif.
2. Cet appareil doit accepter tout brouillage reçu, y compris le brouillage pouvant engendrer un code d'opération non souhaité.

Avertissement :

Les changements ou modifications apportés à cette unité et n'ayant pas été expressément autorisés par l'équipe responsible de la conformité aux règlements pourraient annuler la permission accordée à l'utilisateur quant à l'opératuib de l'équipement.

REMARQUE :

Cet équipement a été testé et déclaré conforme aux limites définies dans la section 15 de la réglementation FCC et applicables aux appareils numériques de classe B. Ces limites sont fixées pour obtenir une protection satisfaisante contre les interférences nuisibles dans les installations résidentielles.
Cet équipement produit, consomme et peut émettre de l'énergie radioélectrique et il risque, s'il n'est pas installé et utilisé conformément aux instructions, de provoquer des interférences nuisibles avec les communications radio. Il est cependant impossible de garantir que des interférences ne surviendront pas dans une installation particulière.
Si cet équipement est la cause d'interférences gênant la réception de programmes radio ou télévisés, ce qui peut être déterminé en mettant l'appareil hors tension et de nouveau sous tension, il est demandé à l'utilisateur de tenter de remédier au problème à l'aide d'une ou plusieurs des mesures suivantes :

* Réorienter ou déplacer l'antenne de réception.
* Augmenter la distance séparant l'équipement et le récepteur.
* Raccorder l'équipement sur une sortie appartenant à un circuit différent de celui auquel le récepteur est connecté.

Consulter le revendeur ou un technicien radio-télévision expérimenté pour obtenir de l'aide.

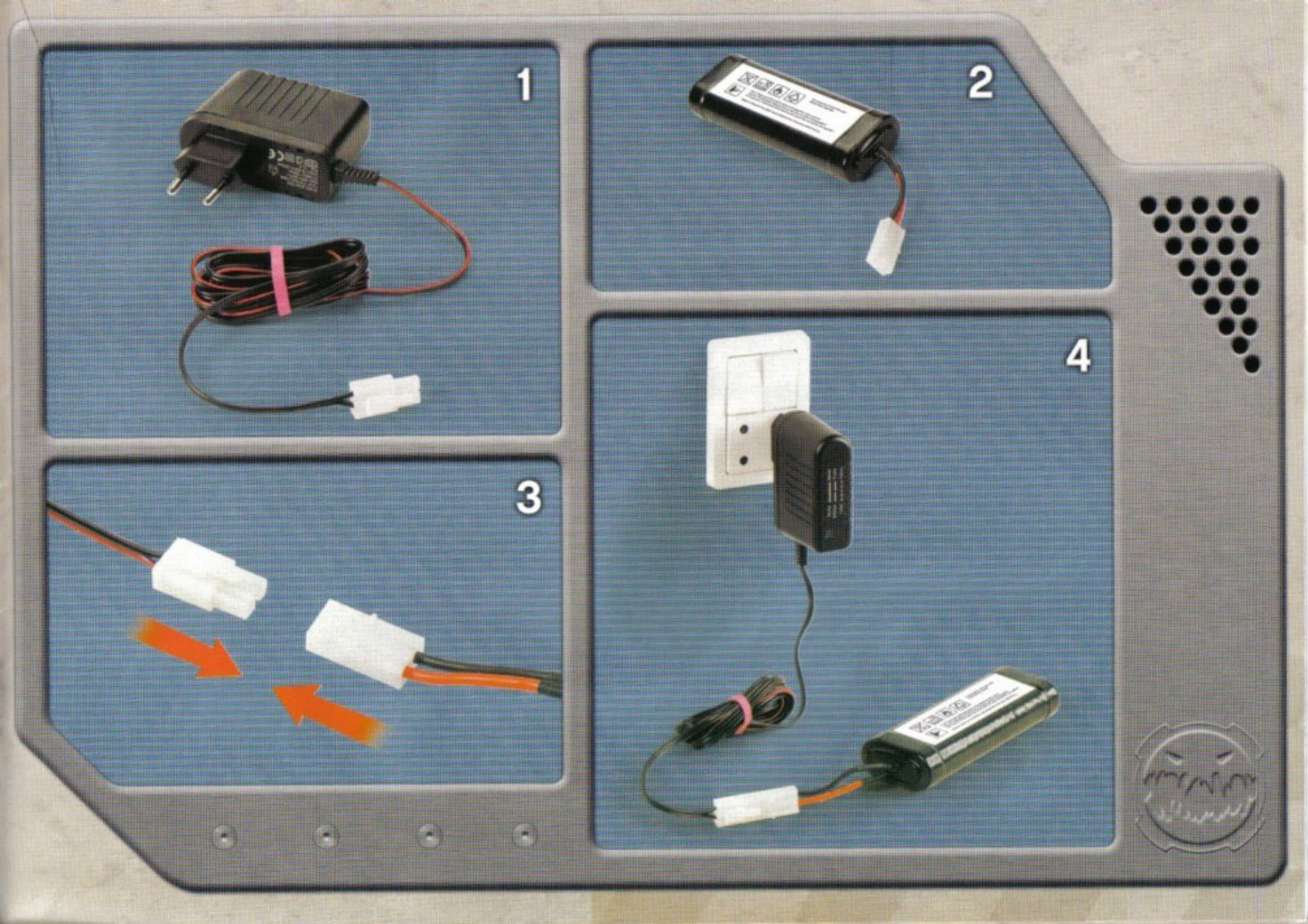
1
2
3
4

1

2

3

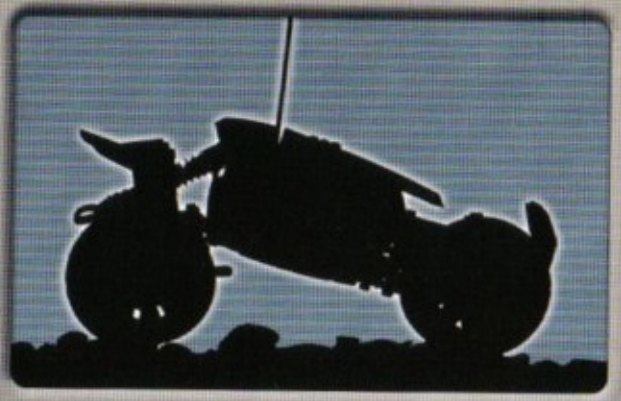

11-27

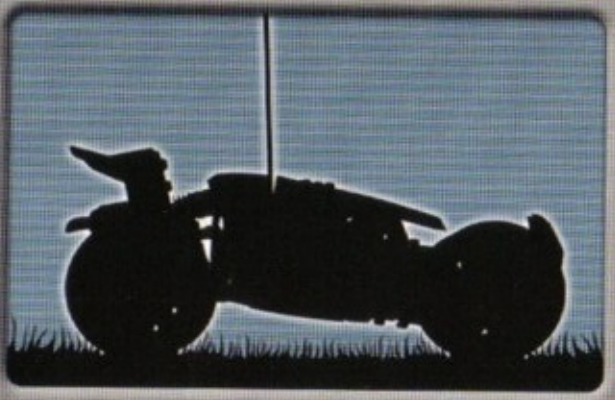

33-38

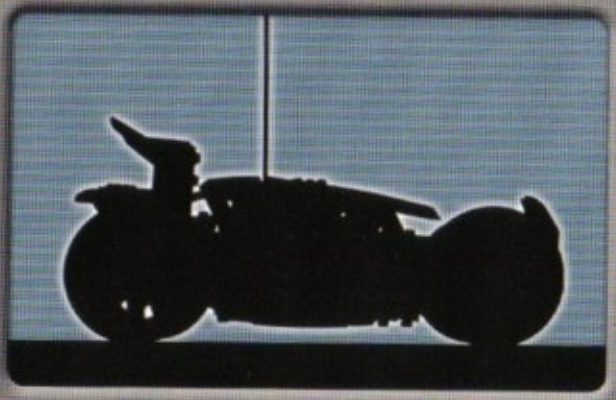

40-42

1

2

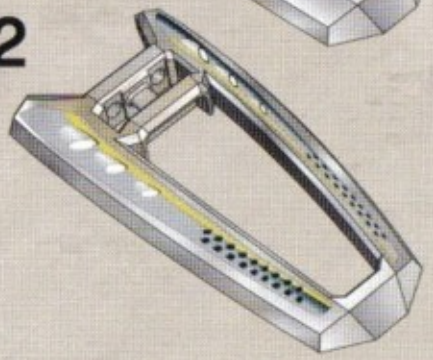

1

2

1

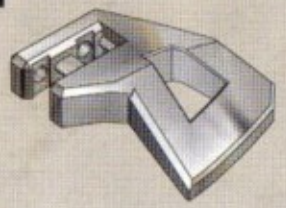

2

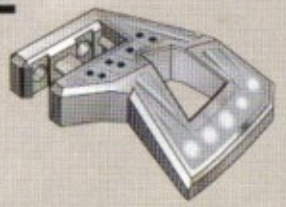

1

2

1

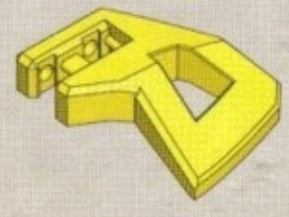

2

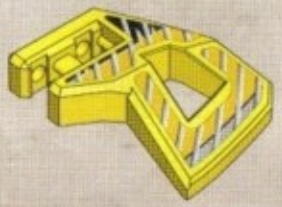

1

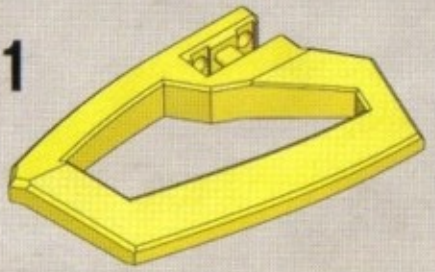

2

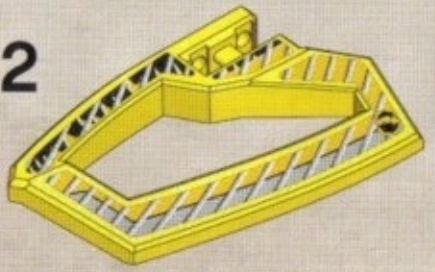

1

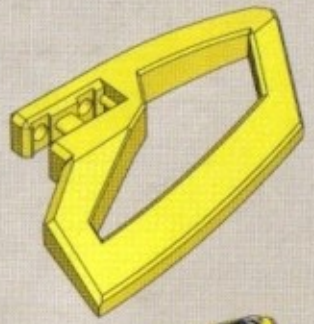

2

1

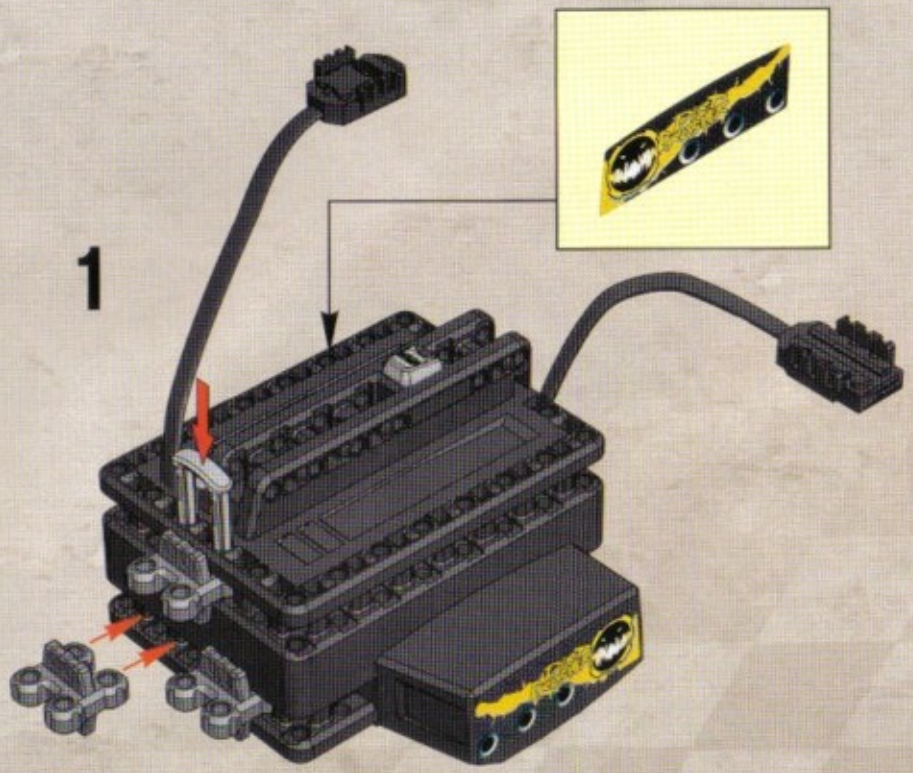

2

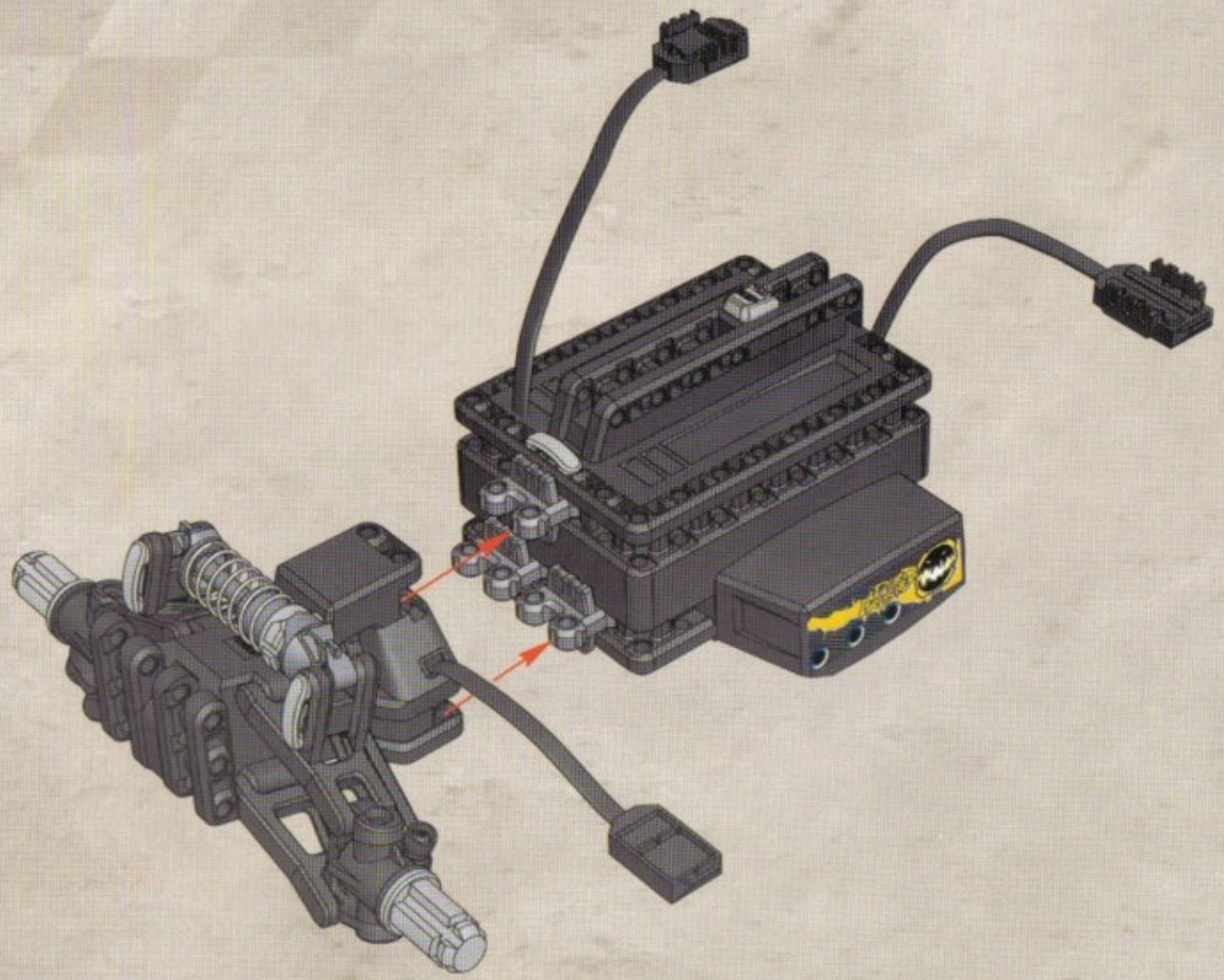

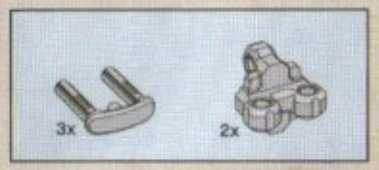

3

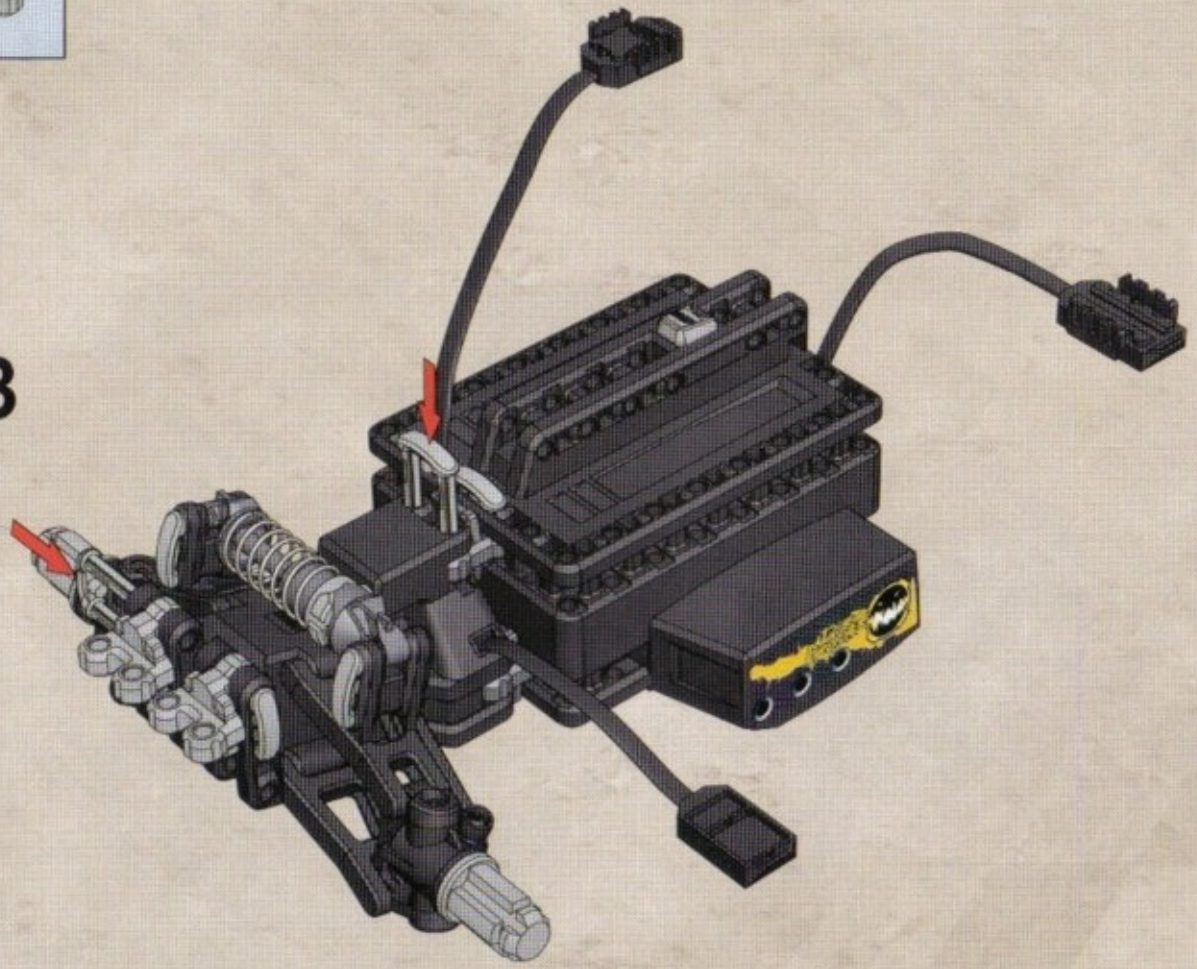

4

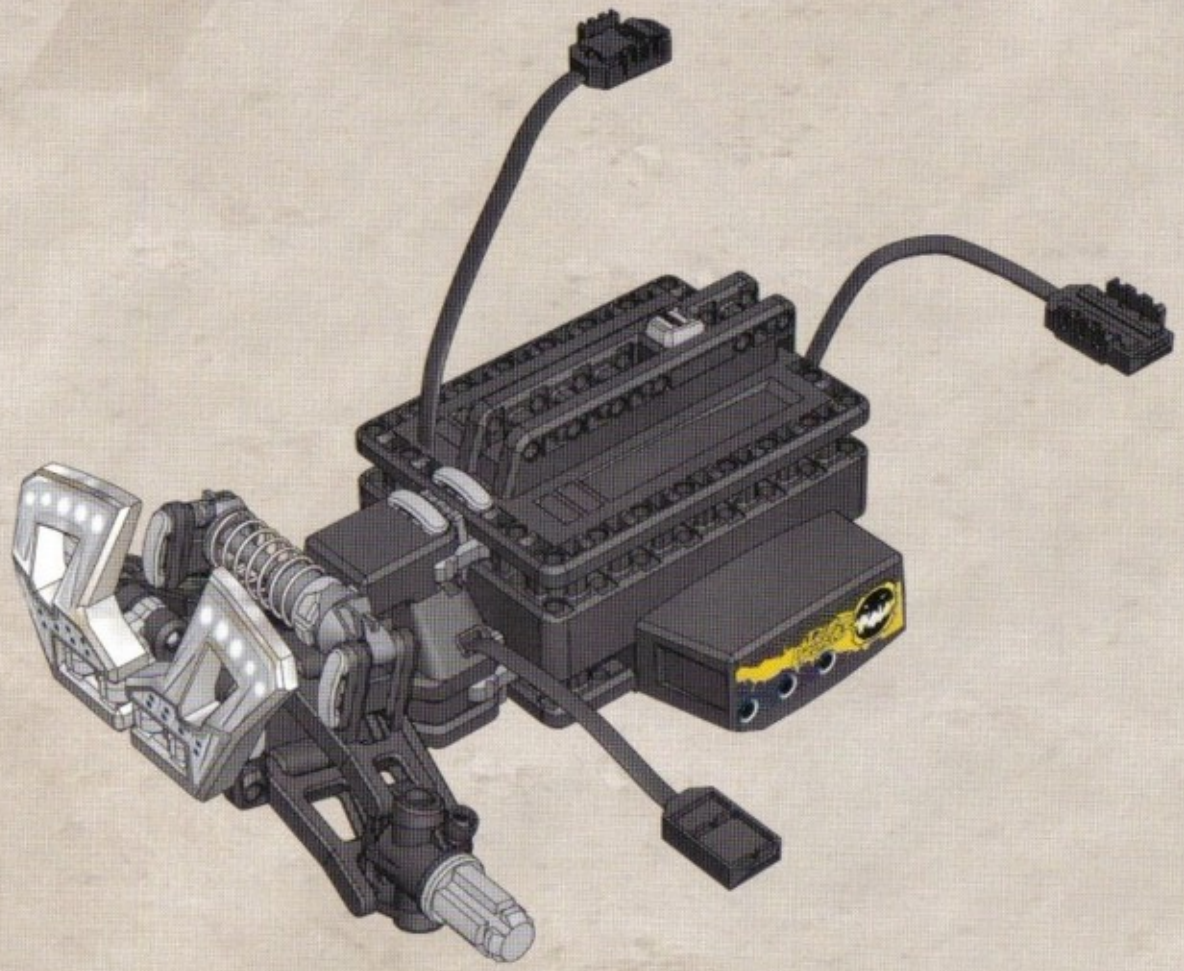

5

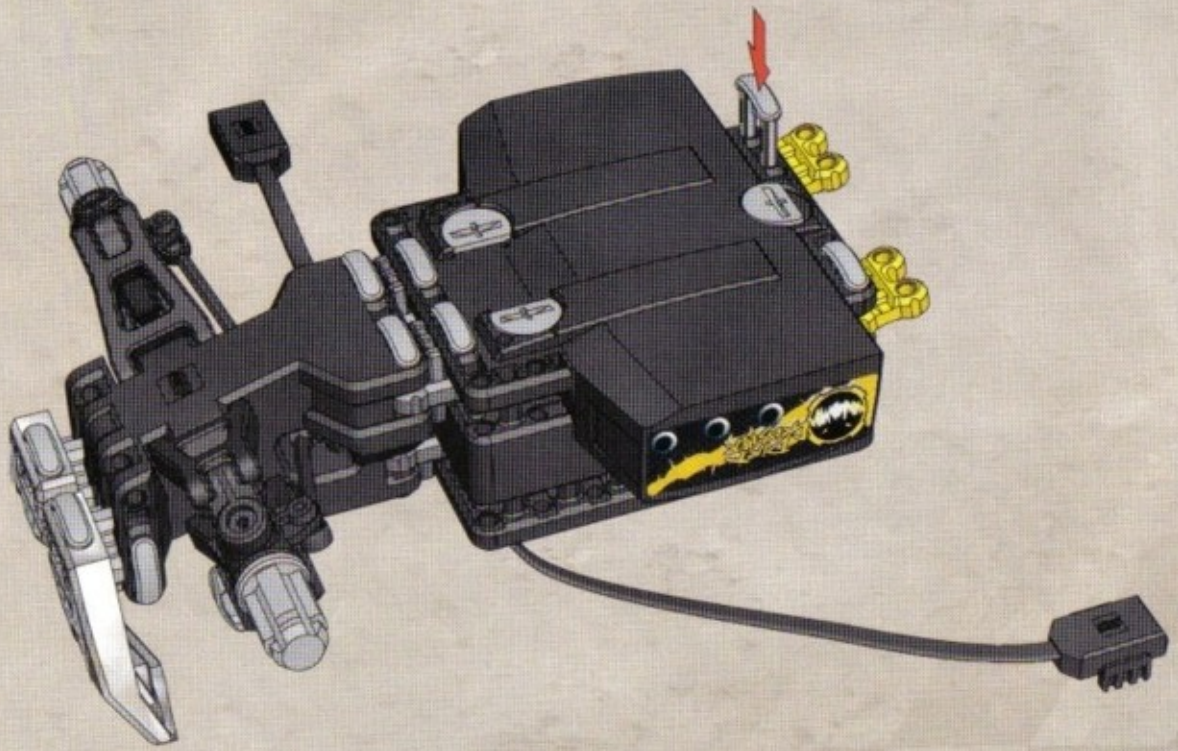

6

7

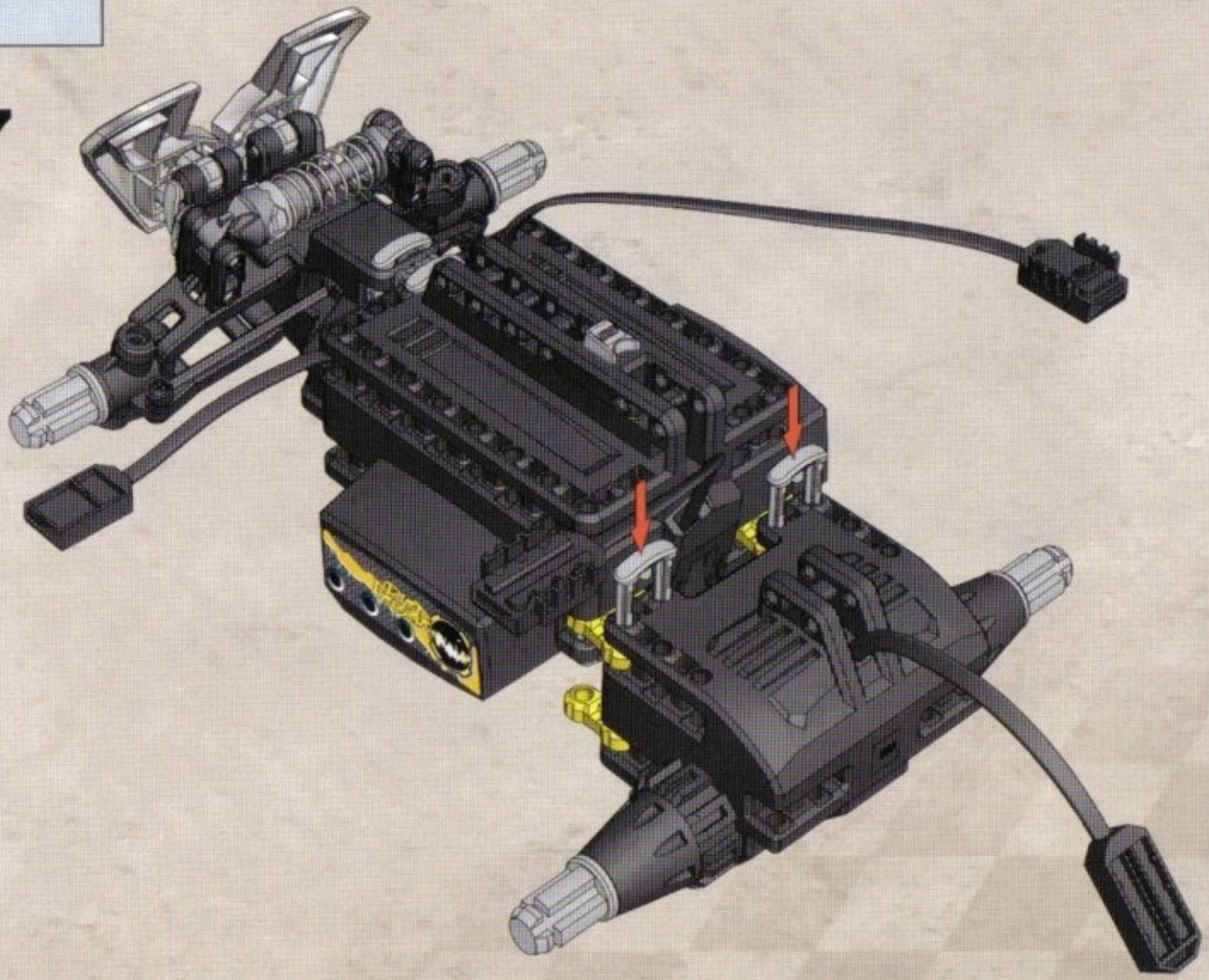

8

9

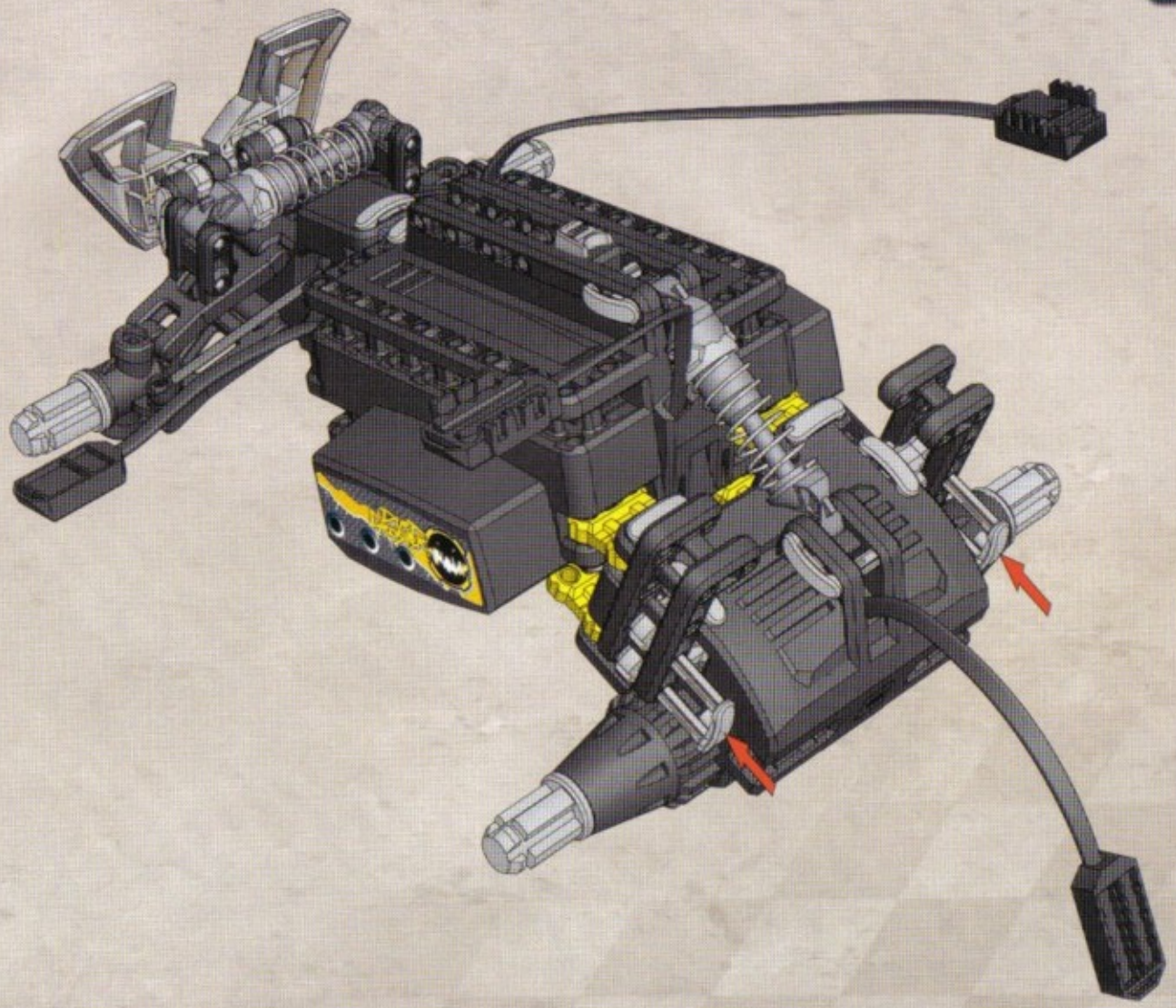

10

11

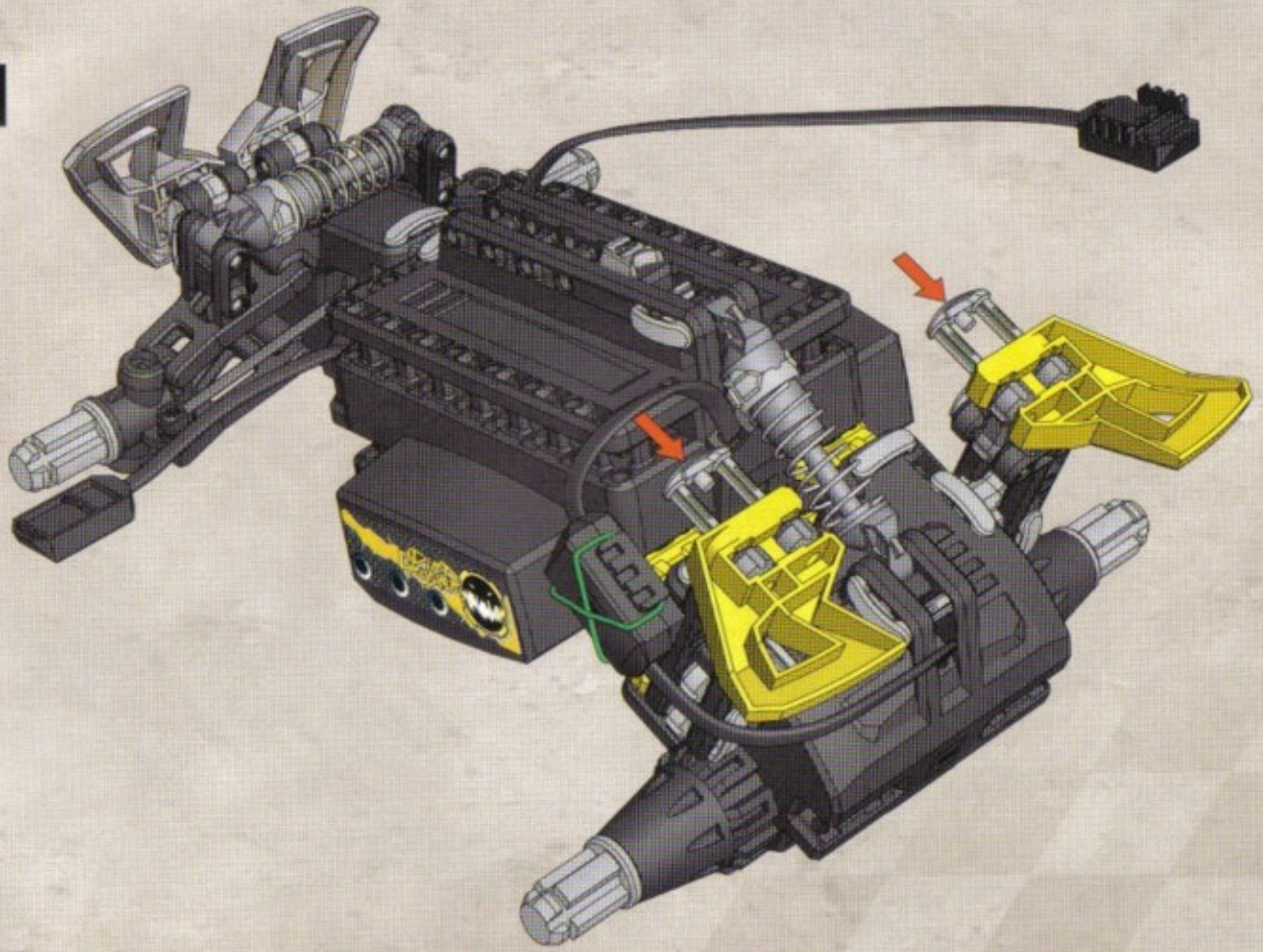

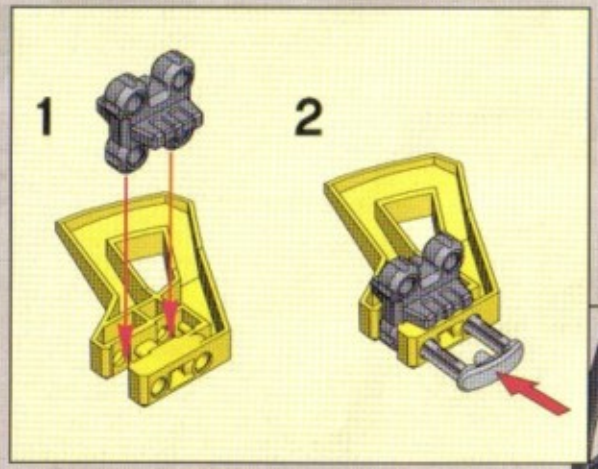

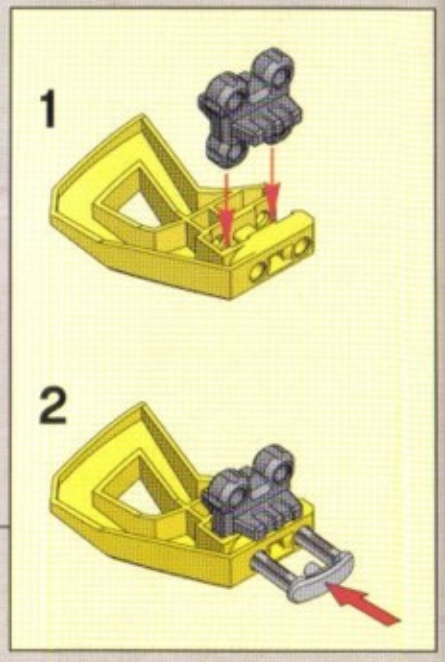

12

13

14

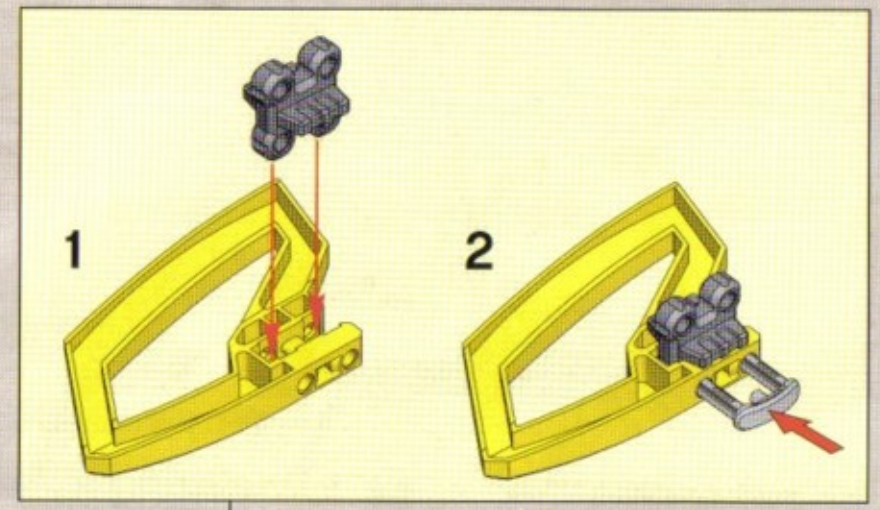

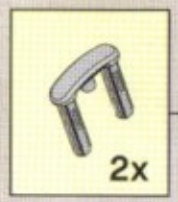

15

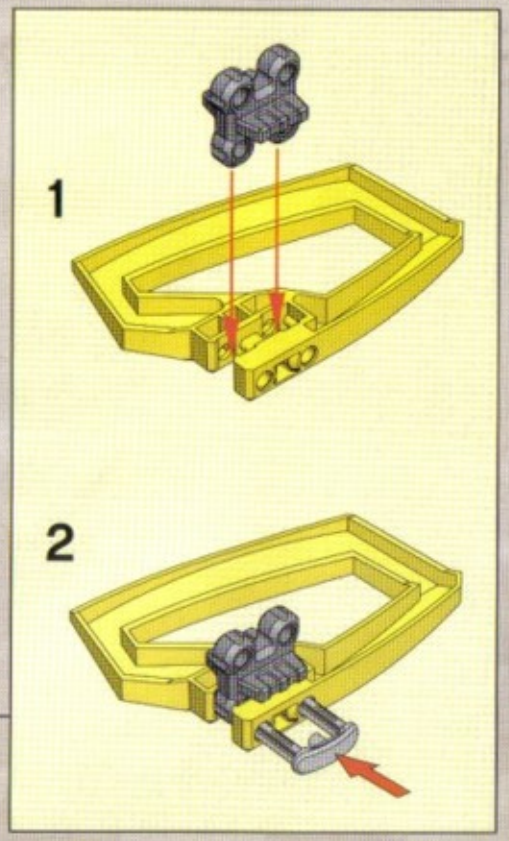

16

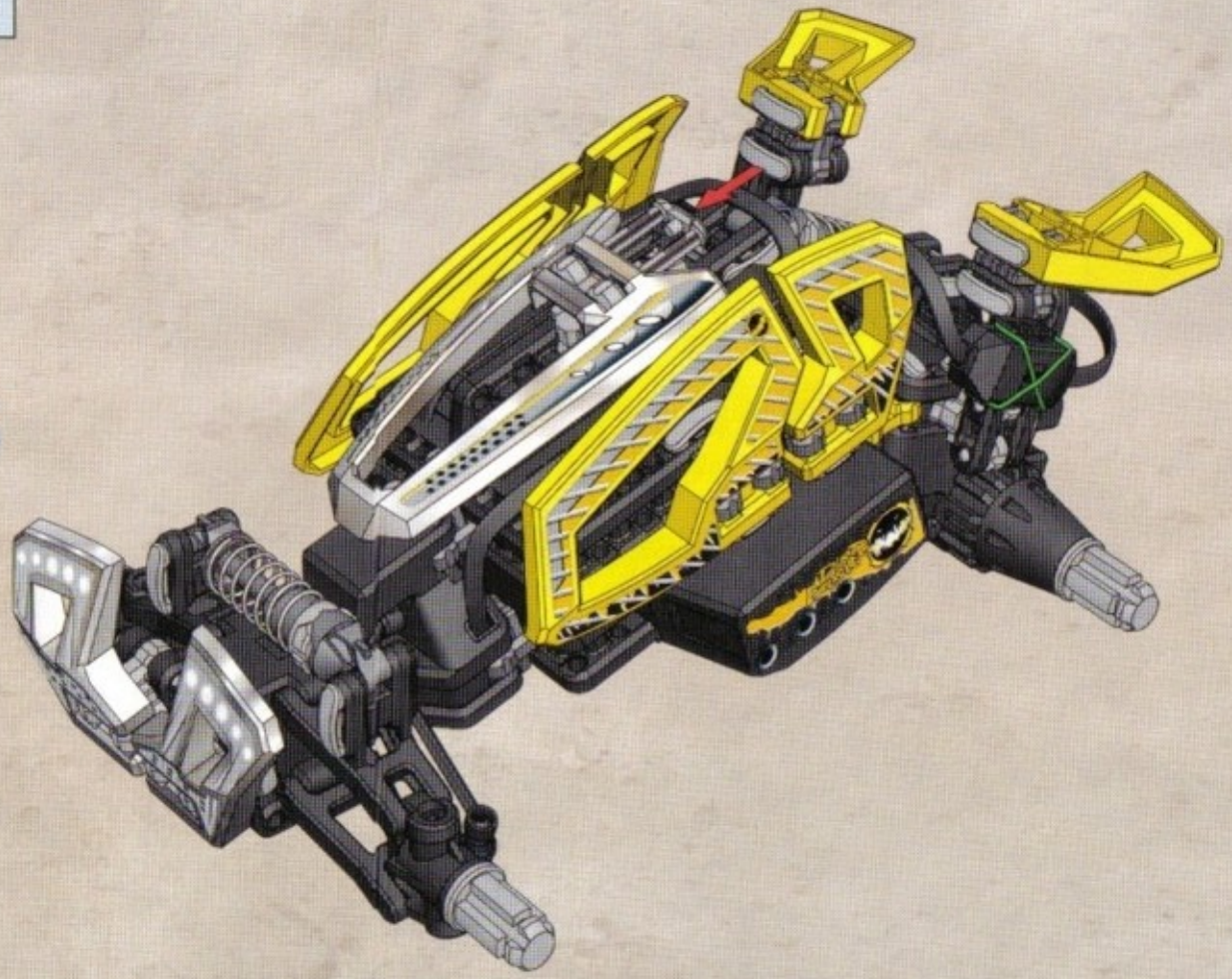

17

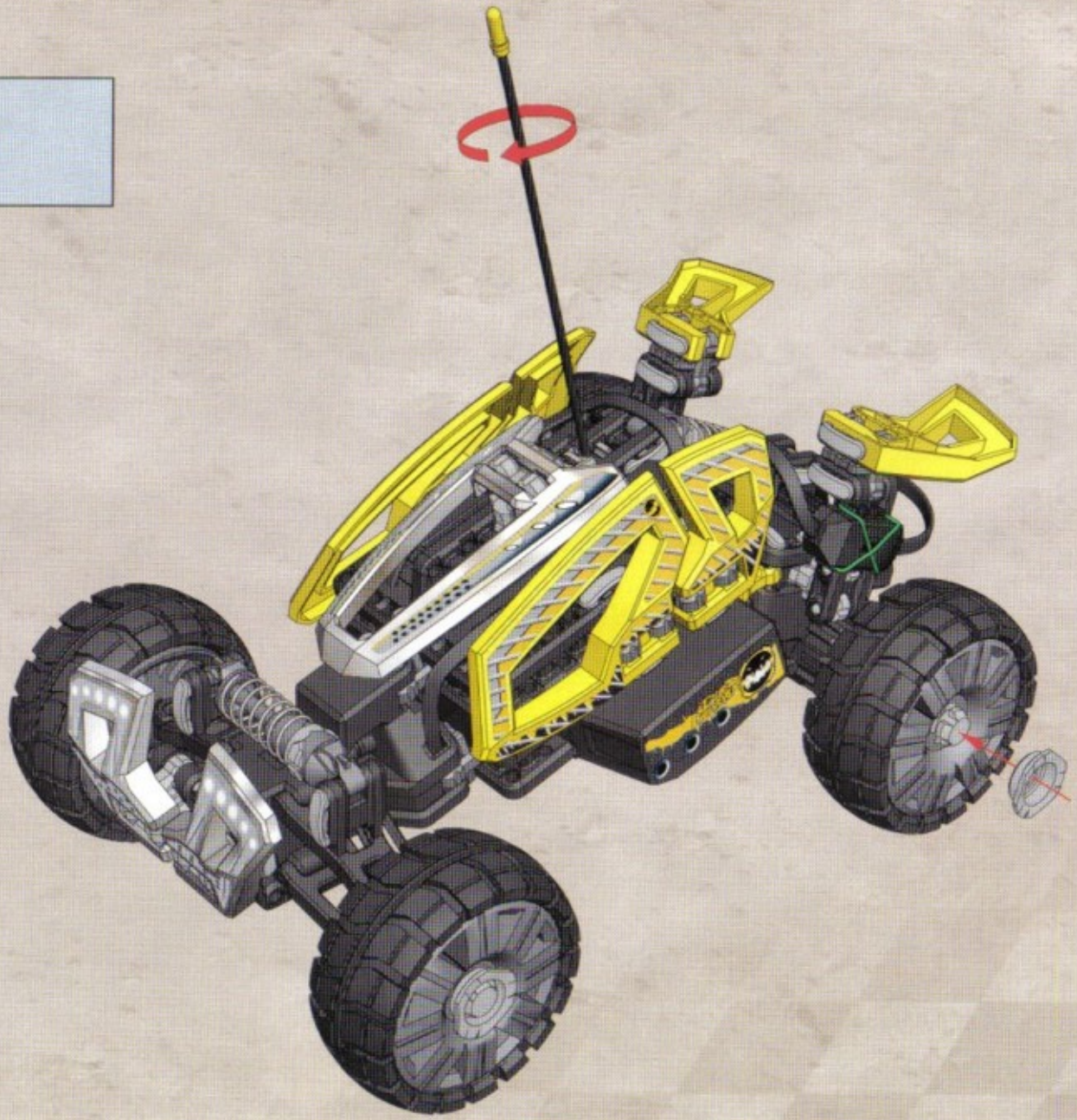

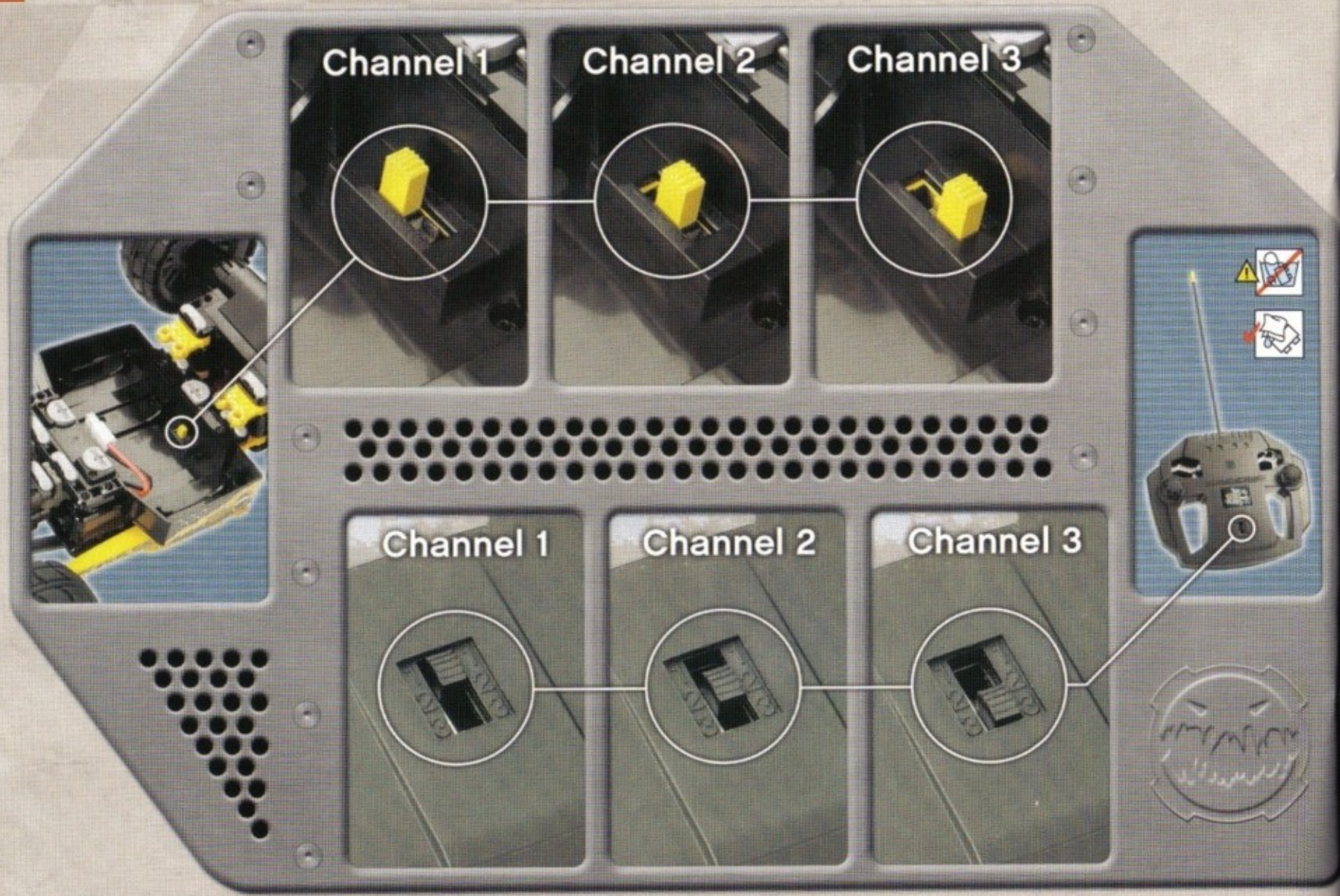
Channel 1
Channel 2
Channel 3
Channel 1
Channel 2
Channel 3

1

2

3

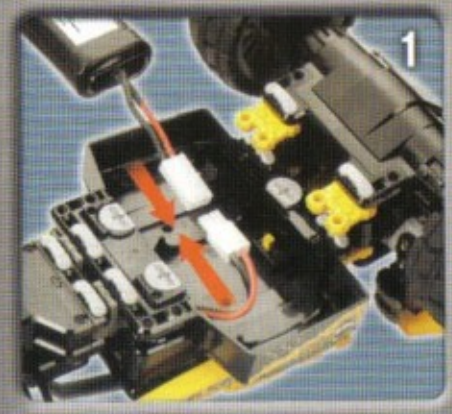
1

2

3

4

Off

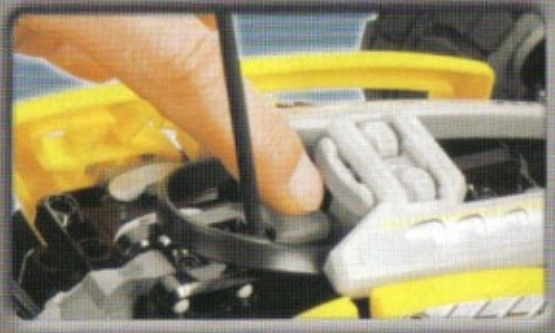

On

TIP-TRONIC
SPEED
SHIFT

x2

x1

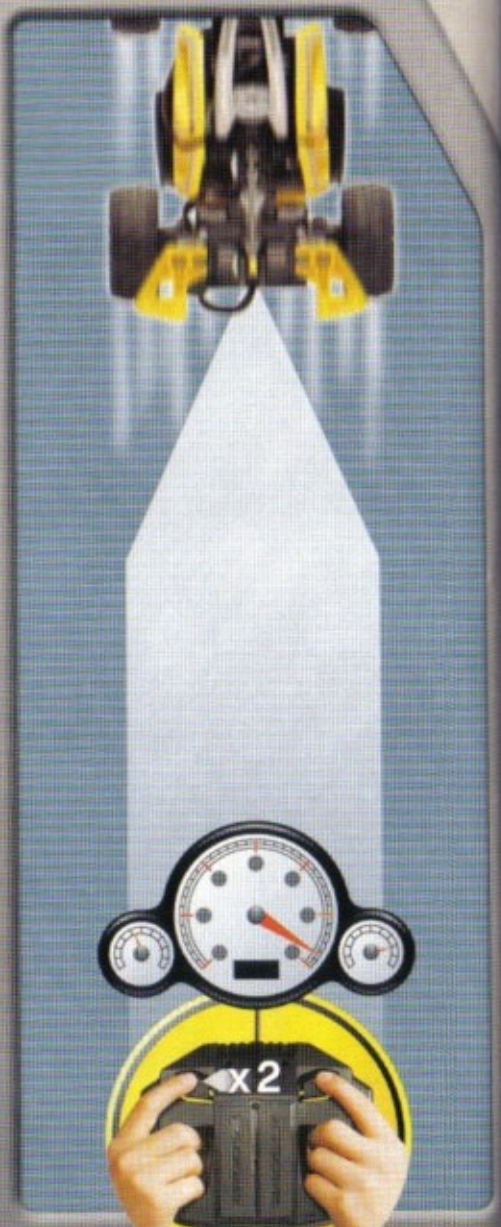
x2

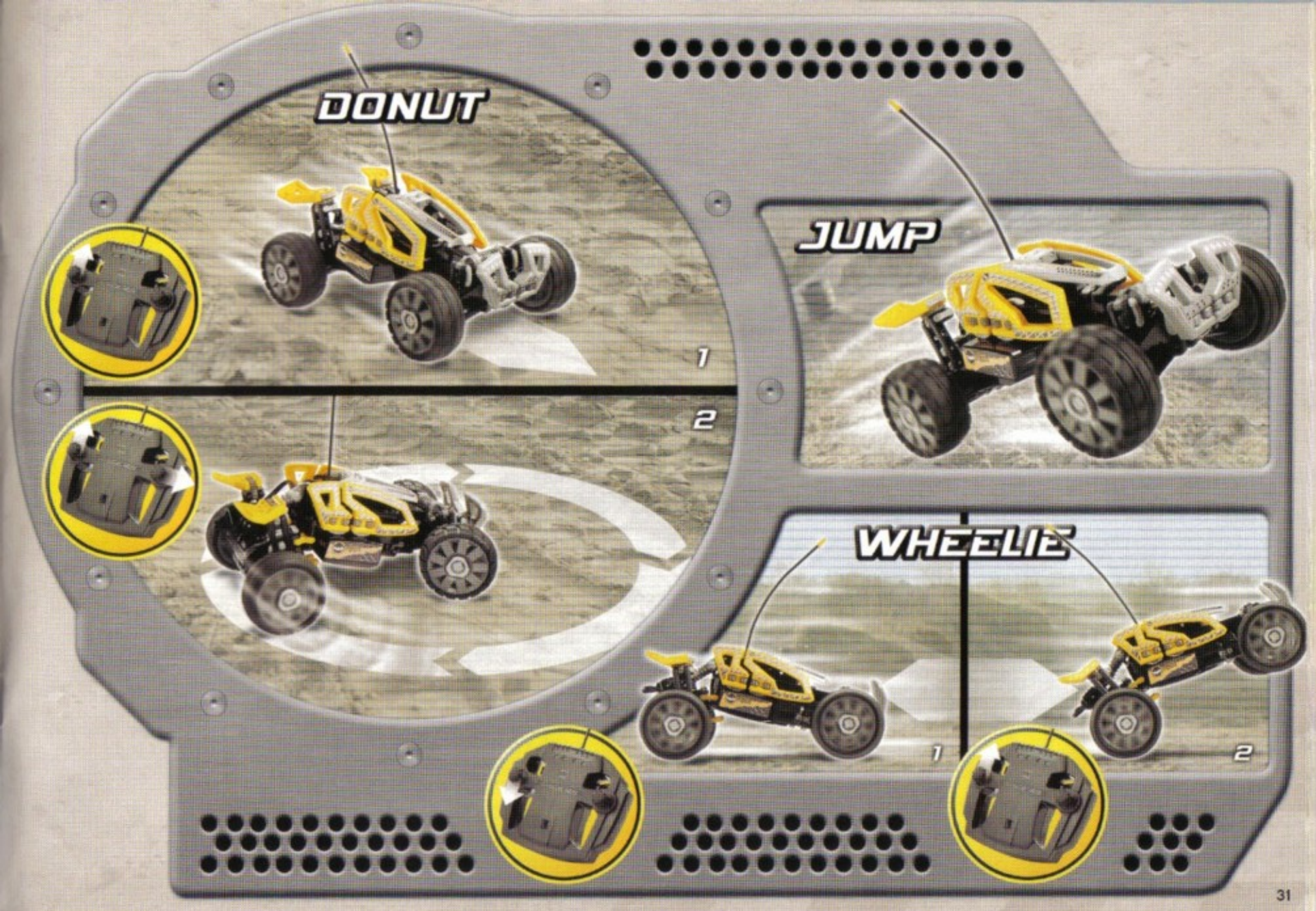
DONUT
1
2
JUMP
WHEELIE
1
2

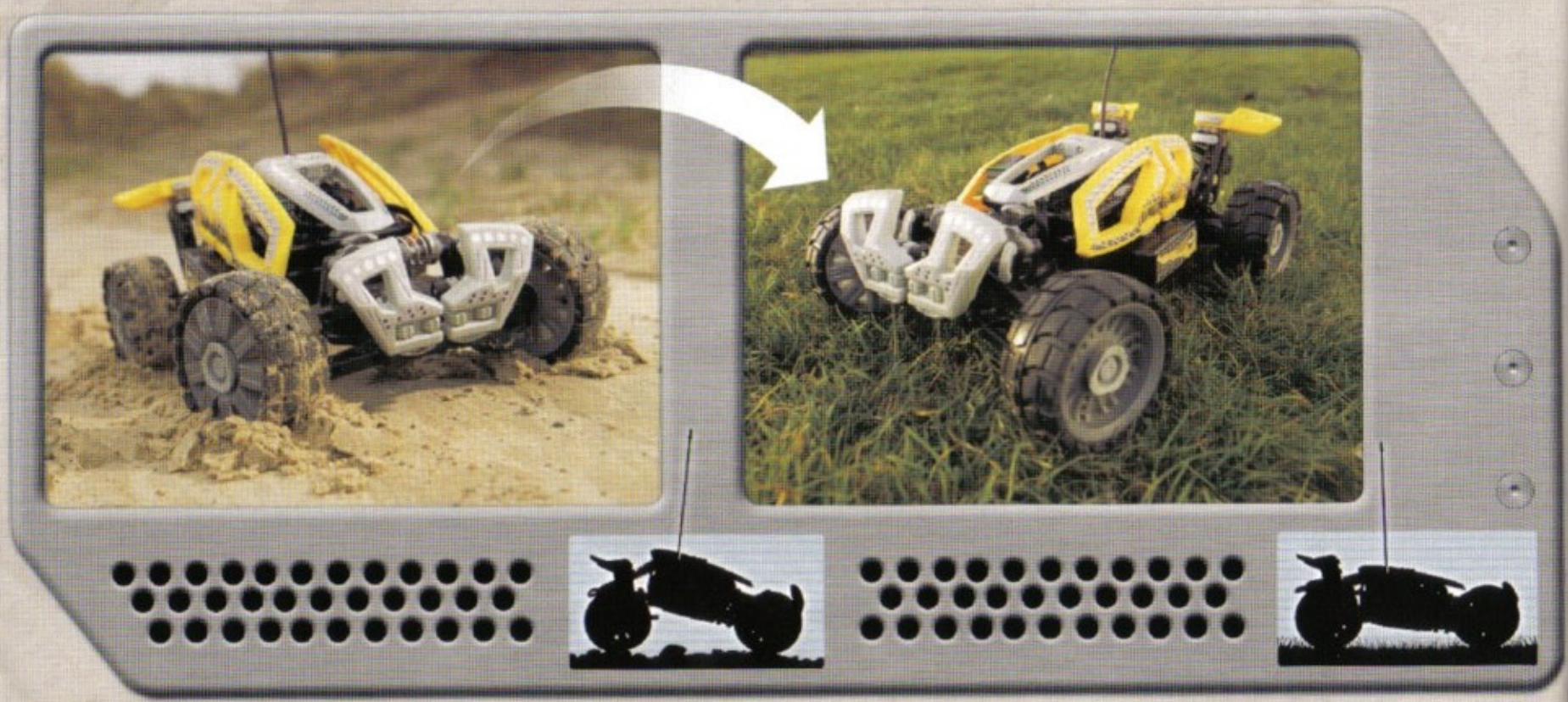

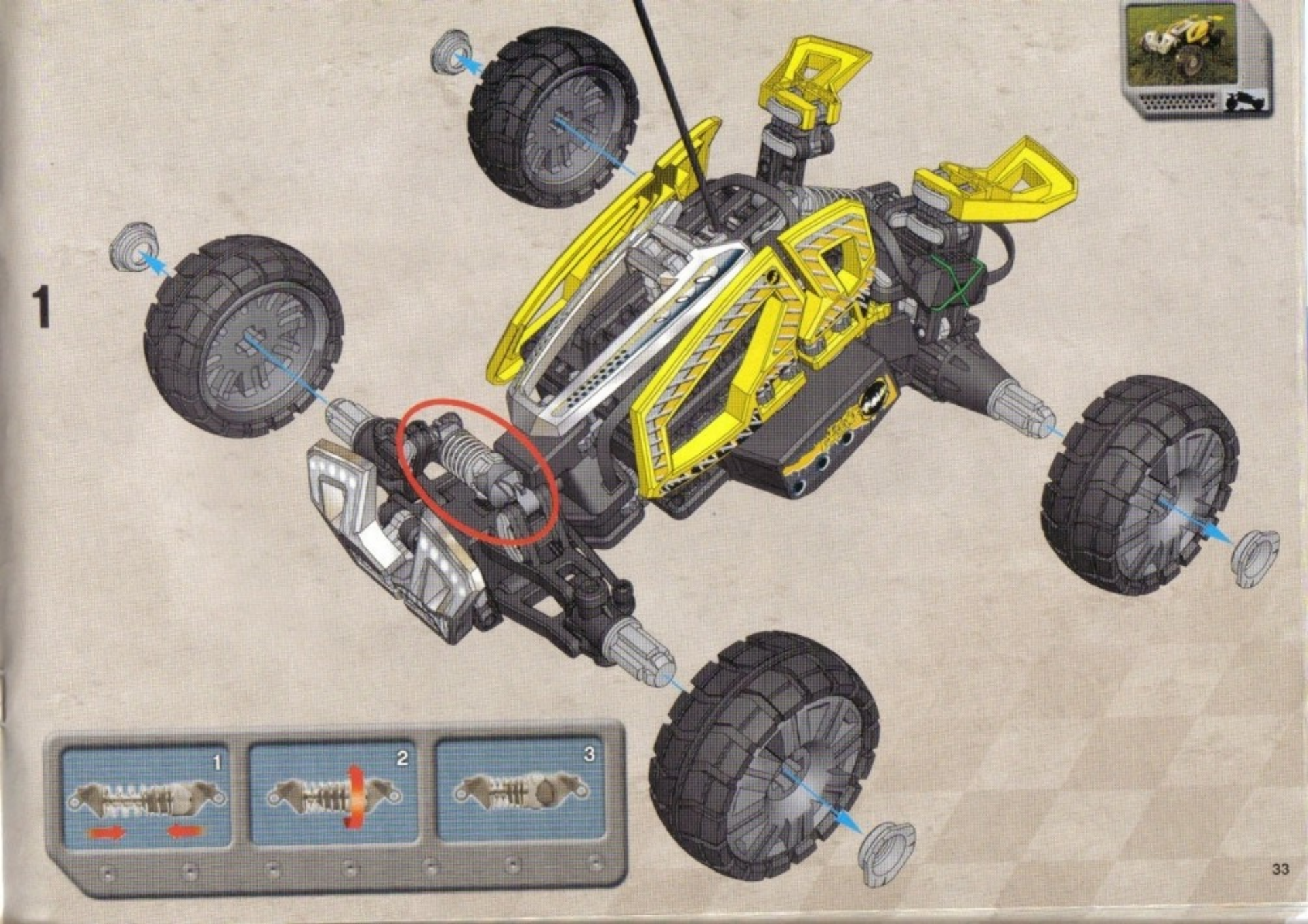
1
1
2
3

2

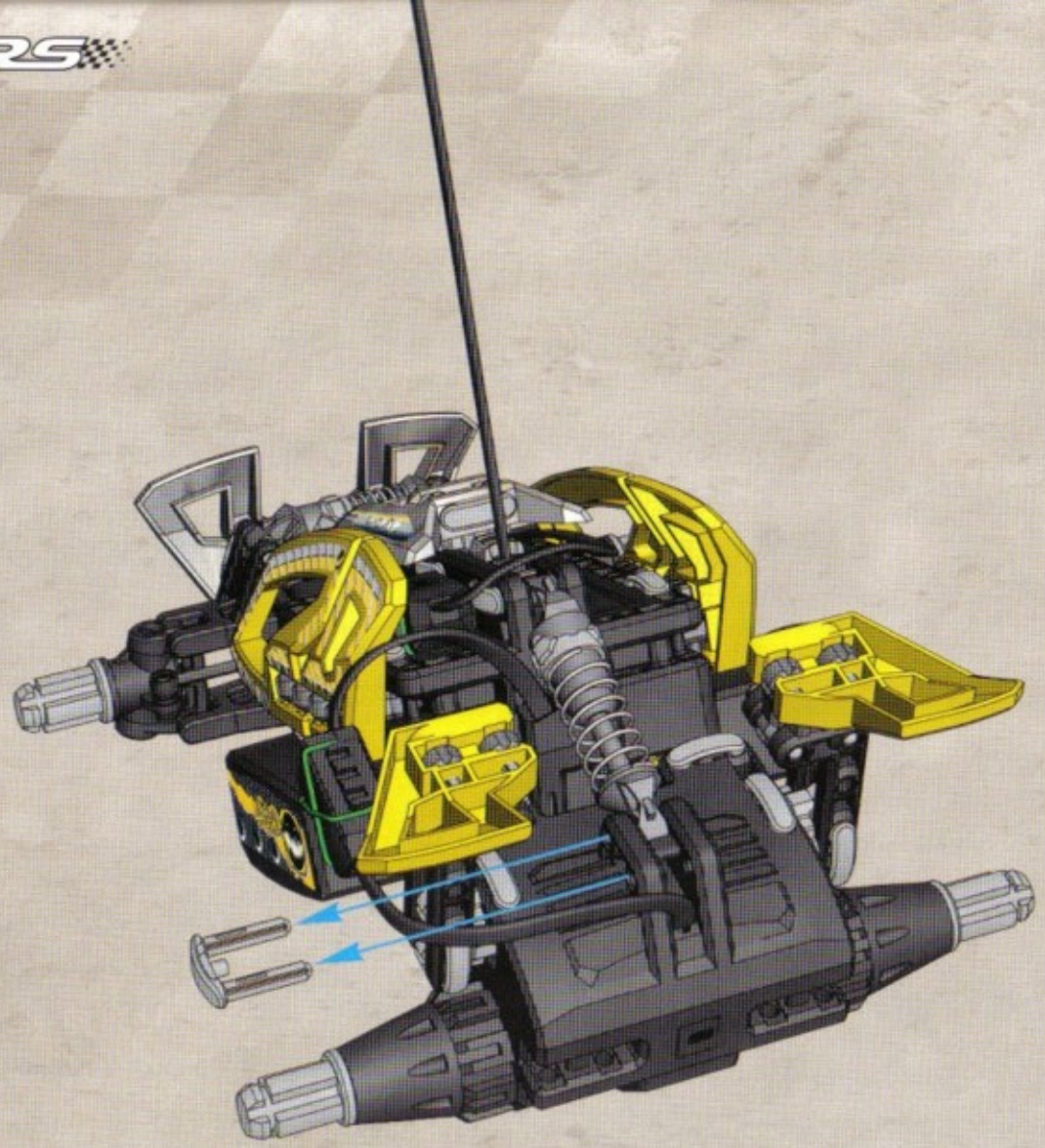

3

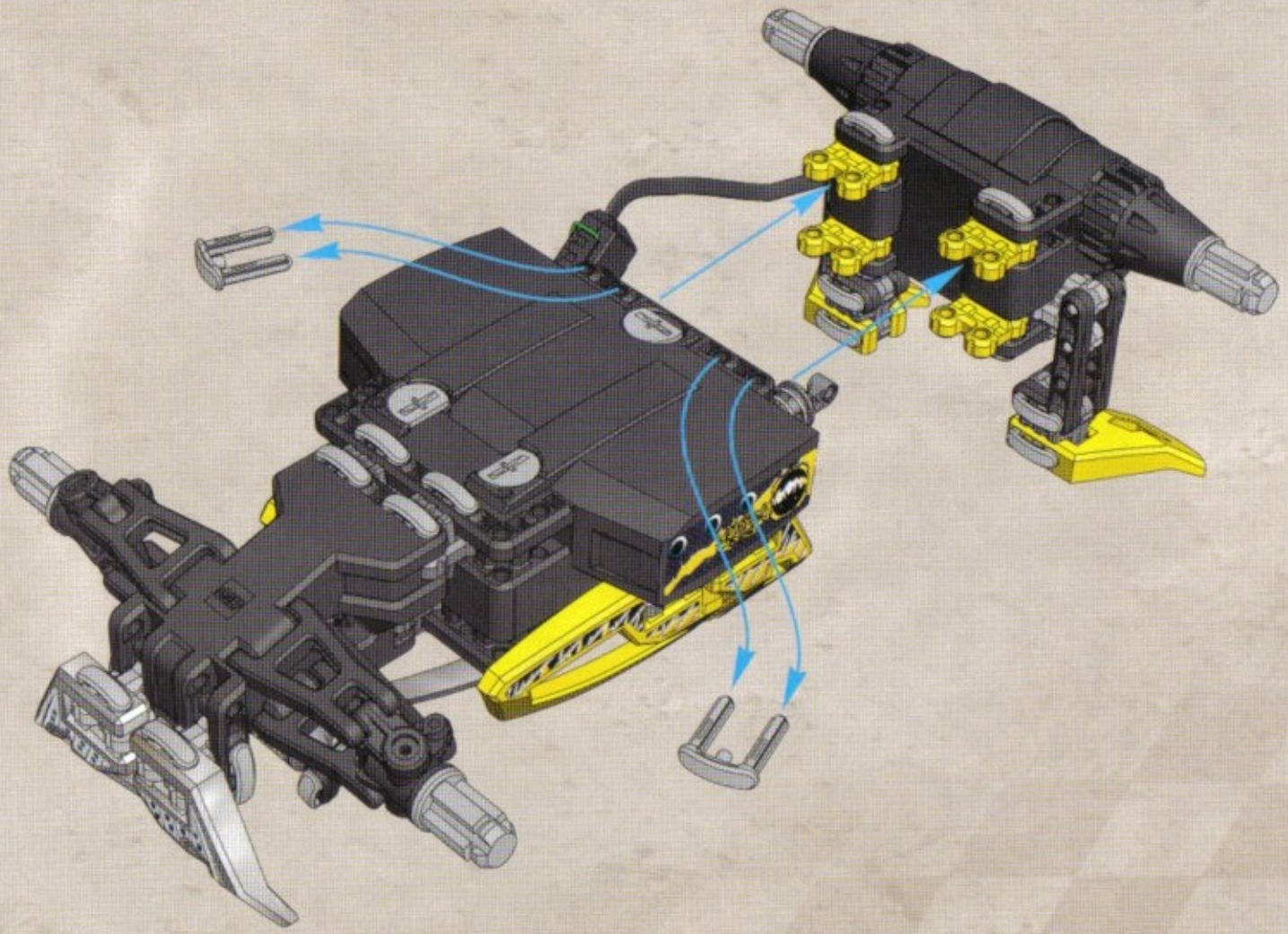

4

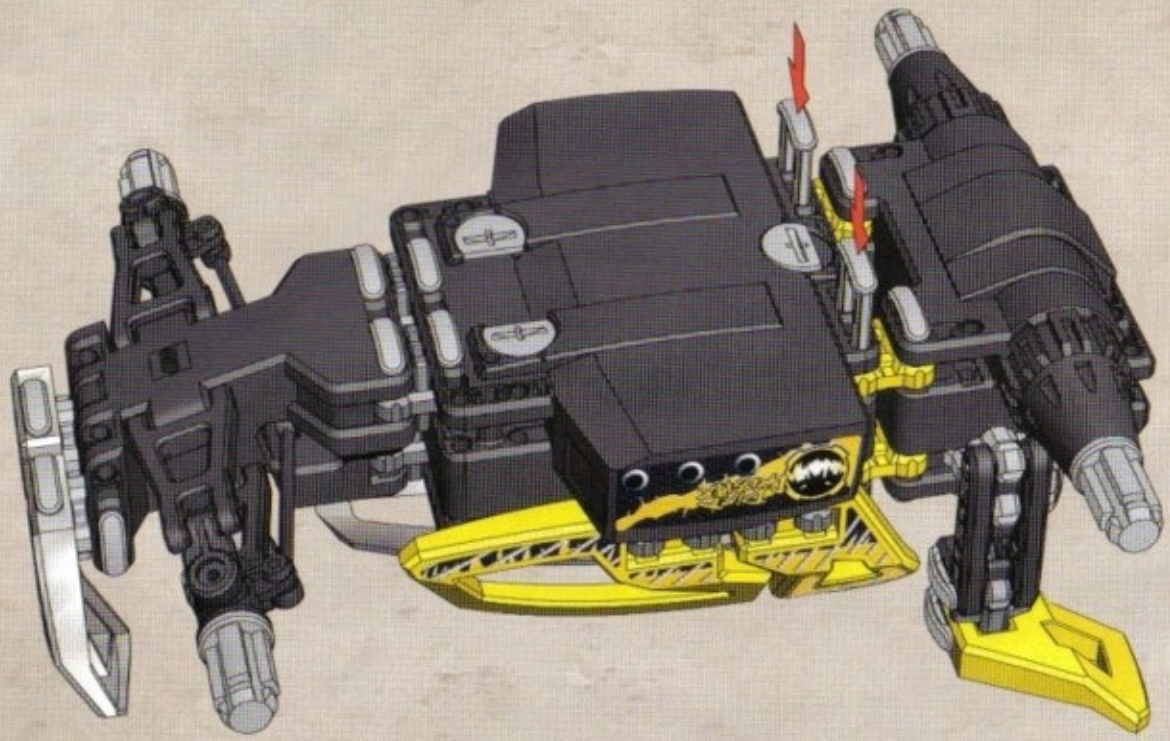

5

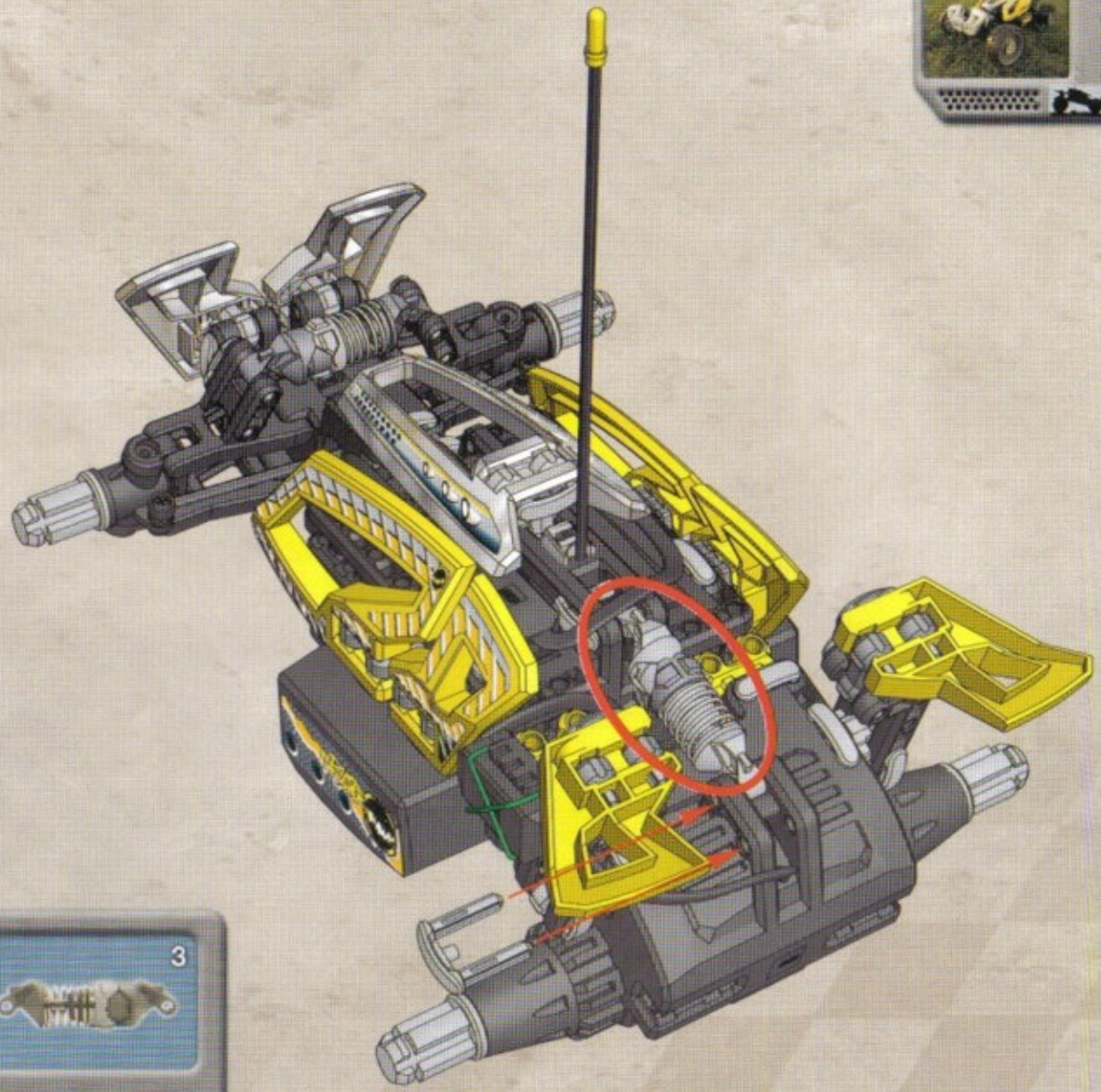

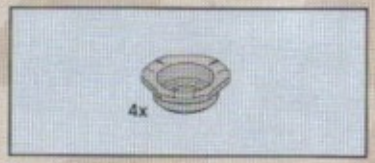

6

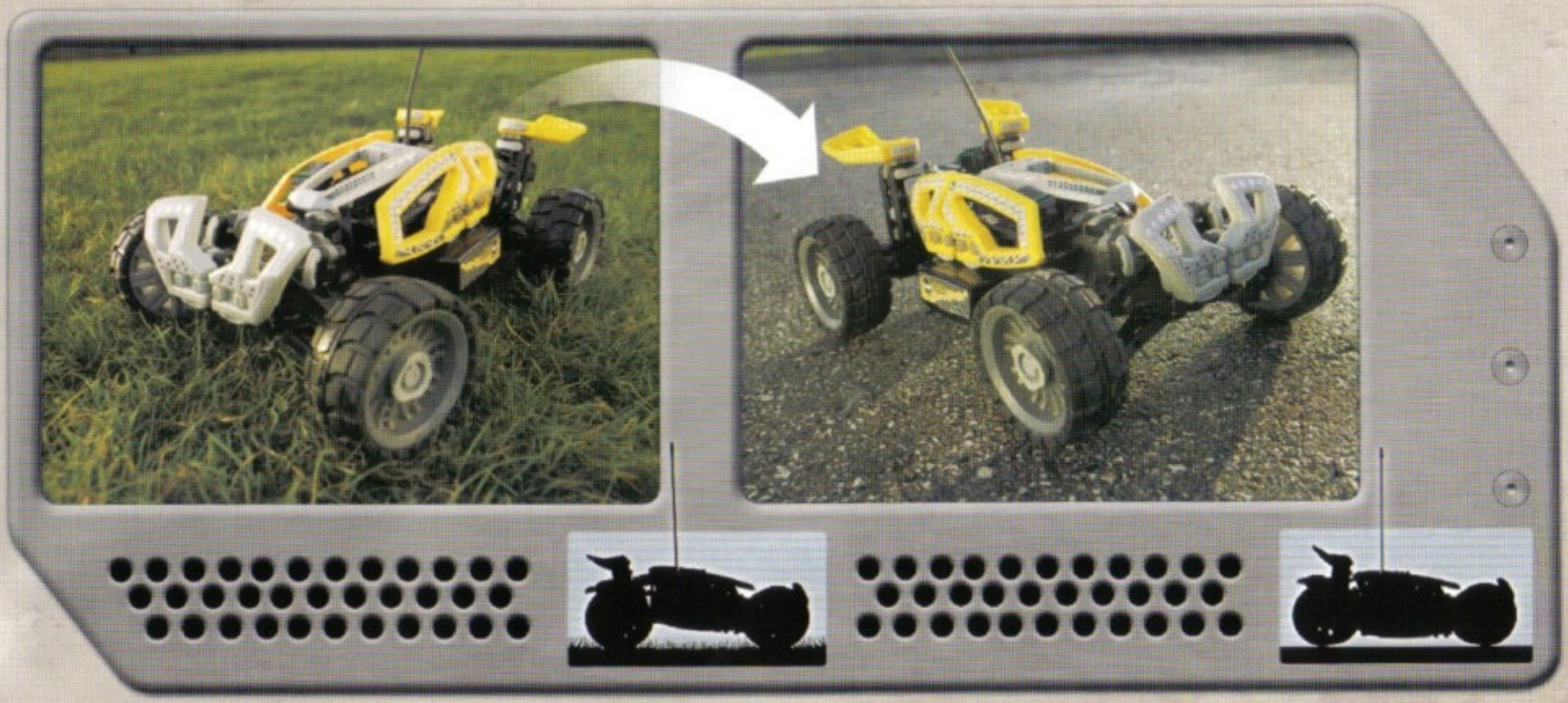

1

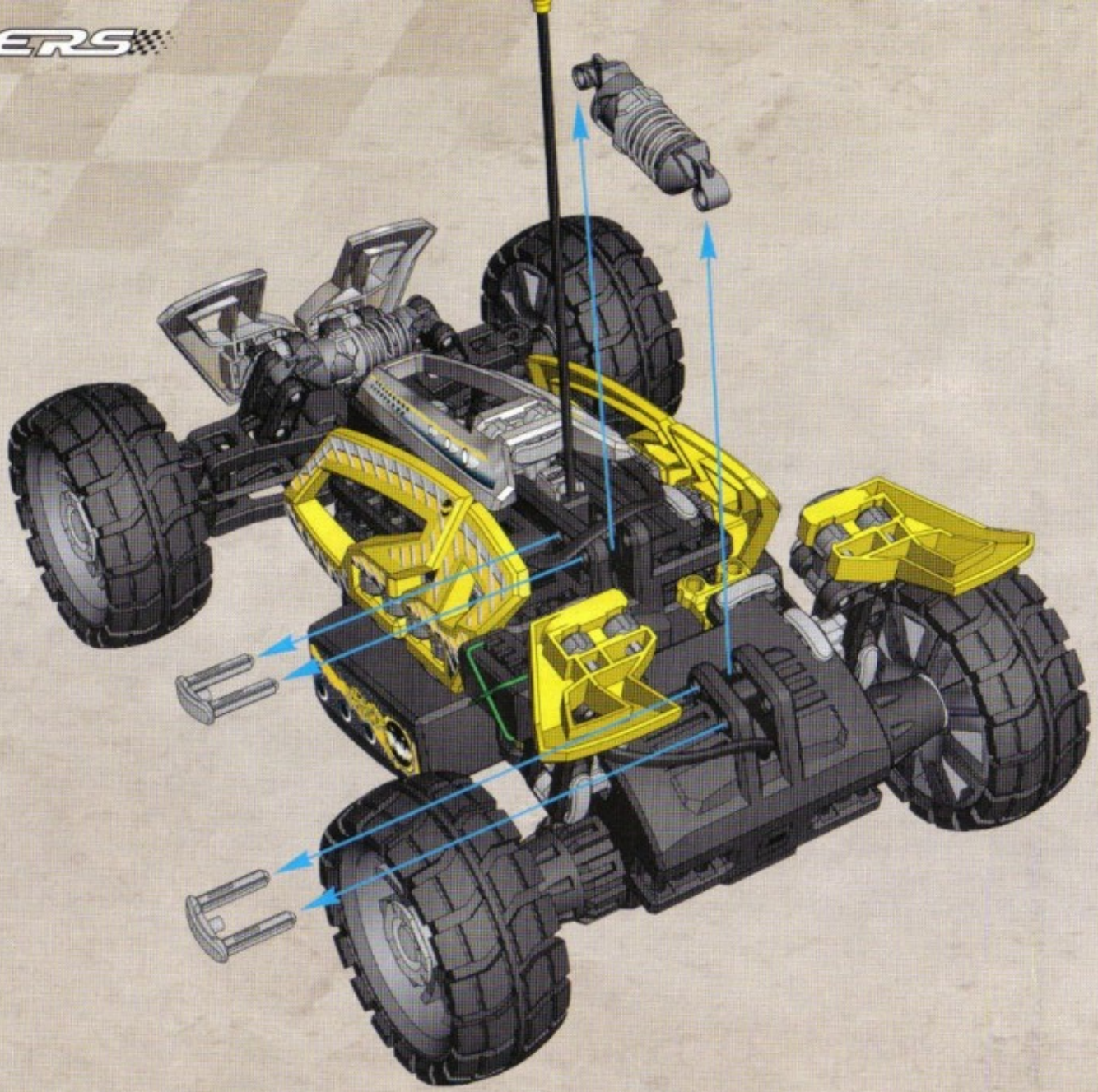

2

3

GB: This product is suitable for OUTDOOR play. Note, however, that not all parts of the LEGO® building system can withstand the same type of wear and tear as those parts manufactured specifically for OUTDOOR play.

DE: Dieses Produkt ist für die Verwendung im FREIEN geeignet. Berücksichtigen Sie jedoch, dass nicht alle Elemente des LEGO® Baussystems den selben Bedingungen standhalten wie die Teile, die speziell für die Verwendung im FREIEN entwickelt wurden.

FR: Ce produit peut être utilisé pour jouer en EXTERIEUR. Notez cependant que certaines des pièces du système de construction LEGO® ne résistent pas autant à l'usure que les pièces fabriquées spécialement pour un jeu en EXTERIEUR.

IT: Questo prodotto è idoneo per l'uso ALL'APERTO. Notare, tuttavia, che non tutti gli elementi del sistema di costruzione LEGO® sono in grado di sopportare il medesimo logorio delle parti progettate specificamente per l'uso ALL'APERTO.

NL: Dit product is geschikt om BUITENSHUIS mee te spelen. Let er echter op dat niet alle producten uit het LEGO® bouwsysteem even duurzaam en slijtvast zijn als deze speciaal voor BUITENSHUIS spelen gemaakte elementen.

ES: Este producto es apropiado para jugar AL AIRE LIBRE. De todos modos, tenga en cuenta que no todas las partes del sistema de construcción LEGO® está en condiciones de resistir el mismo tipo de desgaste que aquellas partes diseñadas específicamente para jugar AL AIRE LIBRE.

DK: Dette produkt er egnet til UDENDØRS brug. Bemærk, at ikke alle dele fra LEGO® byggesystemet kan tåle den samme slags slitage som de dele, der er fremstillet specielt til UDENDØRS brug.

FI: Tällä tuotteella voidaan leikkiä ULKONA. Huomaa kuitenkin, etteivät kaikki LEGO® rakennusjärjestelmän osat kestä yhtä kovaa kulutusta kuin erityisesti ULKOKÄYTTÖÖN suunnitellut osat.

SE: Den här produkten är anpassad för lek UTOMHUS. Kom dock ihåg att inte alla delar i byggsystem från LEGO® tål slitage i samma utsträckning som de delar som tillverkats särskilt för lek UTOMHUS.

PT: Este produto é adequado para brincadeiras ao AR LIVRE. Todavia, note que, nem todos os componentes do sistema de construção LEGO® resistem ao efeito de desgaste próprio das peças especificamente concebidas para brincadeiras ao AR LIVRE.

GR: Το προϊόν αυτό είναι κατάλληλο για παιχνίδι σε ΕΞΩΤΕΡΙΚΟΥΣ ΧΩΡΟΥΣ. Σημειώστε, ωστόσο, ότι δεν είναι όλα τα εξαρτήματα του συστήματος κατασκευών LEGO® ανθεκτικά στο είδος χρήσης και φθοράς όπως τα εξαρτήματα που κατασκευάζονται ειδικά για παιχνίδι σε ΕΞΩΤΕΡΙΚΟΥΣ ΧΩΡΟΥΣ.

JP: 本品は屋外での遊びに適しています。ただし、レゴ組み立てシステムのすべての部品が、屋外での遊び専用に製造された部品と同様の消耗に耐えられるとは限りませんので、ご了承ください。

CN: 本產品適於戶外玩耍，需請注意，並非所有樂高®拼砌玩具部件的耐磨性度都像專為戶外玩耍而製造的部件。

KR: 이 제품은 옥외에서 가지고 놀기에 적합합니다. 그러나, 레고® 조립 시스템에 사용된 모든 부품들이 옥외용으로 특별히 제조된 부품들 만큼 견고하지 않을 수도 있다는 것을 유의해 주십시오.

RU: Данное изделие пригодно для игр на ОТКРЫТОМ ВОЗДУХЕ. Пожалуйста, помните, что не всё детали конструкторов LEGO® имеют ту же степень износа, что и детали, изготовленные специально для игр на ОТКРЫТОМ ВОЗДУХЕ.

PL: Produkt nadaje się do zabawy NA ZEWNĄTRZ. Prosimy zwrócić jednak uwagę, że nie wszystkie części systemu LEGO® są tak trwałe i wytrzymałe, jak zabawki przeznaczone do użytku NA ZEWNĄTRZ.

CZ: Tento výrobek je určen pro hry VENKU. Prosím, vemte na vědomí, že ne všechny části stavebnicového systému LEGO® snesou stejnou zátěž jako ty části, které jsou speciálně vyrobeny pro hry VENKU.

SK: Tento výrobok je určený na hry VONKU. Prosím, zoberte na vedomie, že nie všetky časti stavebnicového systému LEGO® znesú rovnakú záťaž ako tie časti, ktoré sú špeciálne vyrobené na hry VONKU.

HU: Ez a termék SZABADTÉRI játékra is alkalmas. Ne feledje azonban, hogy a LEGO® építőrendszer nem mindegyik eleme képes elviselni olyan igénybevételt, amelyre a SZABADTÉRI játékra alkalmas elemek készültek.

UA: Цей продукт придатний для ЗОВНІШНЬОГО використання. Будь ласка, пам'ятайте, що не всі деталі конструкторів LEGO® можуть витримати той же ступінь зносу, як і деталі, виготовлені спеціально для ЗОВНІШНЬОГО використання.

HR: Ovaj se proizvod može koristiti i na OTVORENIM prostorima. Međutim, nemojte zaboraviti da ne mogu svi dijelovi LEGO® sustava za gradnju podnijeti korištenje i habanje na isti način kao i dijelovi proizvedeni za igru na OTVORENIM prostorima.

SR: Овај производ треба да се користи само у игри НАПОЉУ. Имајте на уму да нису сви делови ЛЕГО® система за грађу толико издржљиви у склапању и расклапању као делови специфично намењени игри НАПОЉУ.

SL: Ta izdelek je primeren za igranje NA PROSTEM. Ne glede na to, se morate zavedati, da vsi elementi LEGO® sistema ne vzdržijo enake stopnje obrabe, kot jo vzdržijo elementi, izdelani posebej za igranje NA PROSTEM.

RO: Acest produs este potrivit pentru joaca ÎN EXTERIOR. Reţineţi totuşi că nu toate piesele sistemului de construcţie LEGO® pot suporta acelaşi tip de uzură precum piesele fabricate în mod specific pentru joaca ÎN EXTERIOR.

BG: Това изделие е подходящо за игра НА ОТКРИТО. Трябва обаче да се отбележи, че не всички части от системата за конструиране на LEGO® могат да издържат същата степен на износване, както частите, произведени специално за игра НА ОТКРИТО.

LV: Šis izstrādājums ir piemērots rotaļām ĀRPUS TELPĀM. Tomēr jāņem vērā, ka ne visi LEGO® būvelementi spēj izturēt tādu slodzi, kādai piemēroti tie elementi, kas īpaši izgatavoti lietošanai ĀRPUS TELPĀM.

EE: Seda mänguasja võib kasutada VÄLISTINGIMUSTES. Siiski tuleb meeles pidada, et mitte kõik LEGO® detailid ei ole sama kulumiskindlad, kui need, mis on spetsiaalselt VÄLISTINGIMUSTES mängimiseks valmistatud.

LT: Šis produktas tinka žaisti LAUKE. Įsidėmėkite, kad ne visos LEGO® sudedamosios sistemos dalys susidėvi vienodai, tačiau šios dalys yra pagamintos specialiai žaidimui LAUKE.

TR: Bu ürünle DIŞ MEKANLARDA oynanabilir. Ancak, LEGO® yapım sisteminin her parçasının özel olarak DIŞ MEKANLARDA oynamak üzere üretilmiş parçalar kadar bu tür aşınma ve yıpranmaya ve dayanaklı olmadığını göz önüne almanız gerekir.

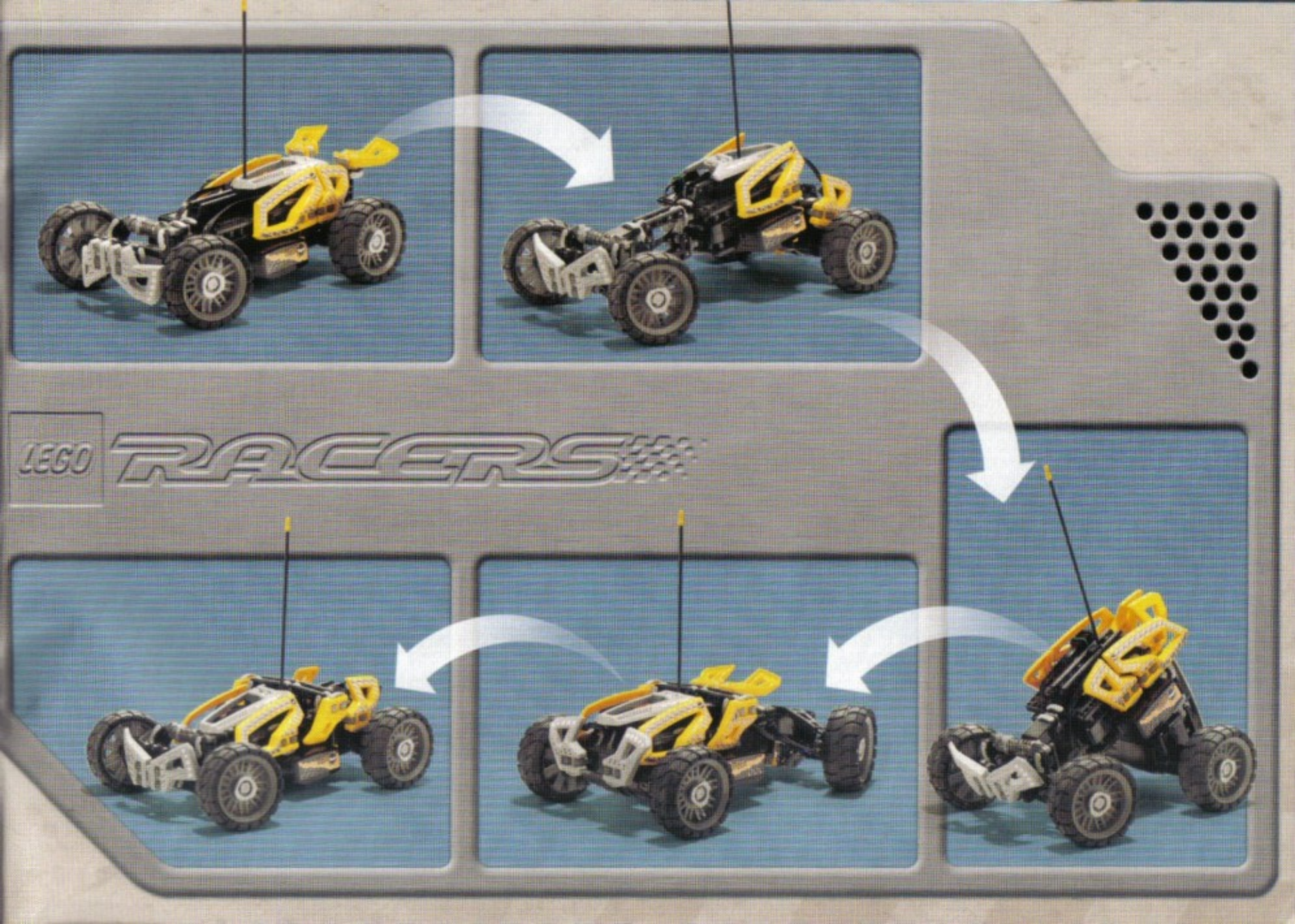
LEGO
RACERS

LEGO RACERS
RACERS
FERRARI F1 RACER 1:10
00:59
MOTORBIKE BLAST
Supersonic RC
www.LEGO.com/racers

Win!
Gagne !
Gewinne!
当たります

WIN LEGO® PRODUCTS
We would like to know what you think about your new LEGO® product. If you could help us by answering a few questions you are in with a chance of winning an exciting LEGO prize. It will only take you about 3 minutes! Log on to the web address below for further instructions.

GAGNE DES PRODUITS LEGO®
Nous aimerions savoir ce que tu penses de ton nouveau produit LEGO®. Si tu veux bien nous aider en répondant à quelques questions, tu recevras peut-être bientôt un fantastique prix LEGO. Et cela ne te prendra que 3 minutes environ ! Tu obtiendras davantage d'informations en visitant le site Internet indiqué ci-dessous.

GEWINNE LEGO® PRODUKTE
Wir sind sehr an deiner Meinung über dein neues LEGO® Produkt interessiert. Wenn du uns den Gefallen tust und ein paar Fragen beantwortest, kannst du einen tollen LEGO Preis gewinnen. Das Ganze dauert nur etwa 3 Minuten! Gehe einfach zu der unten angegebenen Webadresse - dort findest du weitere Informationen.

Estimado usuario LEGO®
Al contestar algunas preguntas en inglés, francés, alemán o japonés, en el sitio **www.acnielsen.aim.dk/lego** , podrás participar en el sorteo de algunos valiosos premios LEGO®.

Caro Consumidor da LEGO®
Ao responder a algumas perguntas em Inglês, Francês, Alemão ou Japonês no endereço **www.acnielsen.aim.dk/lego** irá participar num concurso para ganhar valiosos prémios da LEGO®.

Kedves Ifjú LEGO® Vásárló
Ha ellátogatsz a **www.acnielsen.aim.dk/lego** honlapra és ott angol, francia, német vagy japán nyelven megválaszolsz néhány kérdést, akkor részt veszel egy versenyben, amelyben értékes LEGO® díjakat nyerhetsz.

抽選でレゴ®製品が当たります
私たちは、皆さんがお買いまめのレゴ®製品についてどんな感想をお持ちか、知りたいと思っています。質問に答えて、楽しいレゴ製品の抽選に応募しませんか。アンケートの回答には、ほんの3分ほどしかかかりません！詳しくは、以下のウェブアドレスまでアクセスしてください。

www.acnielsen.aim.dk/LEGO

LEGO, the LEGO logo, the CLIKITS logo and BIONICLE are trademarks of the LEGO Group. ©2004 The LEGO Group.

LEGO RACERS

LEGO and the LEGO logo are trademarks of/sont des marques de commerce de/son marcas registradas de LEGO Group.
©2004 The LEGO Group.

8378

radio control

8380

pull-back motor

8381

pull-back motor

8382

pull-back motor

8383

pull-back motor

8384

pull-back motor

8385

pull-back motor

8386

8375

8366

radio control

Ferrari, all associated logos and the distinctive designs are trademarks of Ferrari S.p.A. The body of the Ferrari car is protected as Ferrari property under trade dress and/or design regulations.

Ferrari, tous les logos qui s'y rapportent et les designs distinctifs sont des marques de commerce de Ferrari S.p.A. La conception de l'automobile Ferrari est sauvegardée en tant que propriété de Ferrari sous les droits de propriété commerciale de la conception et/ou des règlements du design.

Ferrari, todos los logos relacionados y diseños distintivos son marcas registradas de Ferrari S.p.A. El chasis del automóvil Ferrari es propiedad de Ferrari bajo del diseño original del automóvil Ferrari.

8362

pull-back motor

8389

SERVICE
www.LEGO.com

www.LEGO.com/racers

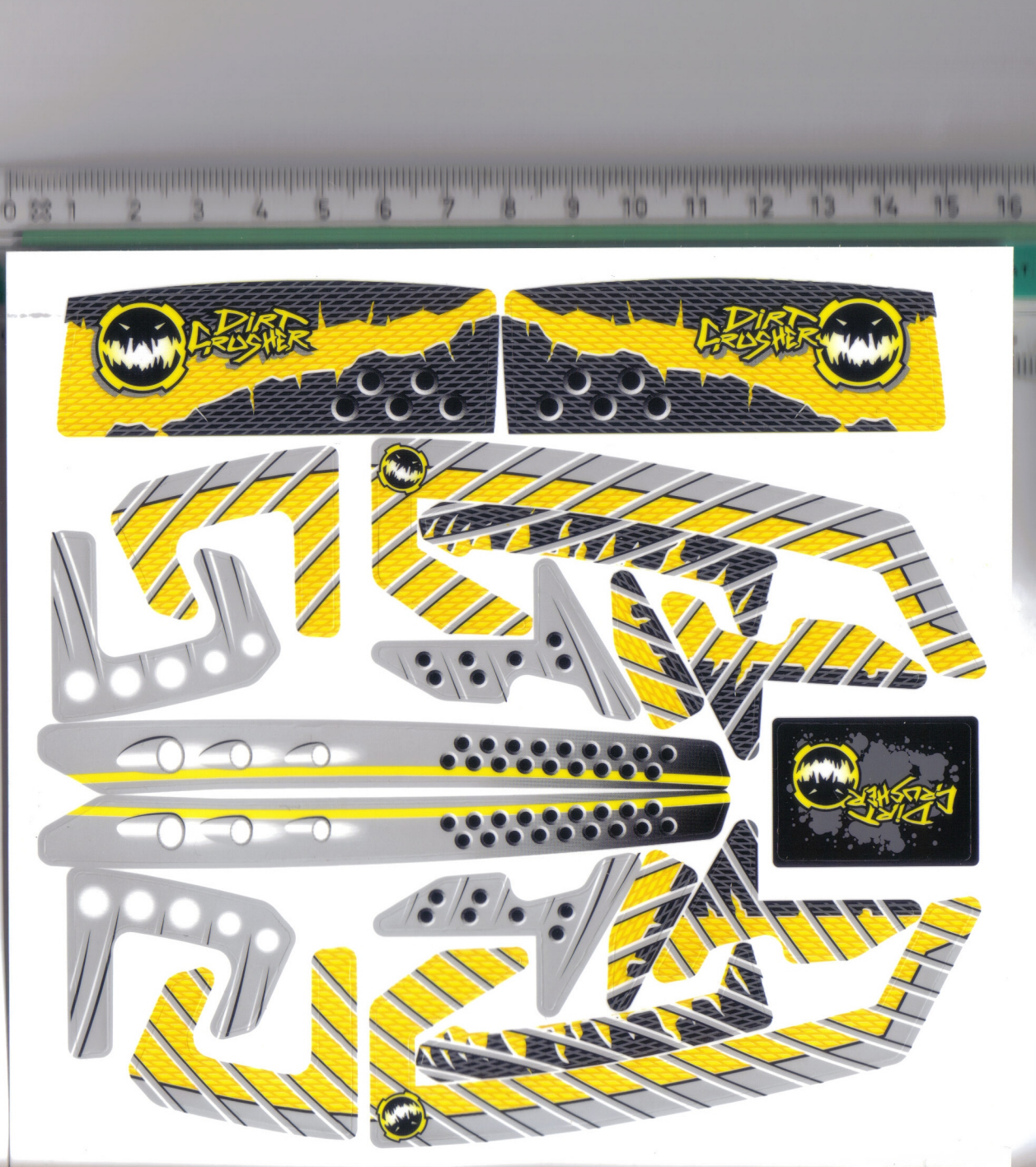
DIRT CRUSHER
DIRT CRUSHER
DIRT CRUSHER