LEGO STAR WARS™

7665
1/2

1

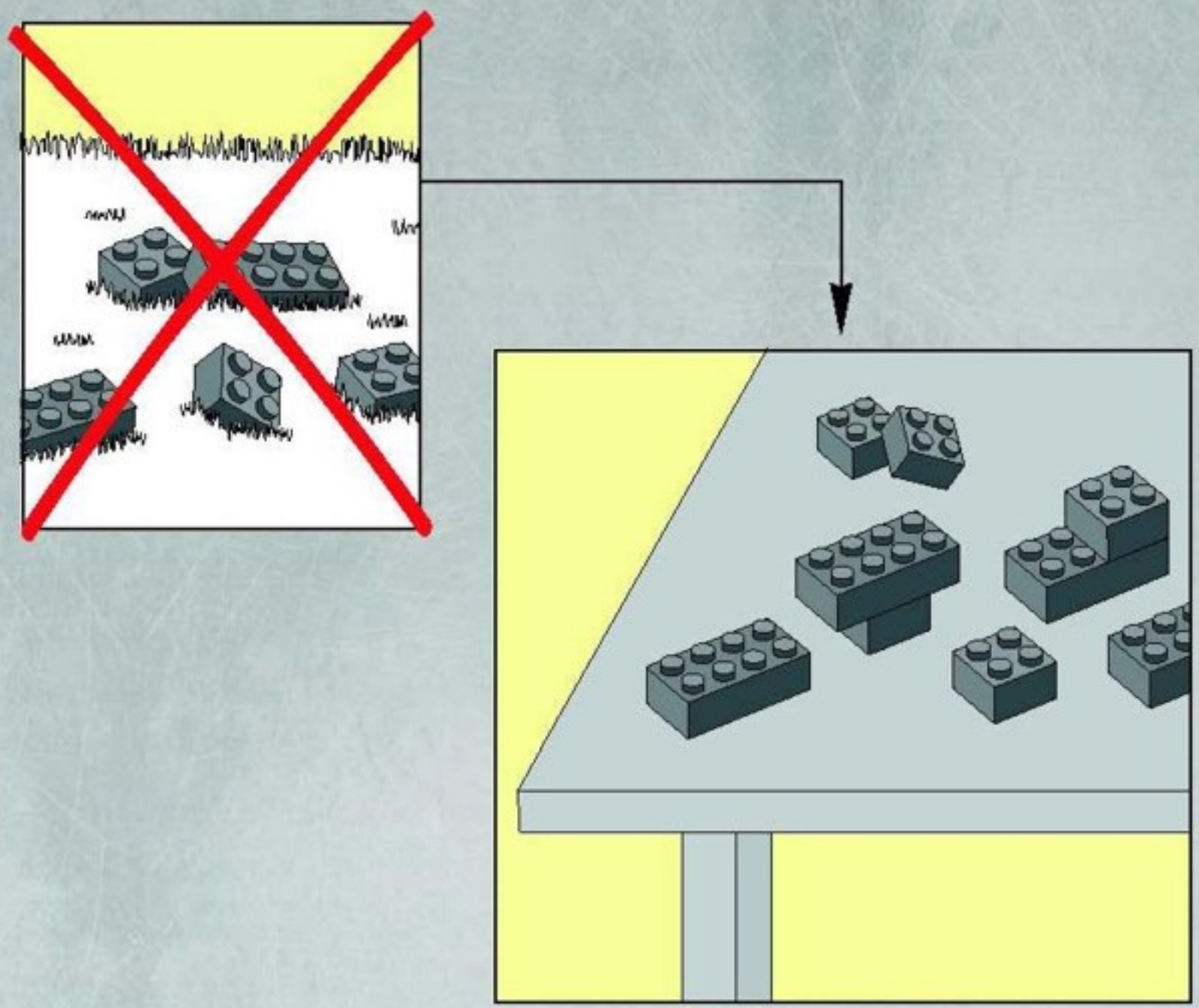

2

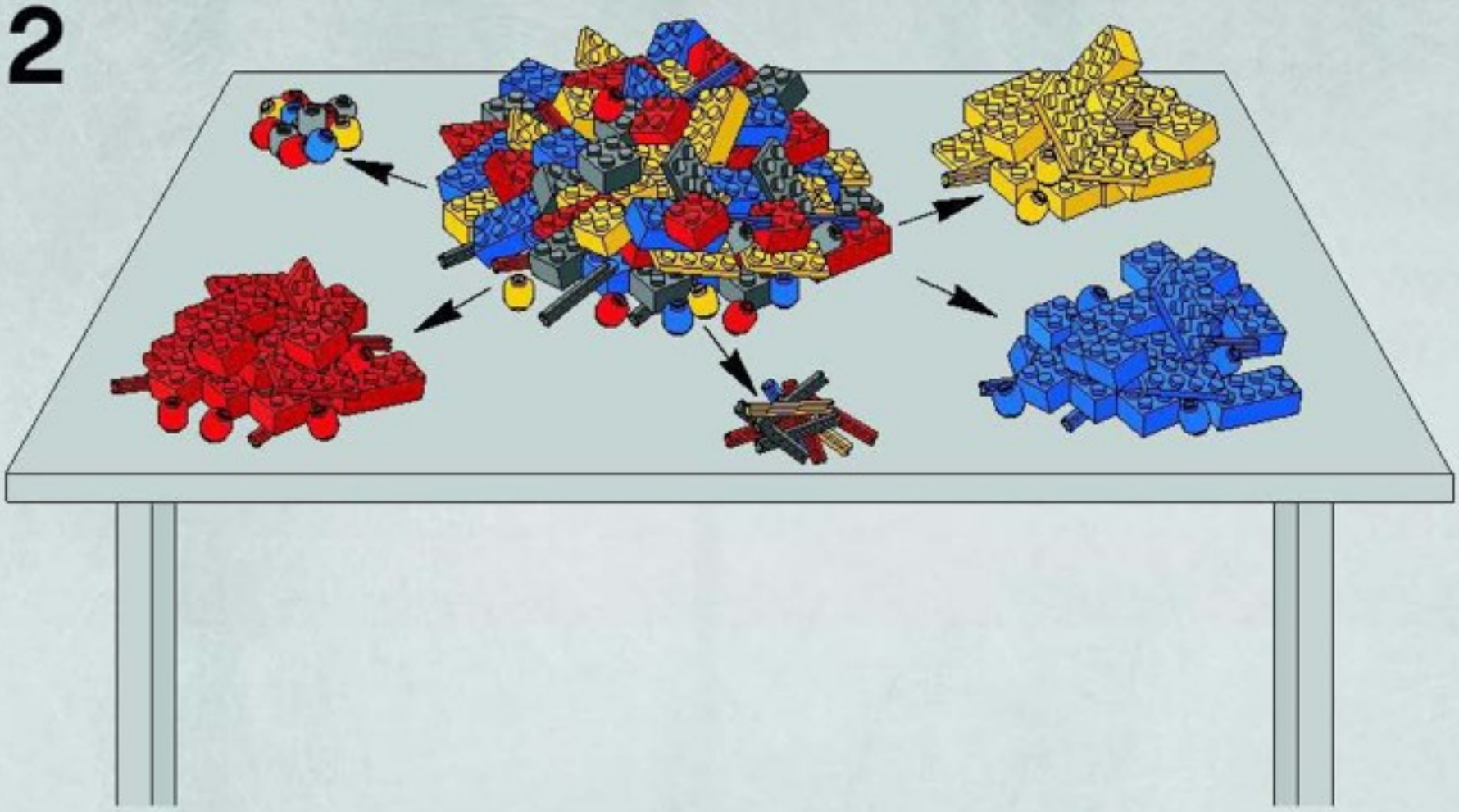

3

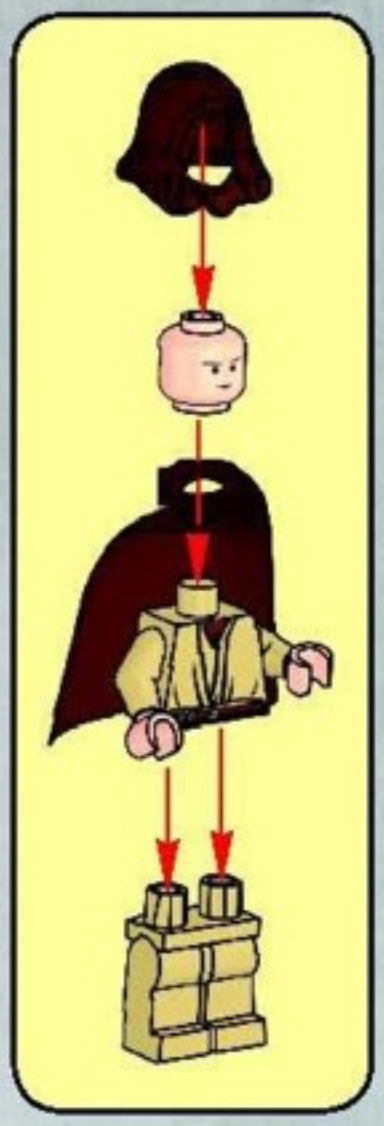

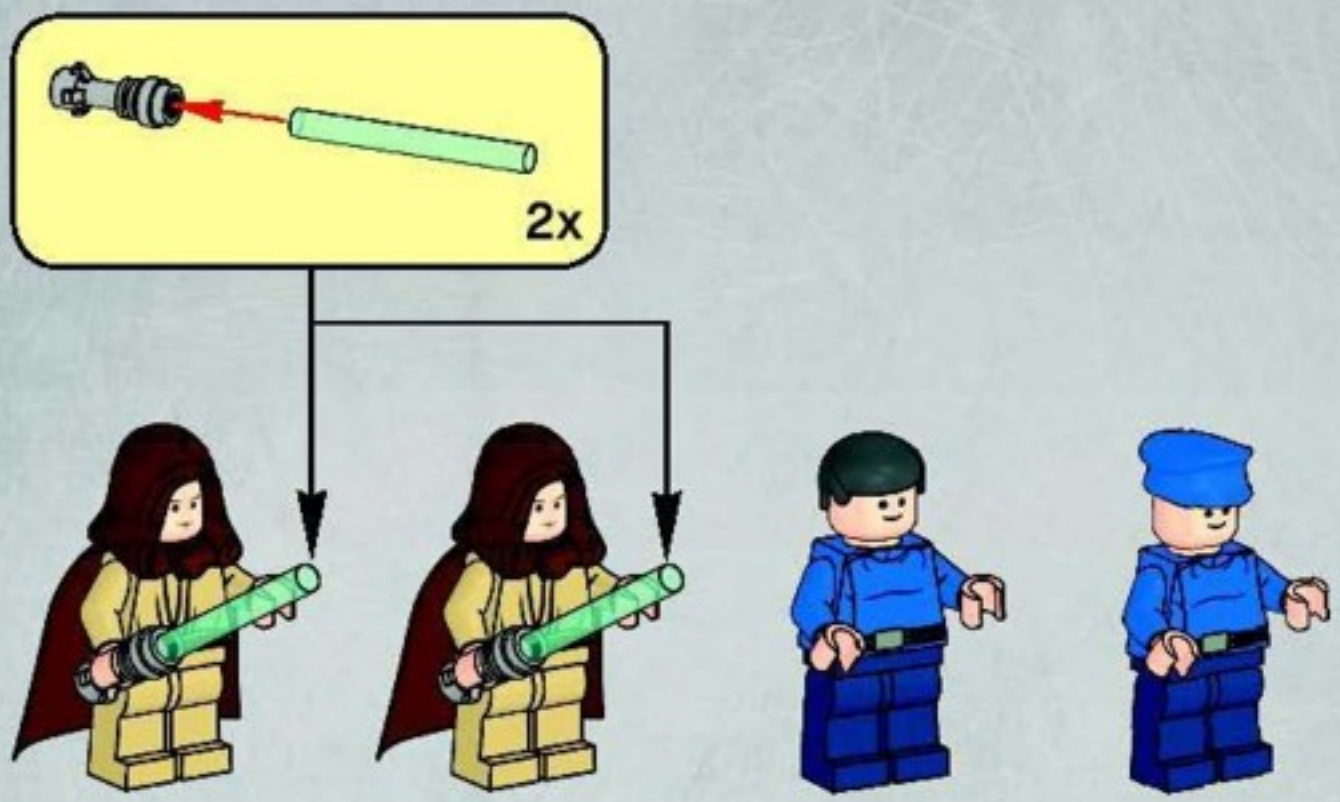

1

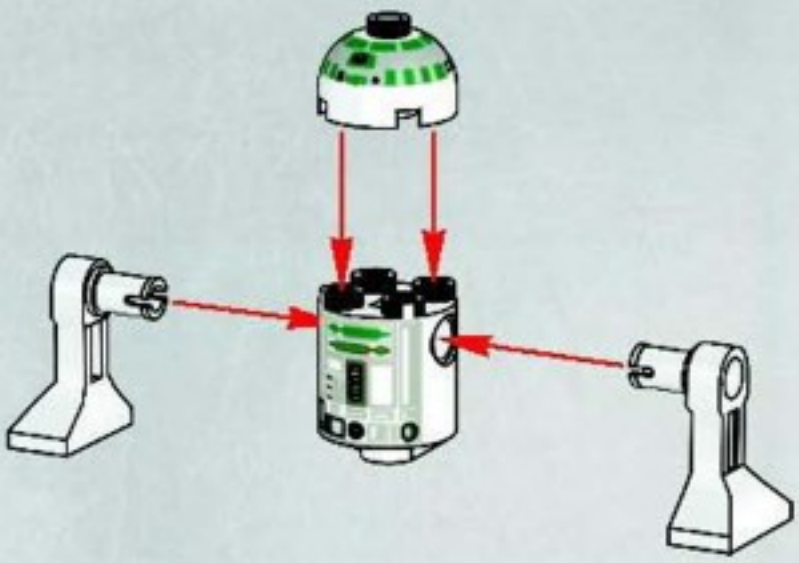

2

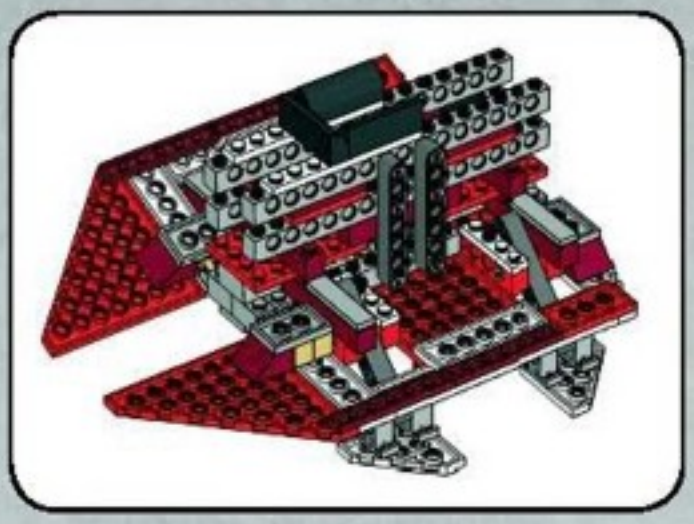

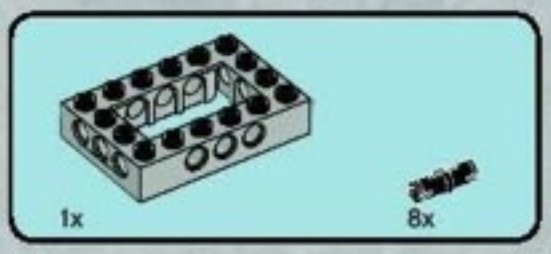

1

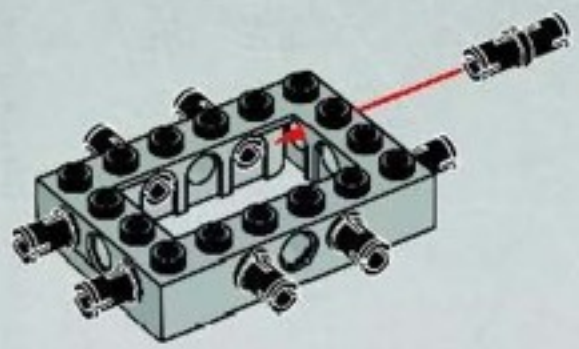

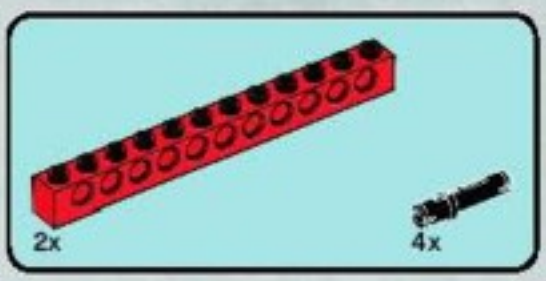

2

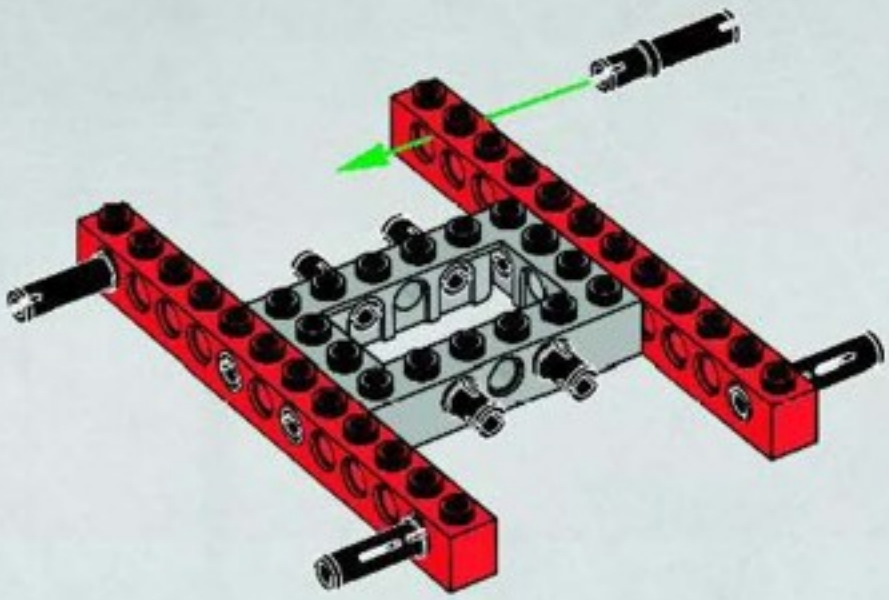

3

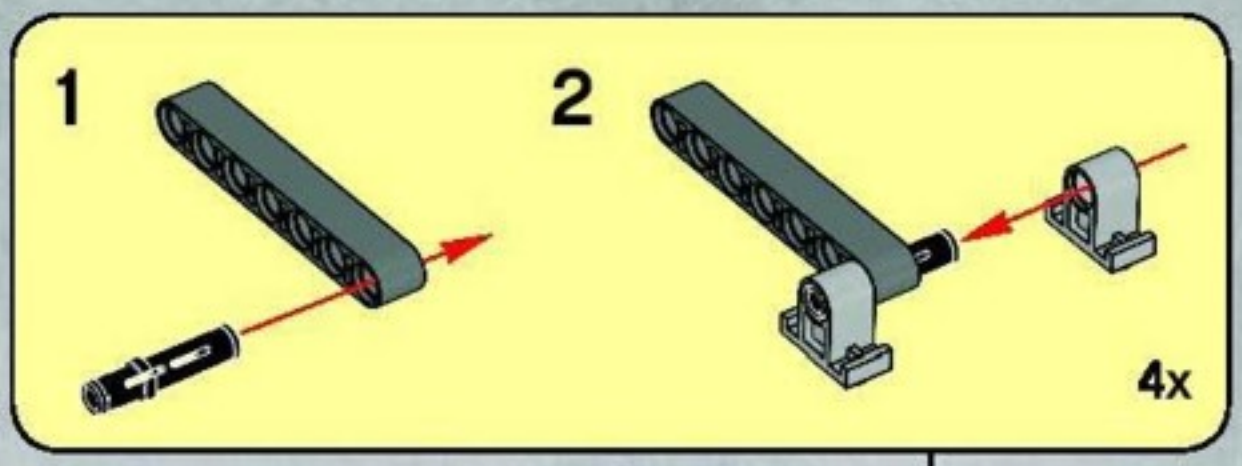

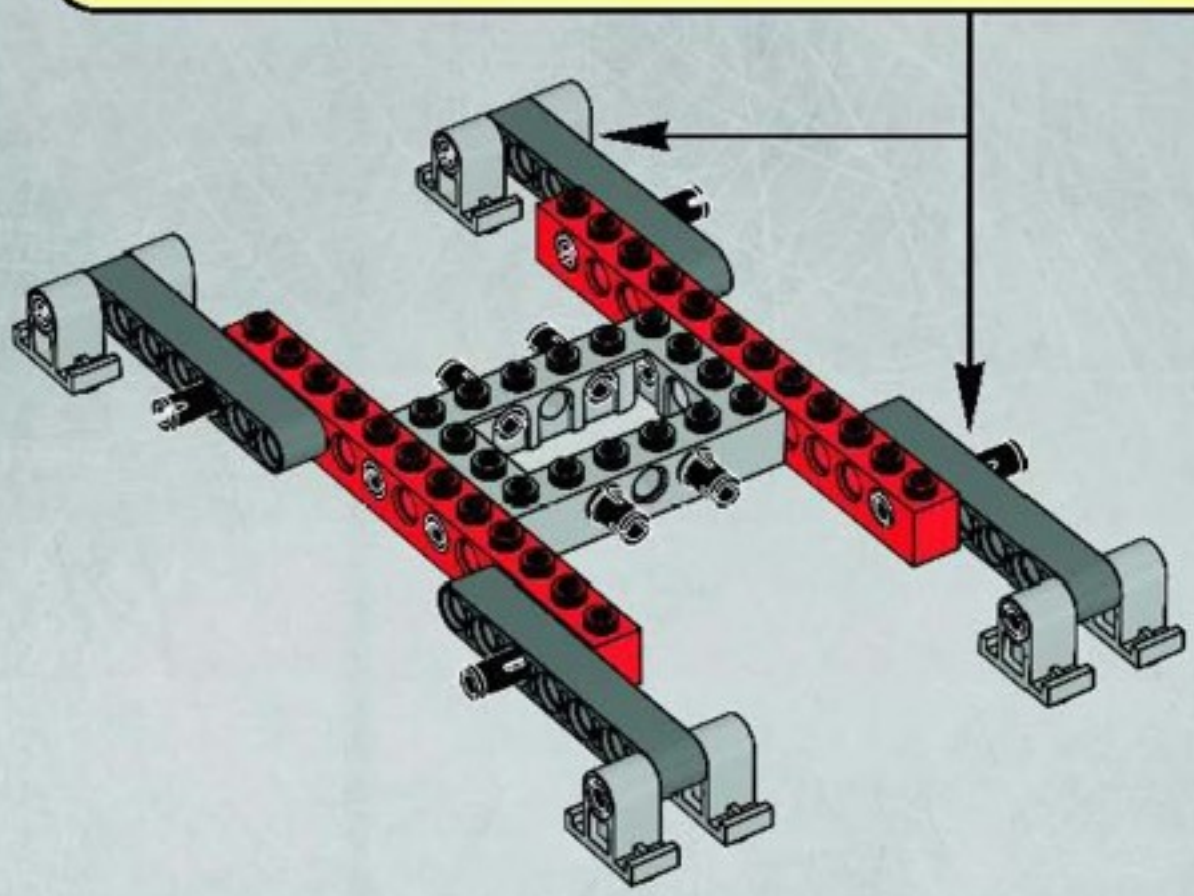

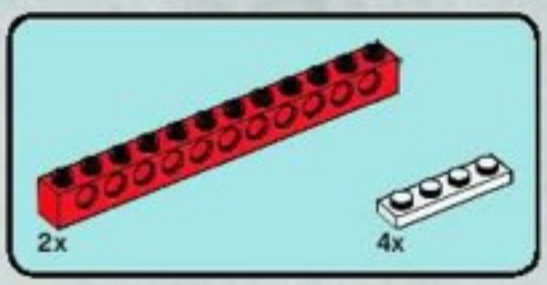

4

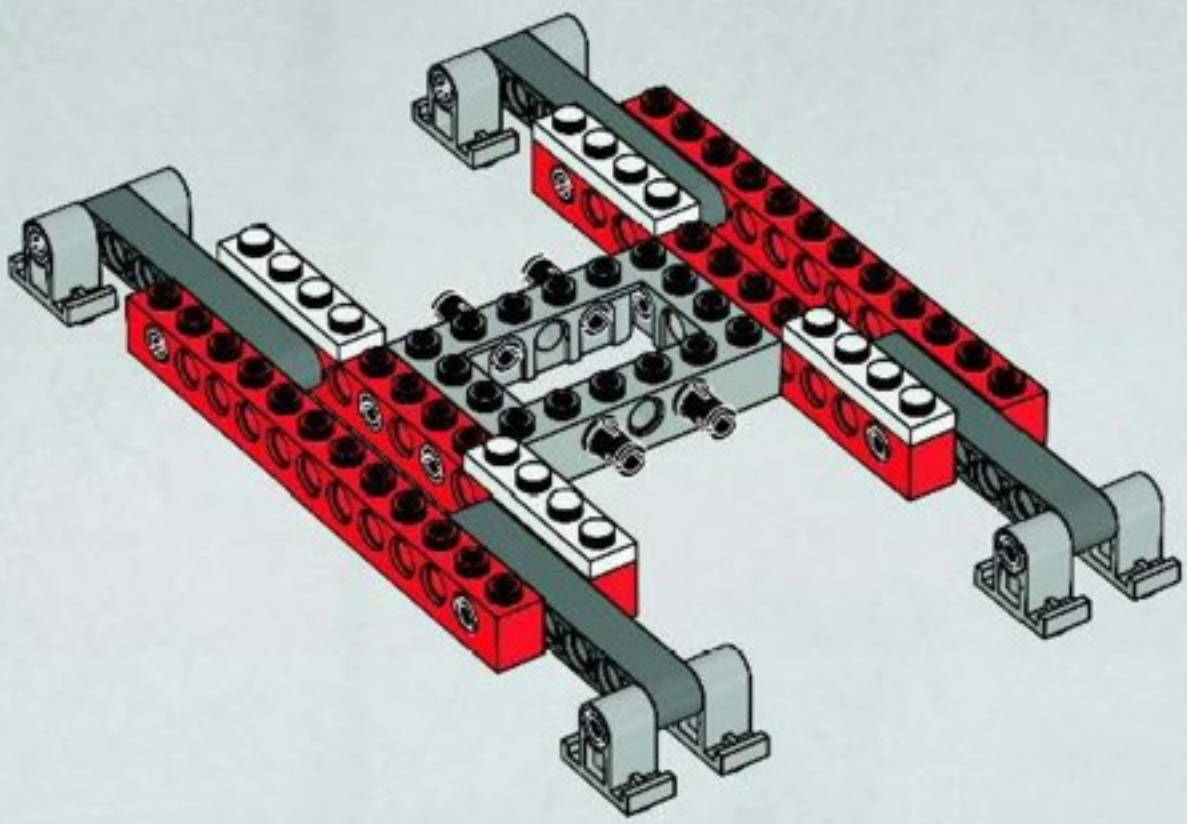

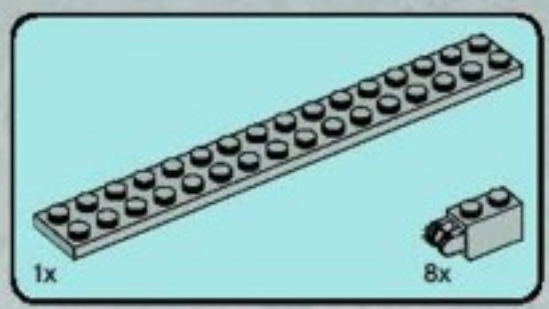

5

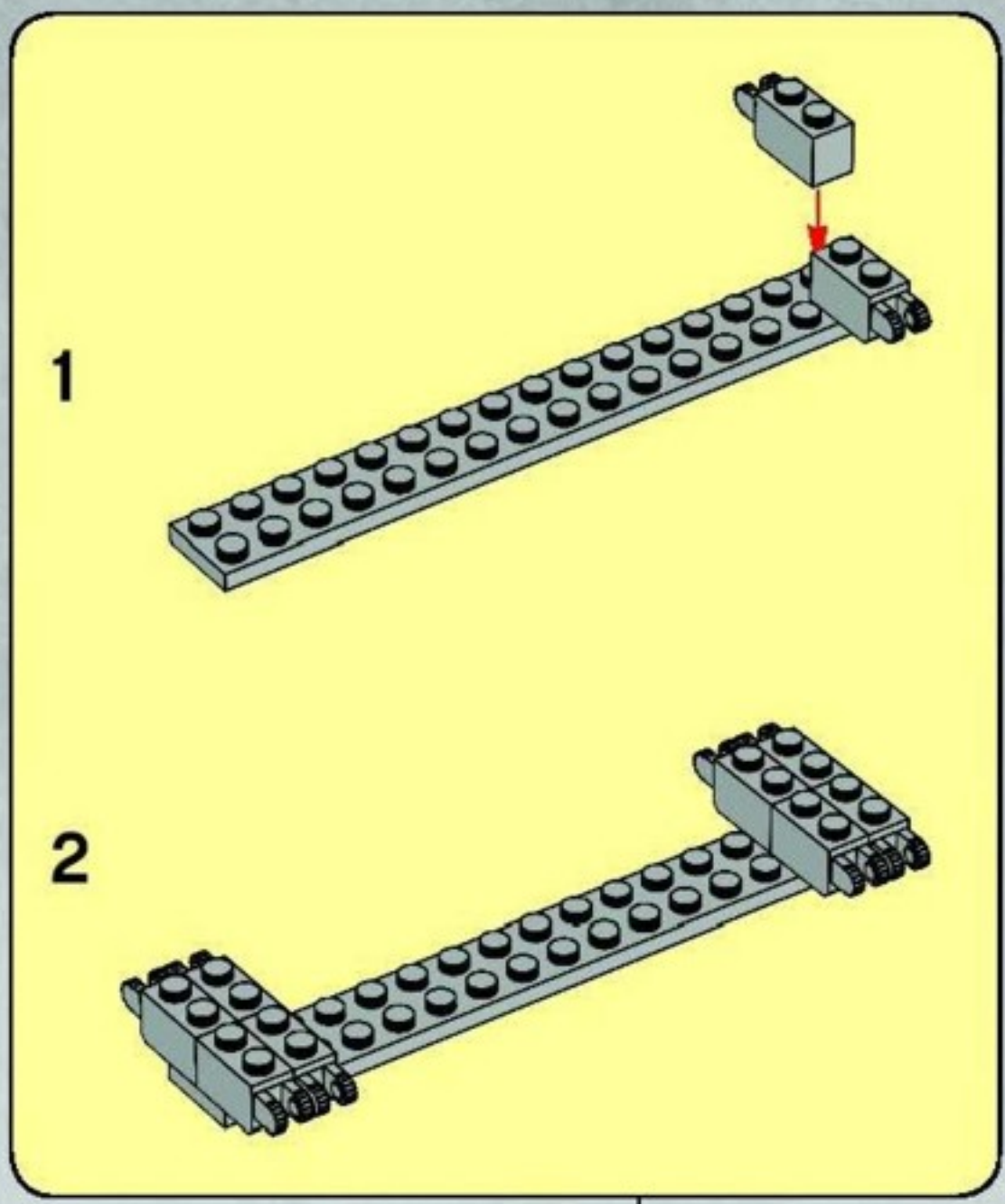

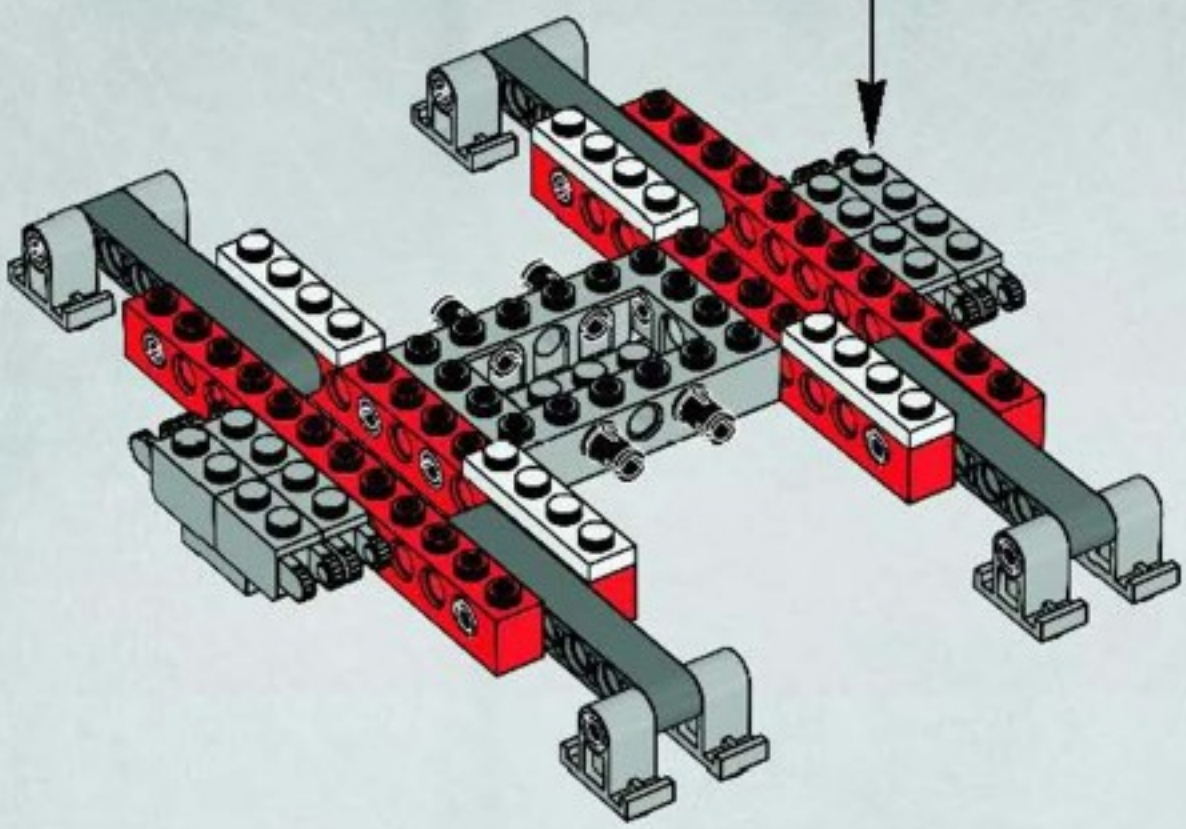

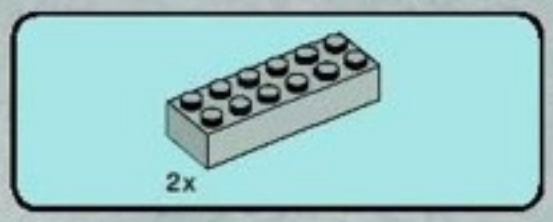

6

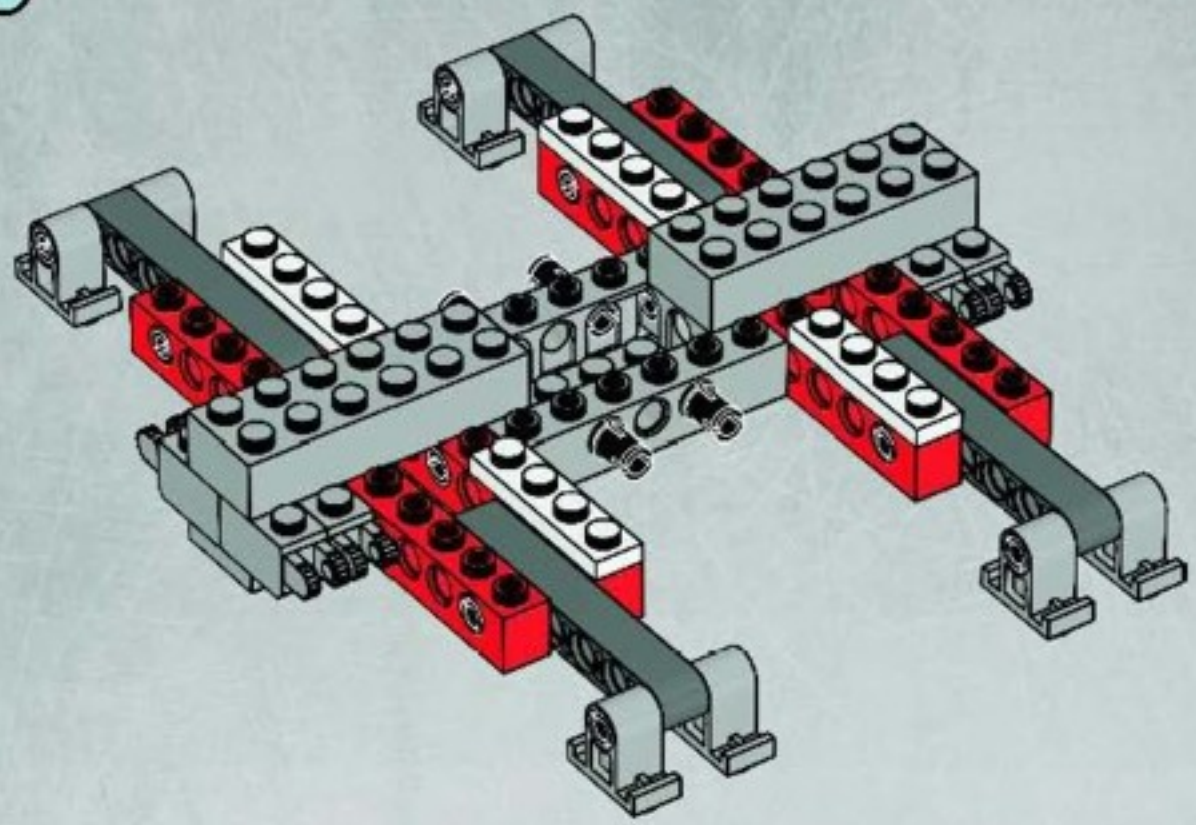

7

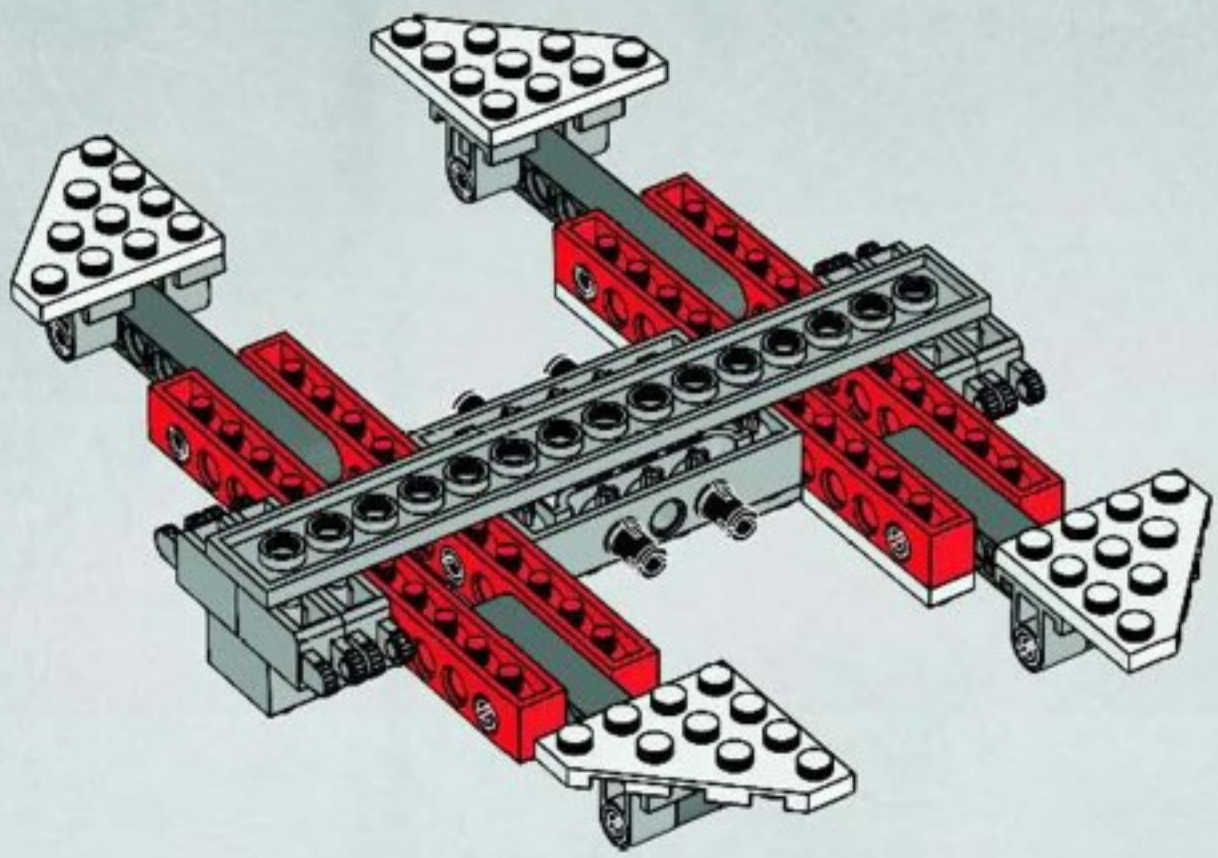

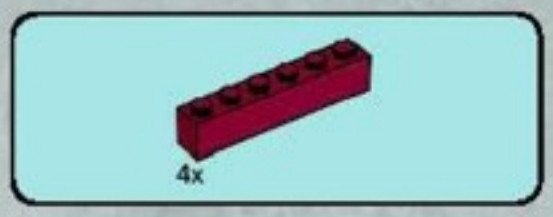

8

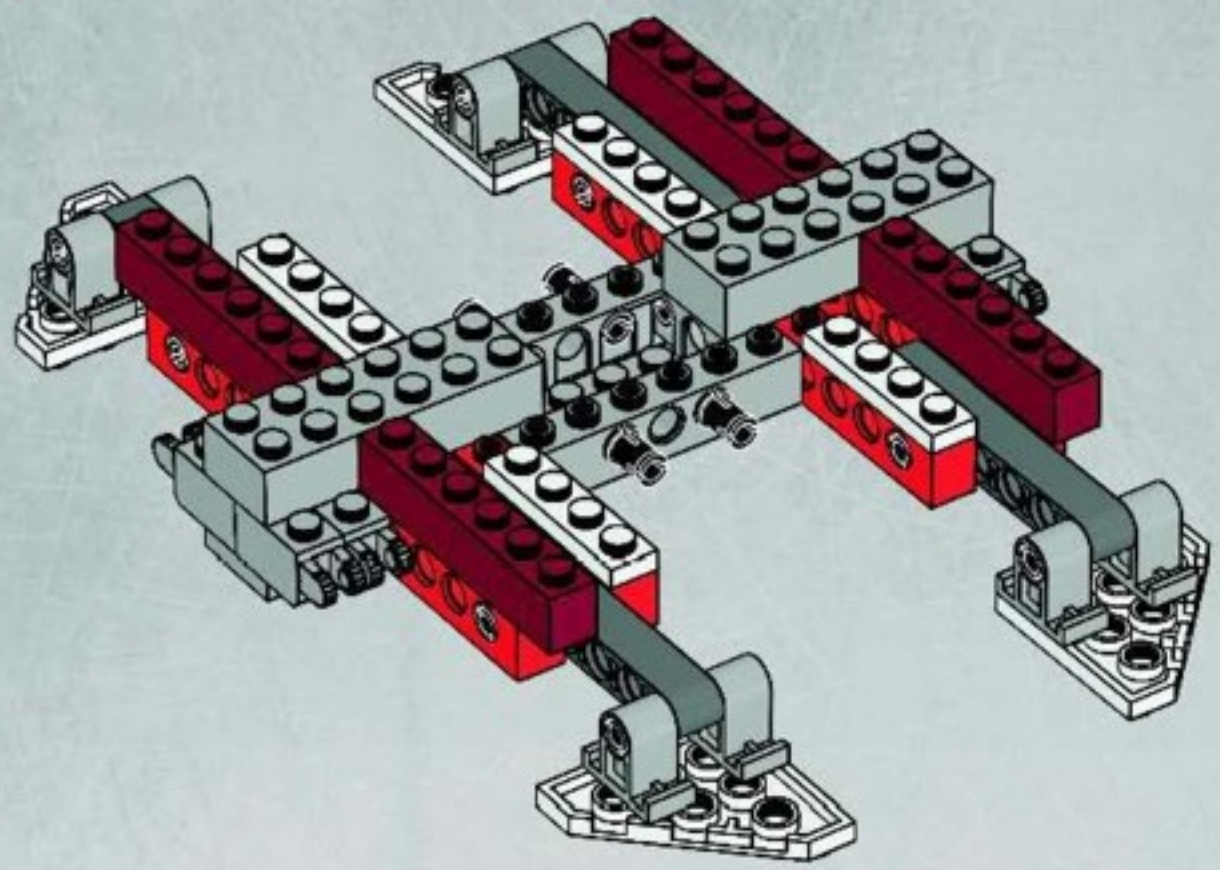

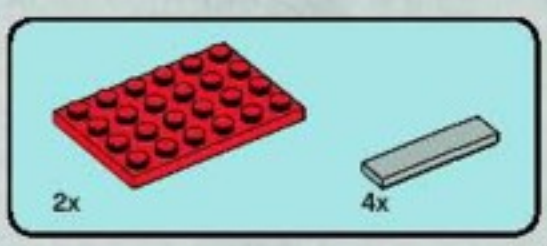

9

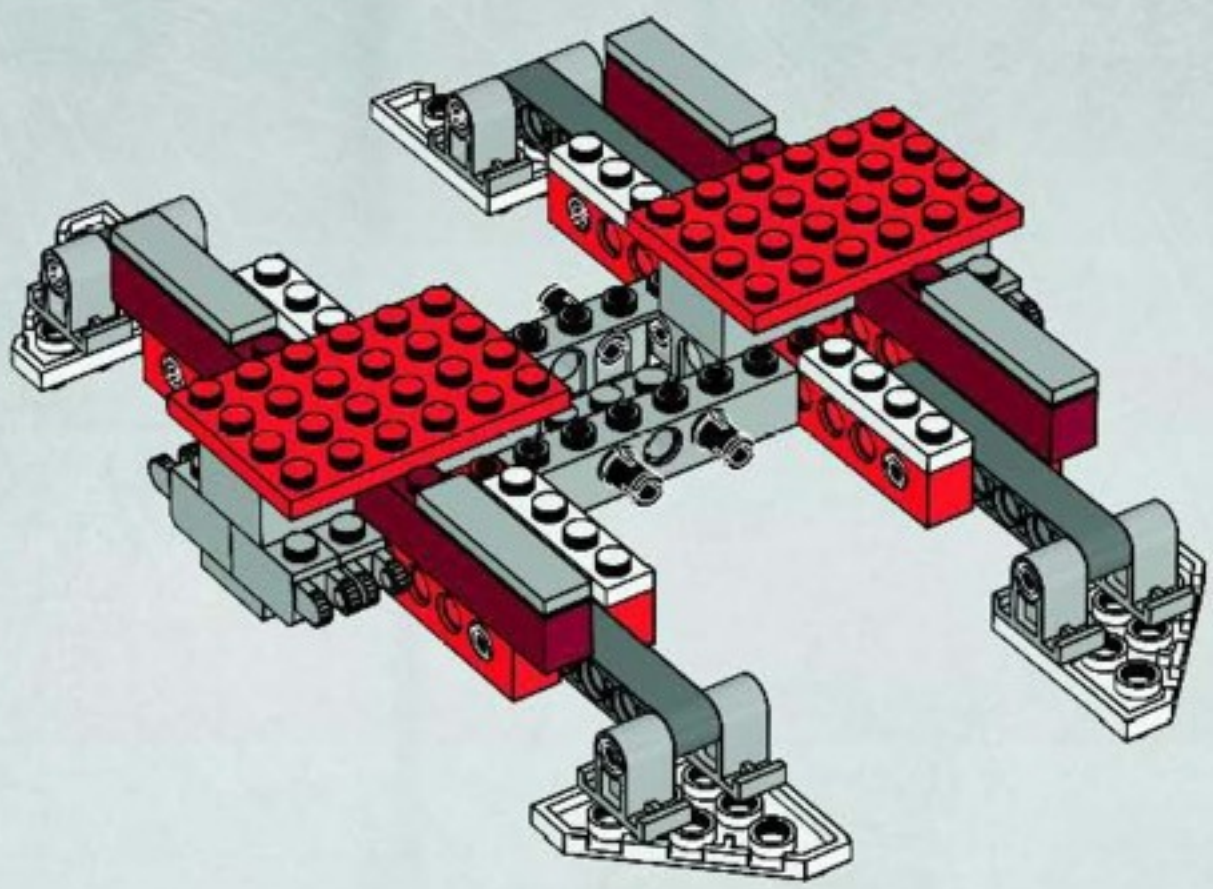

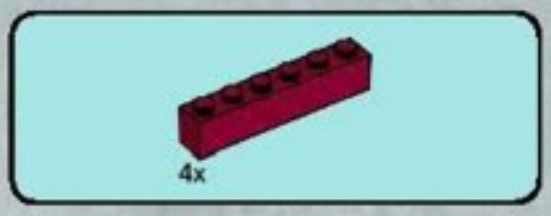

10

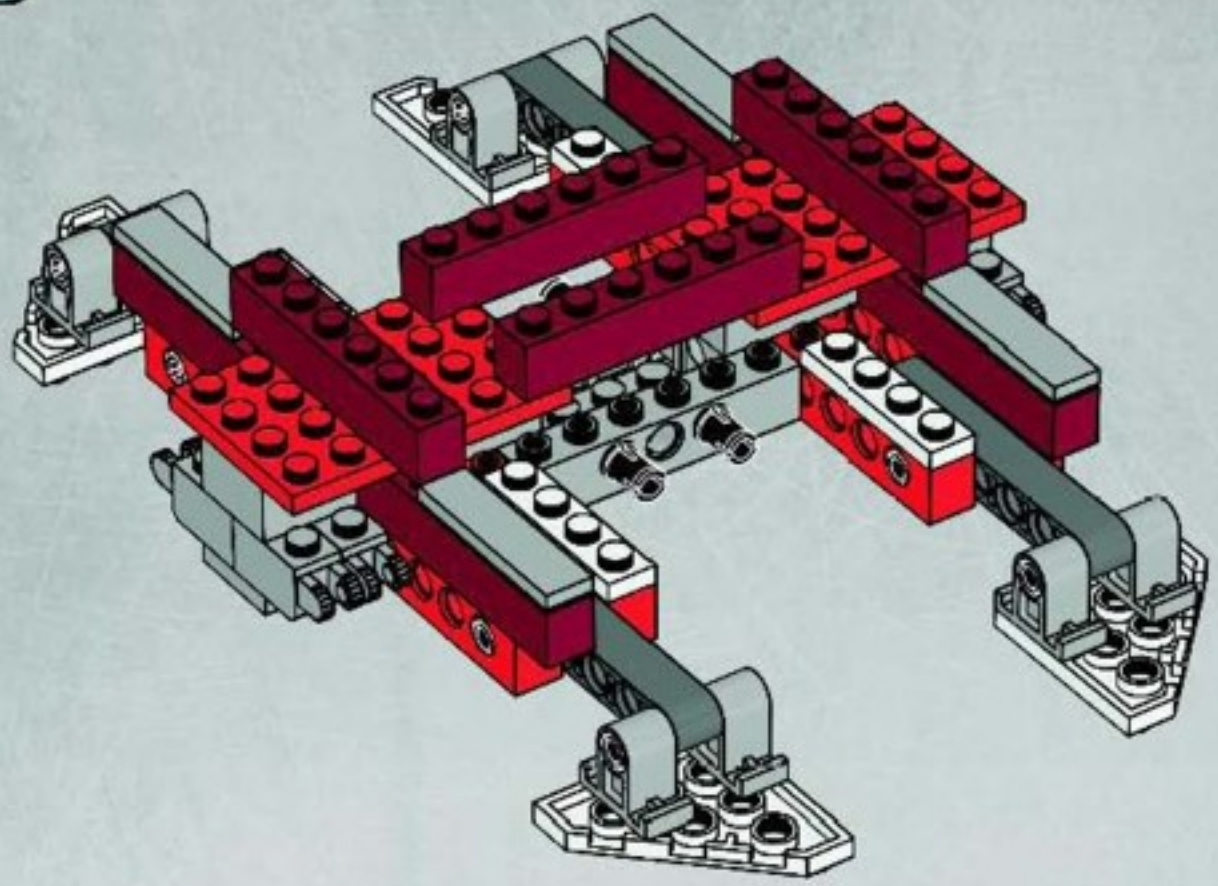

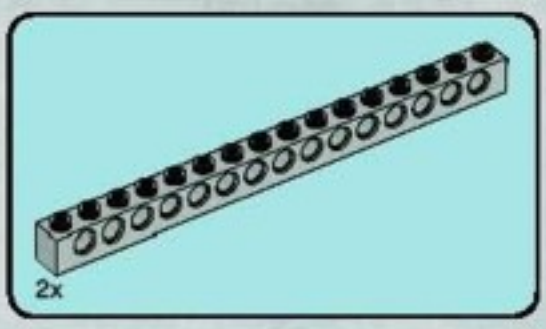

11

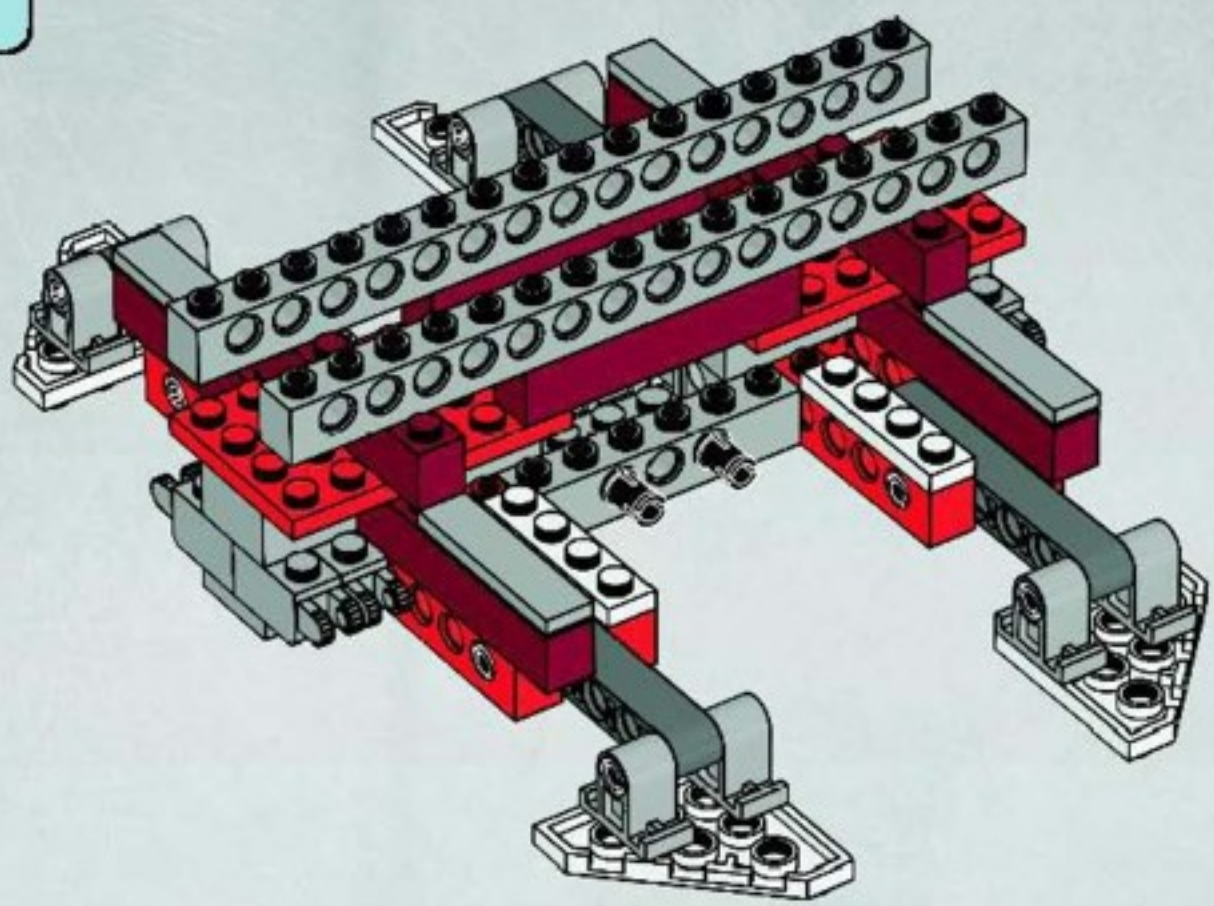

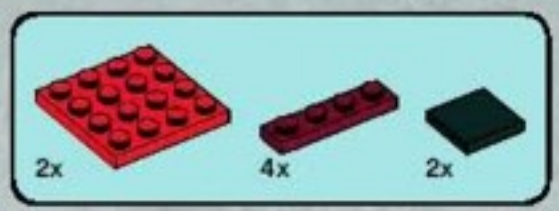

12

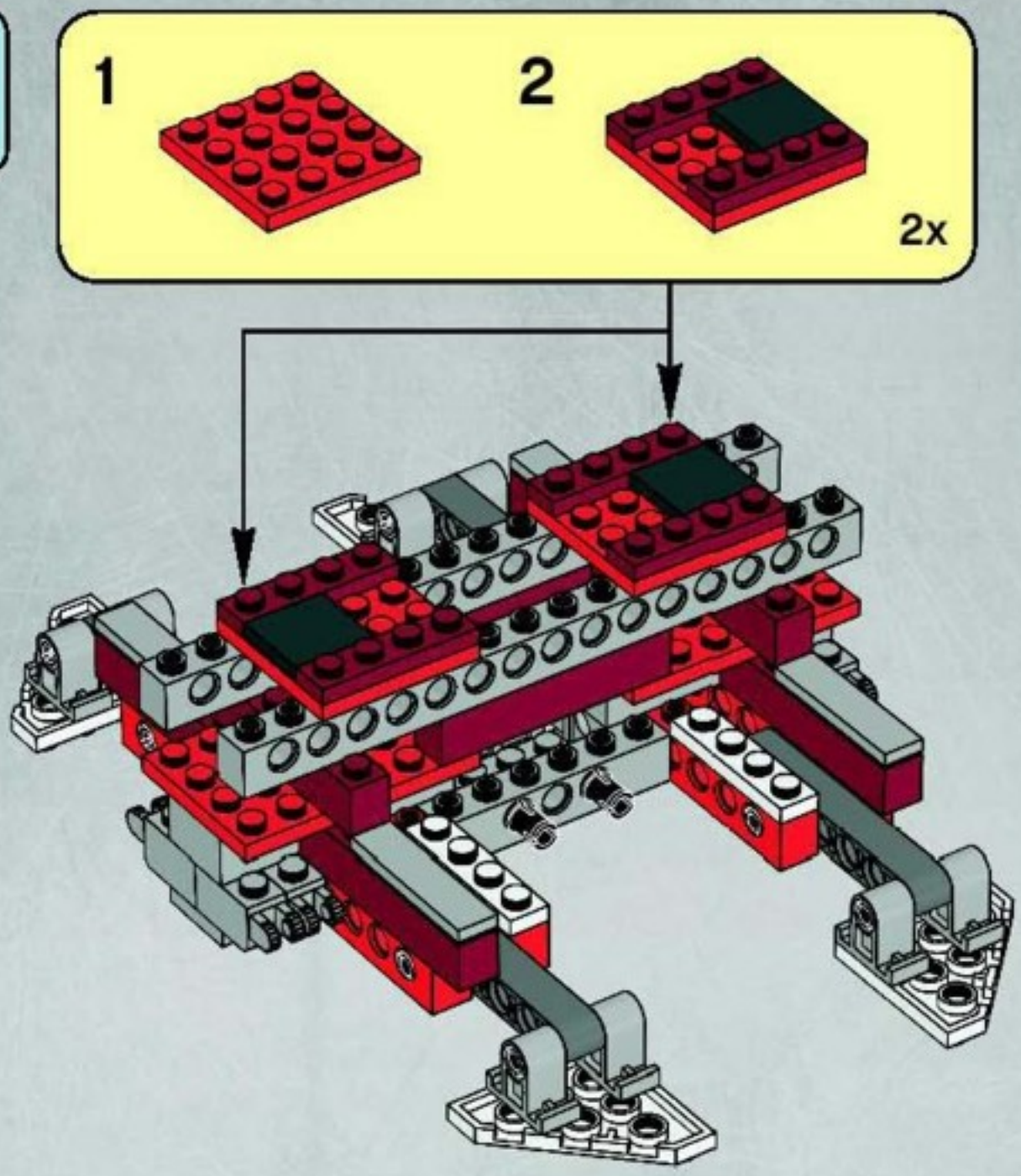

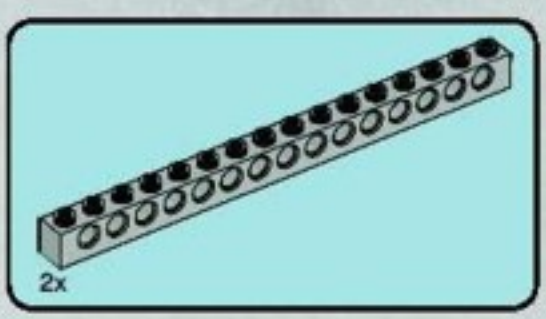

13

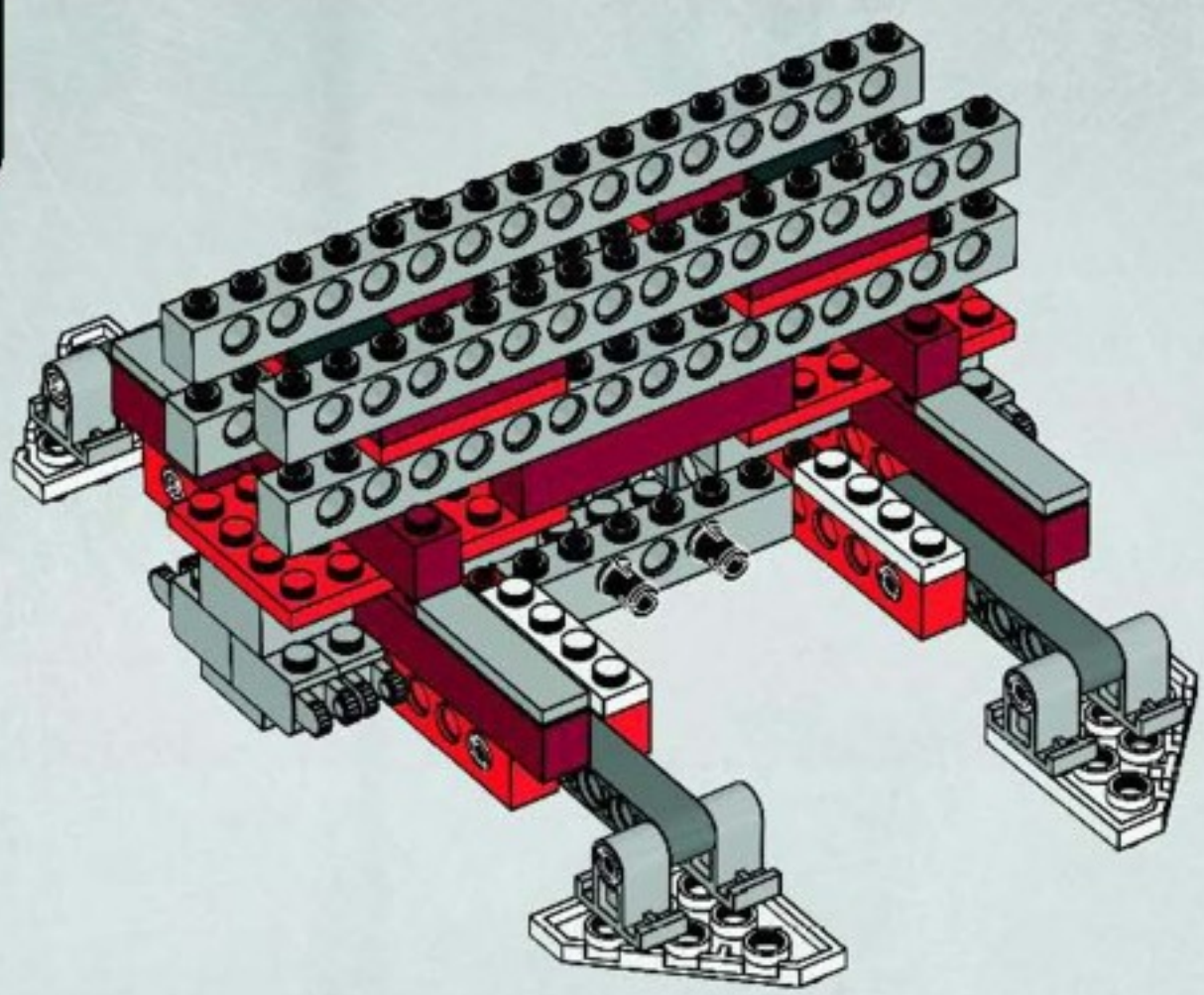

14

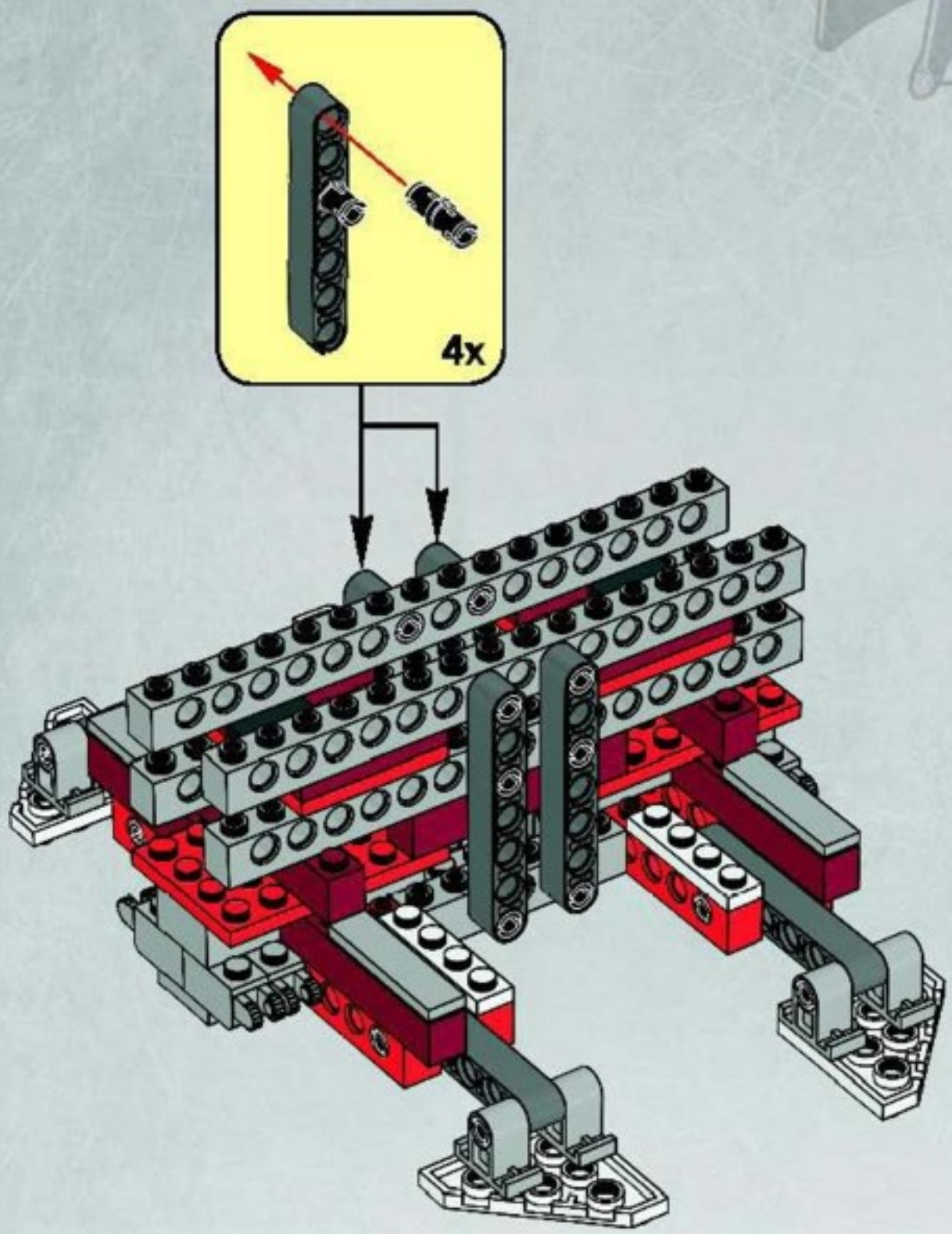

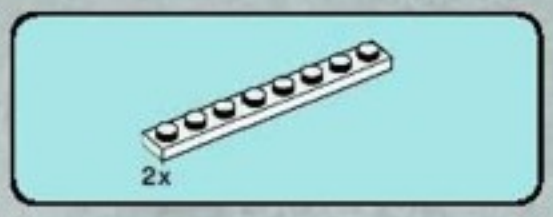

15

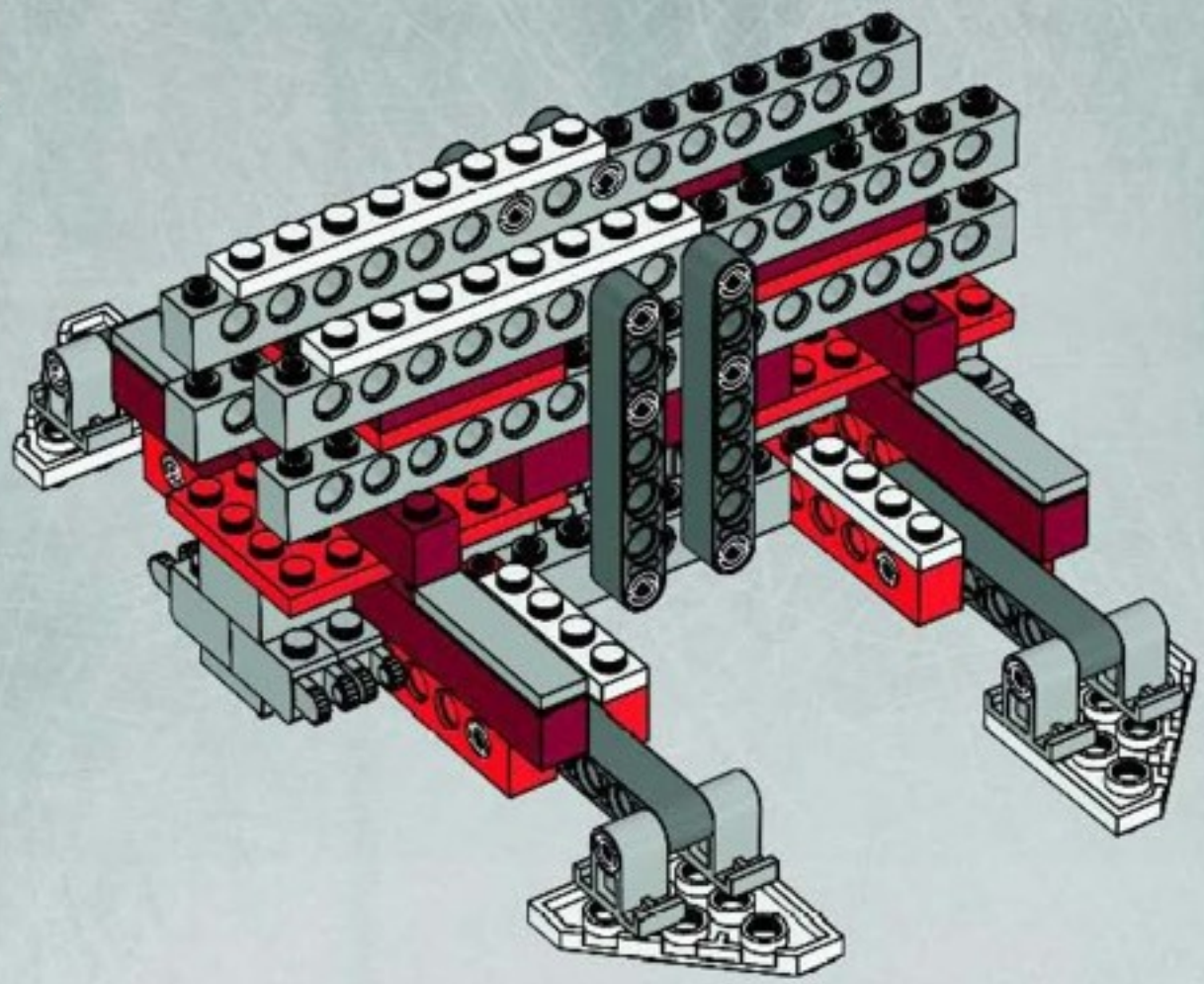

16

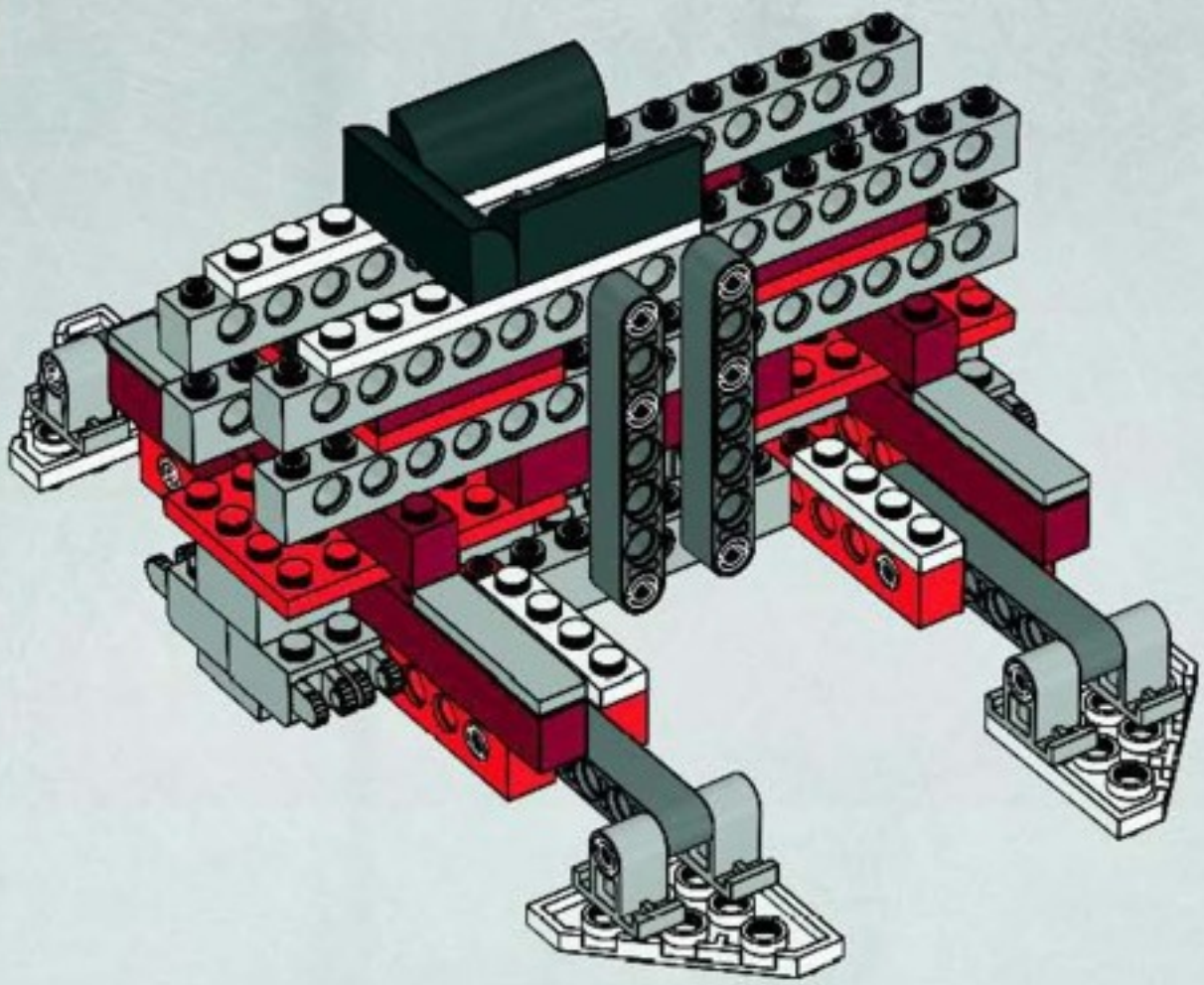

17

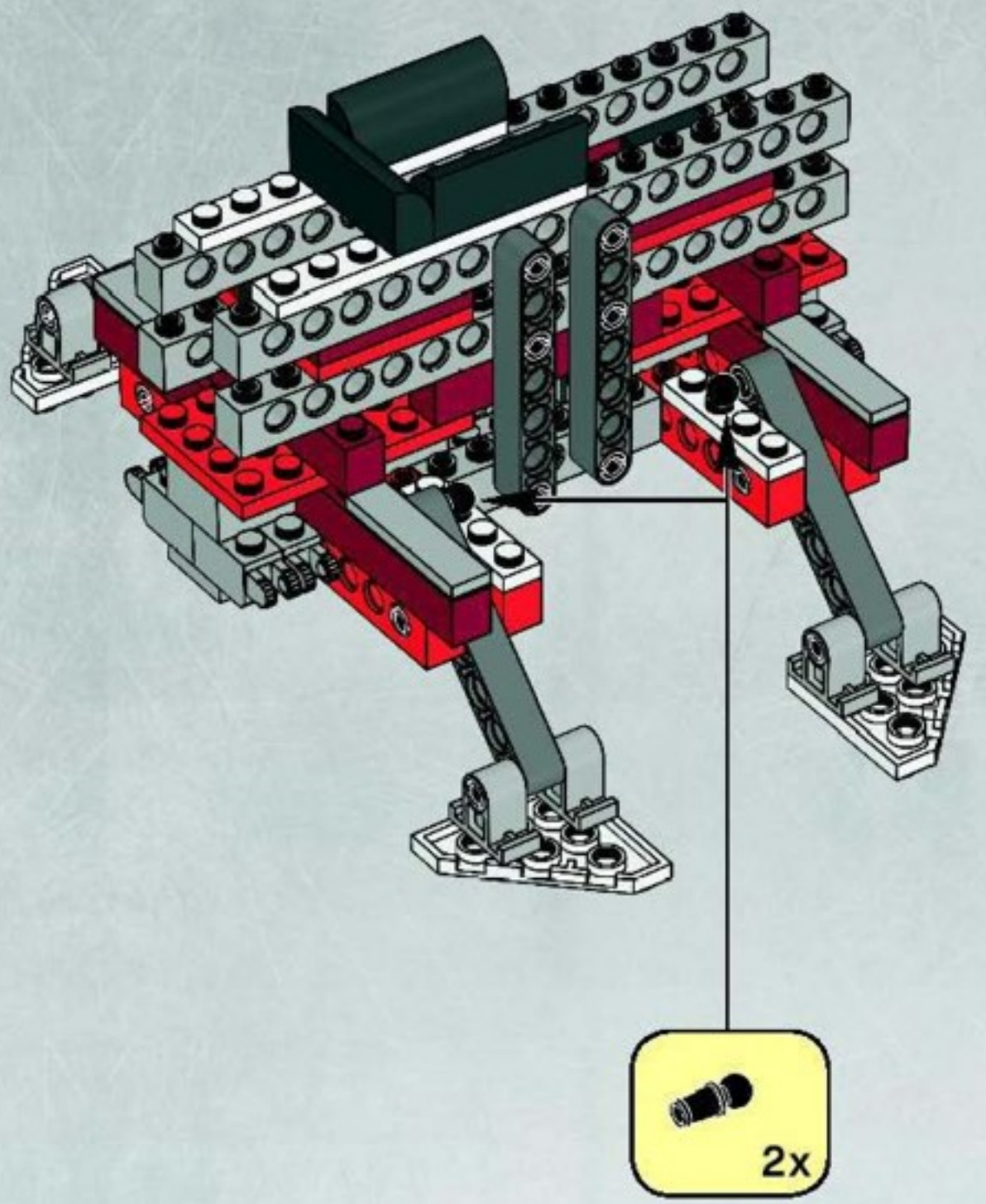

18

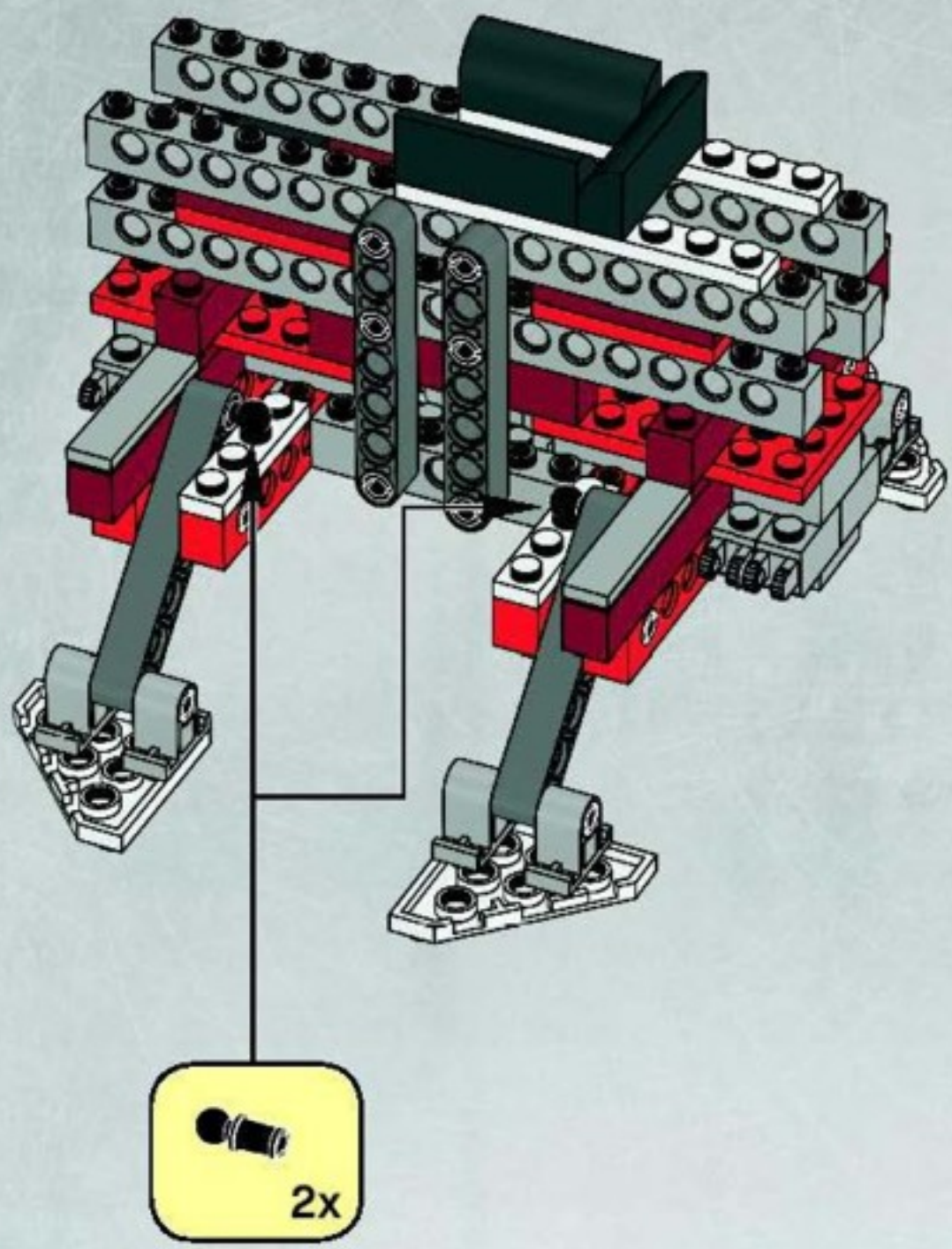

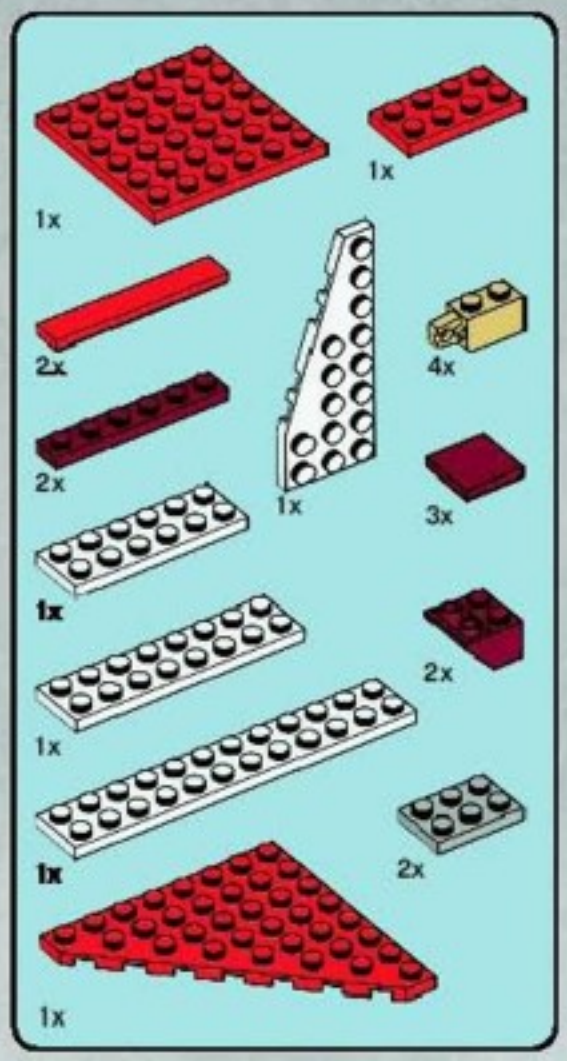

19

1

2

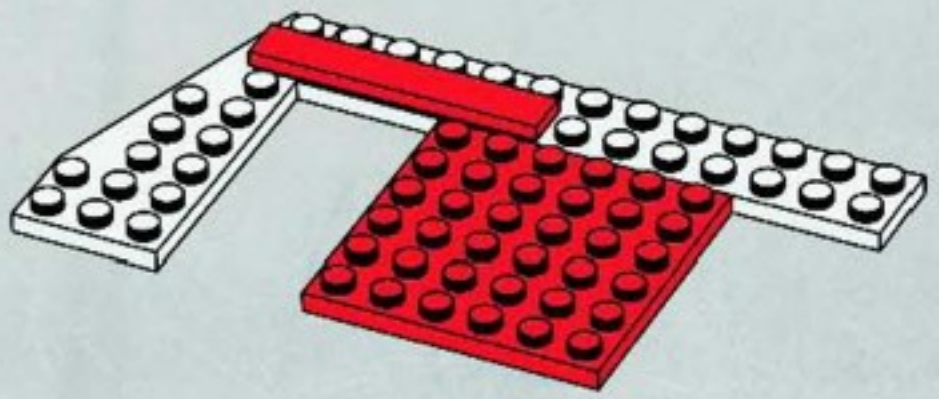

3

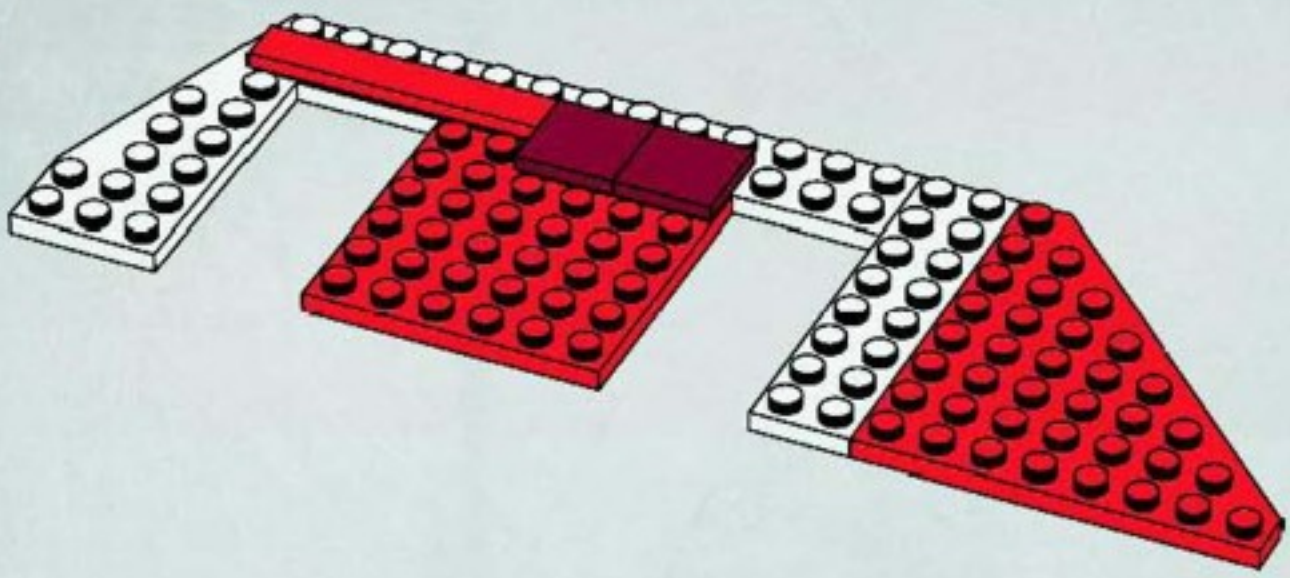

4

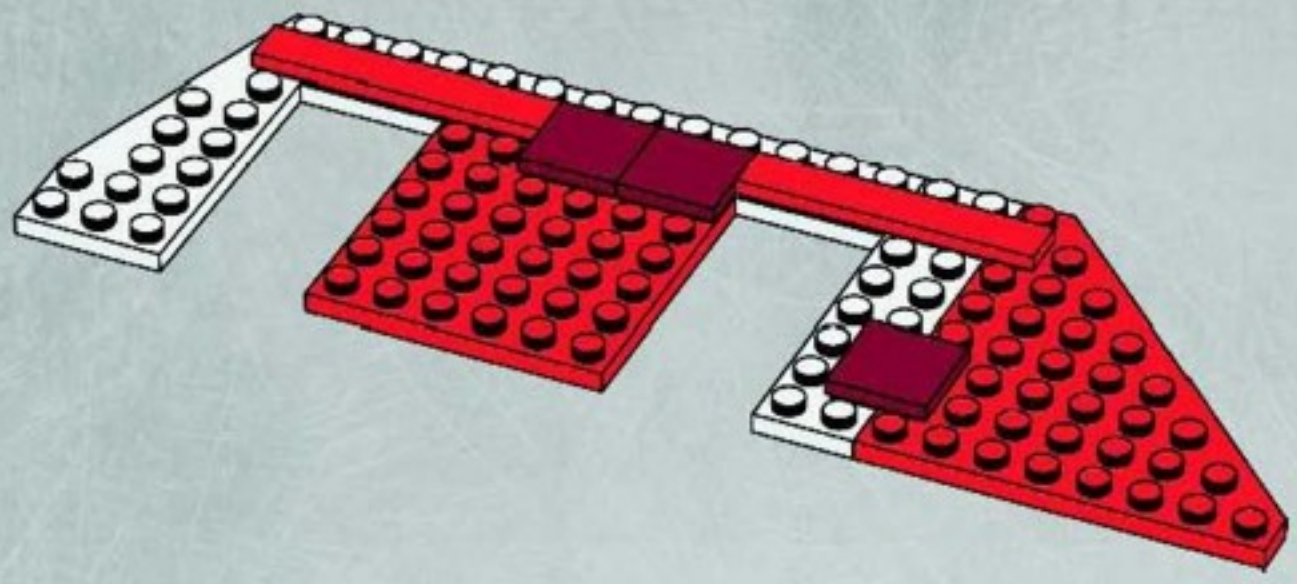

5

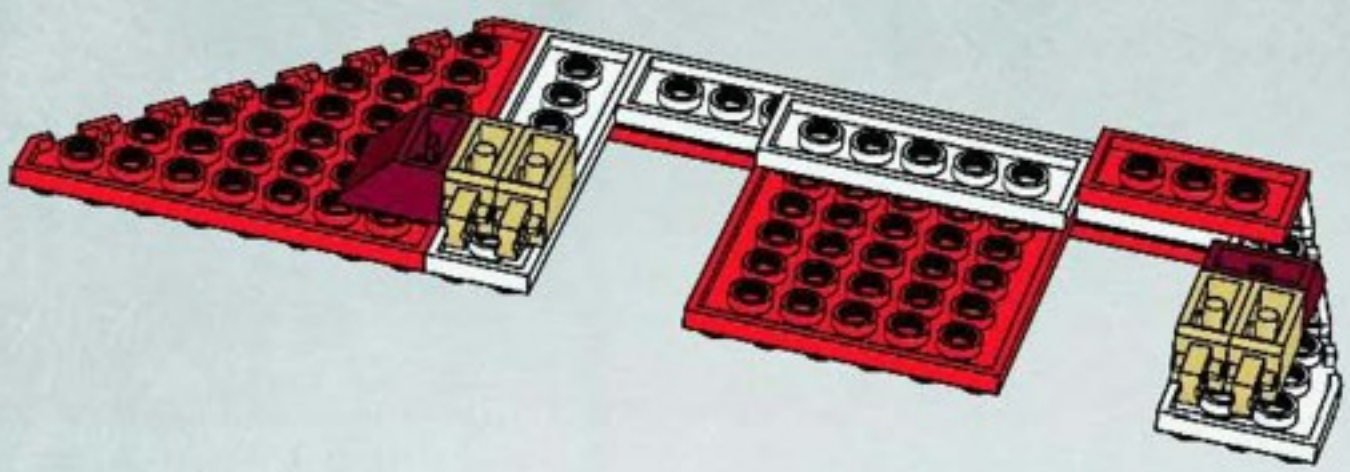

6

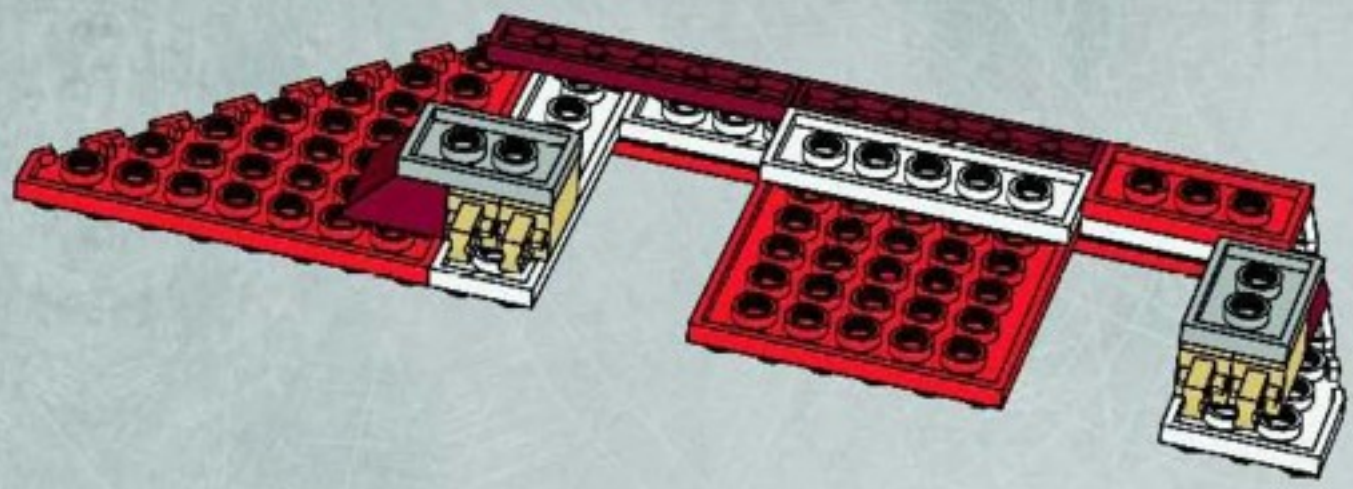

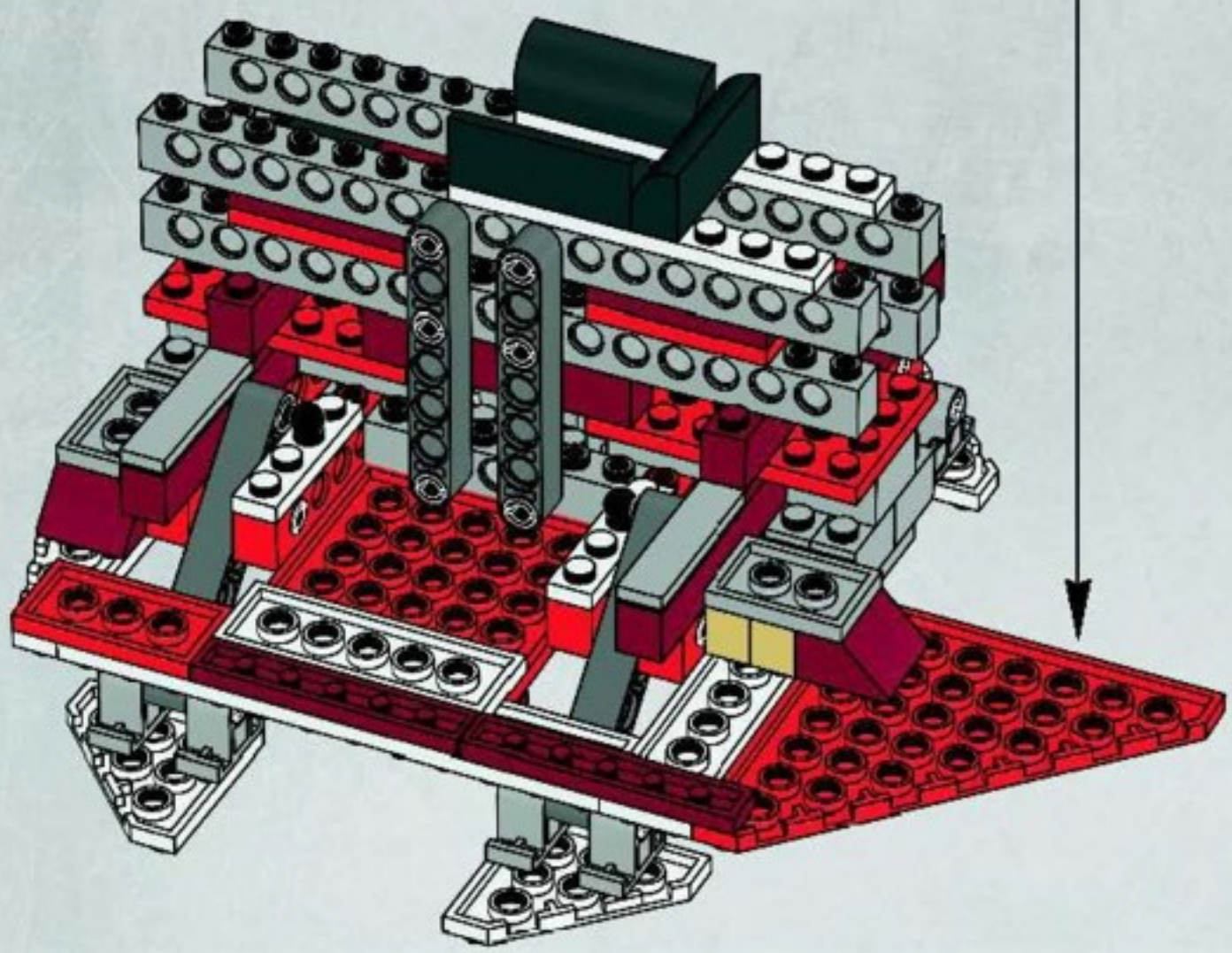

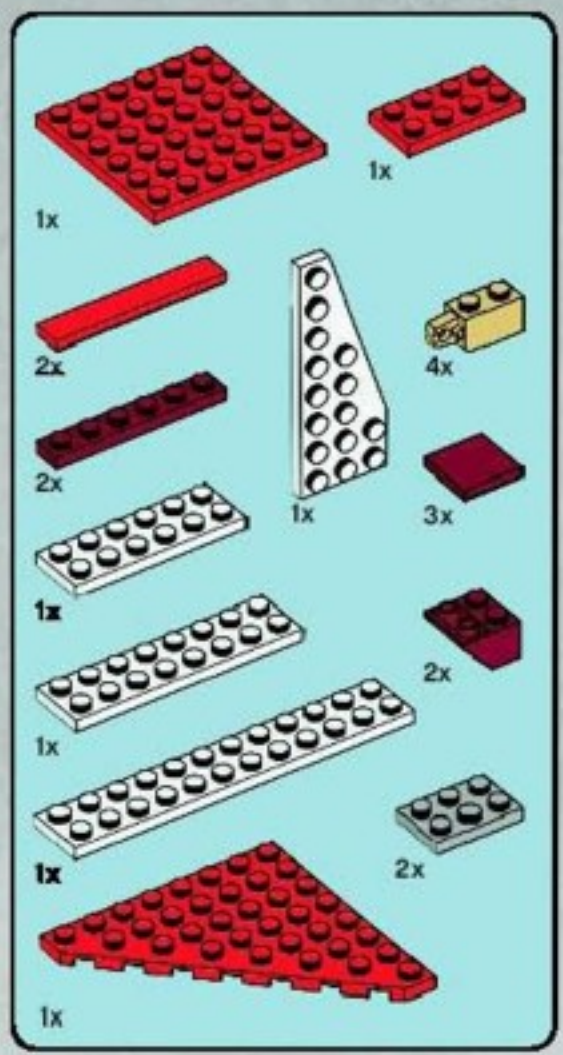

20

1

2

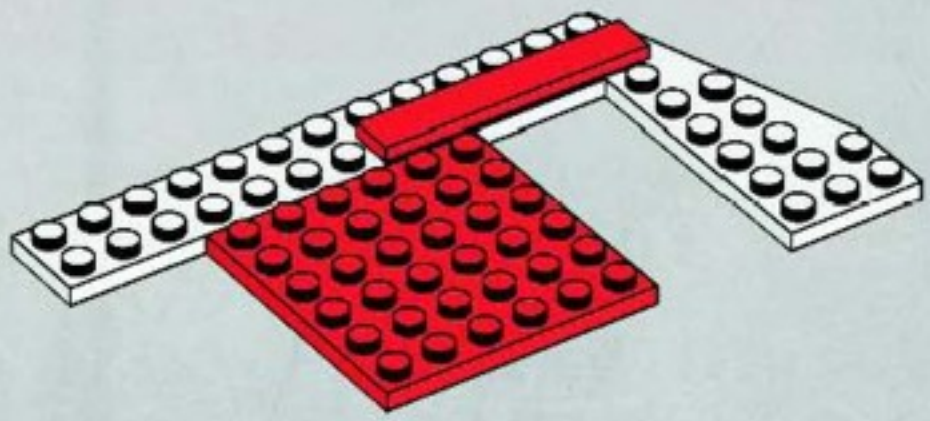

3

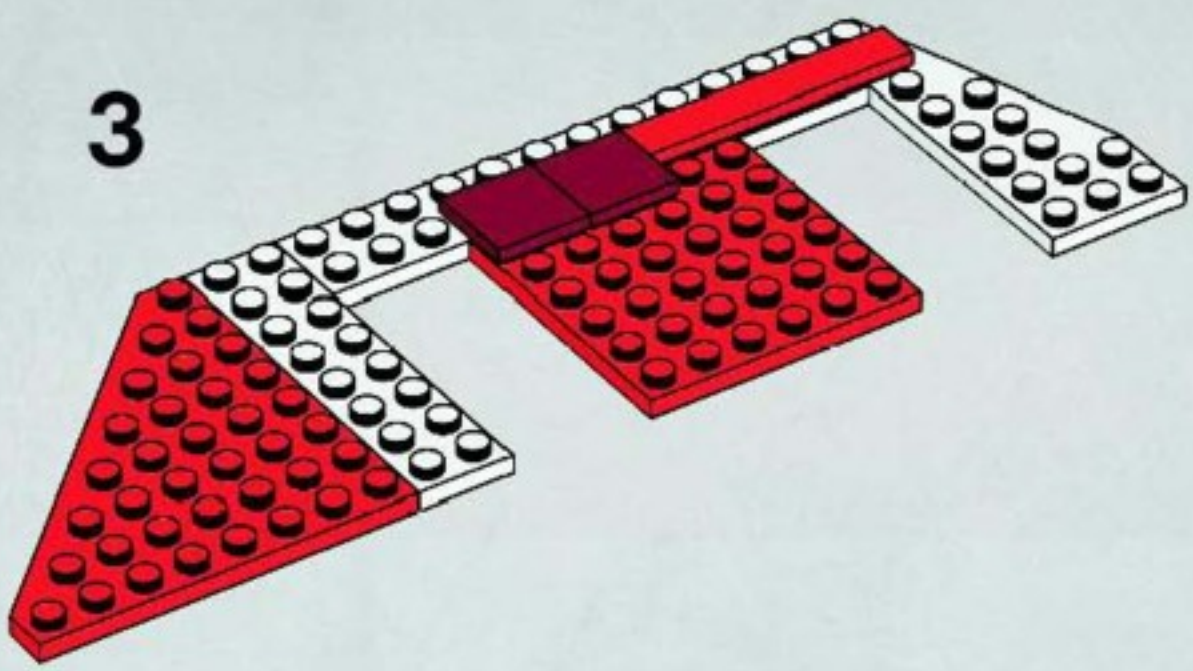

4

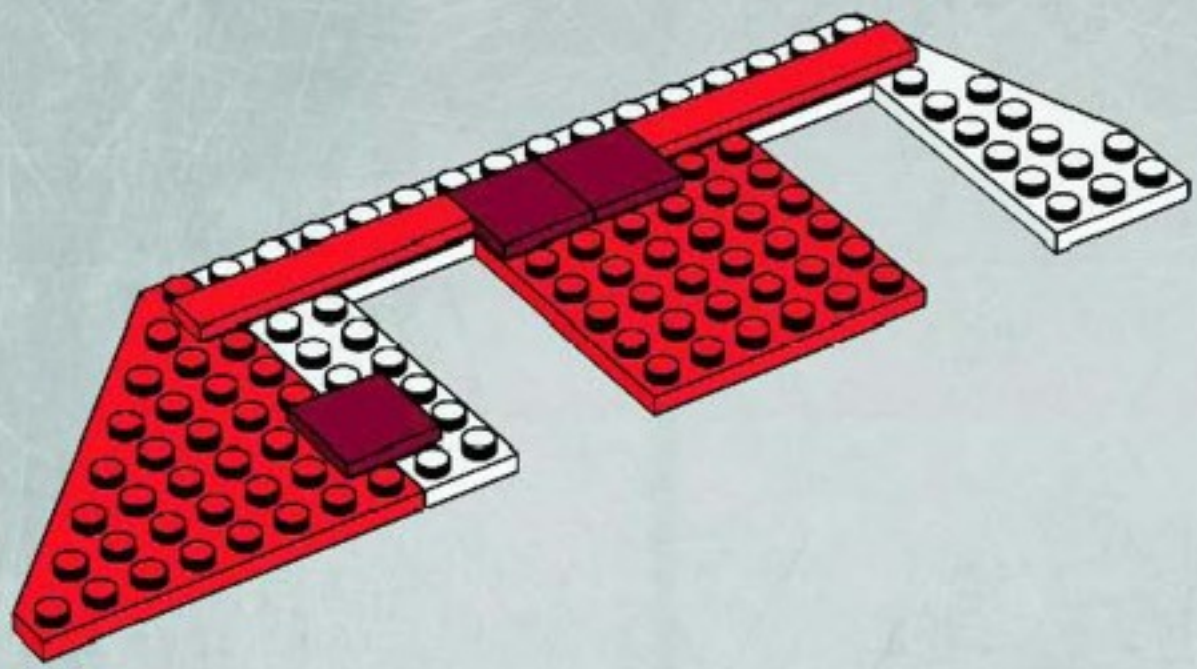

5

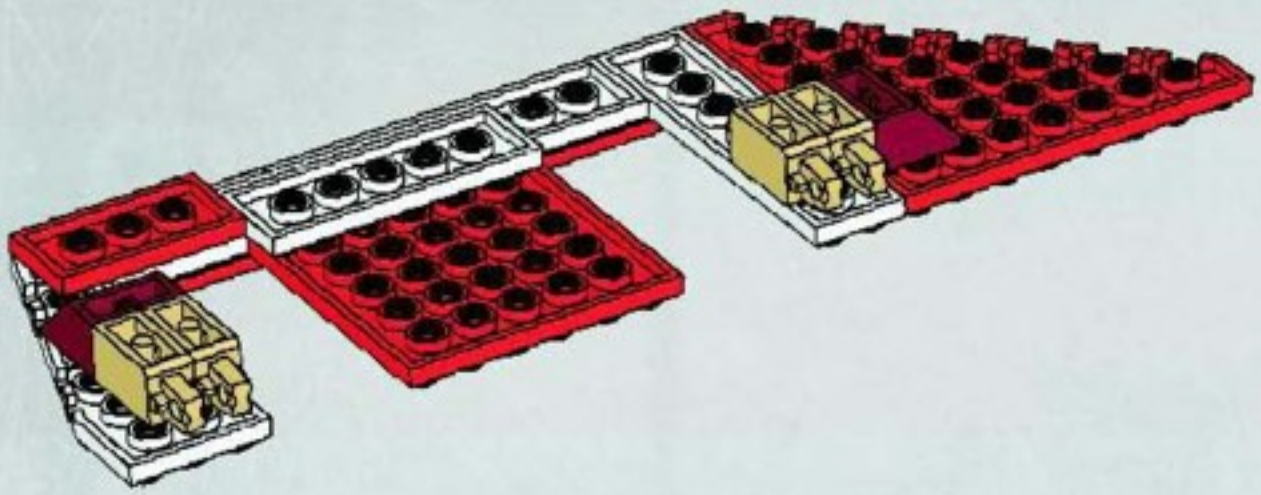

6

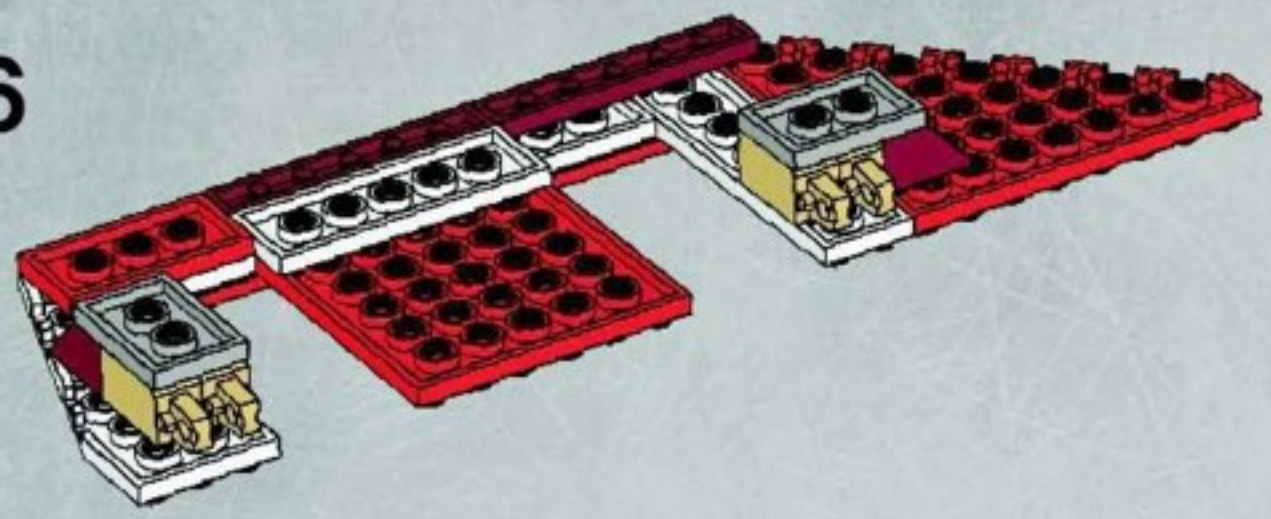

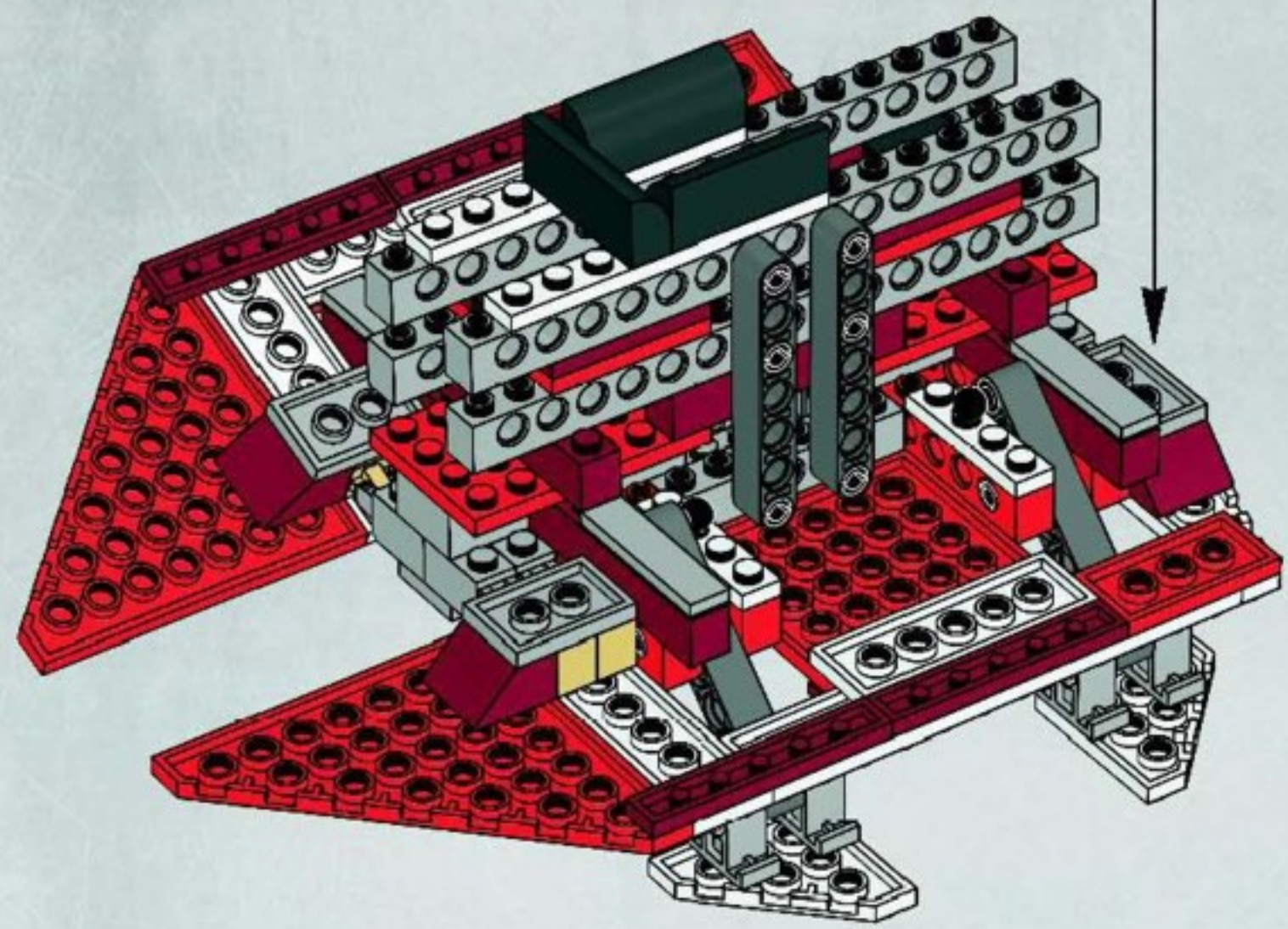

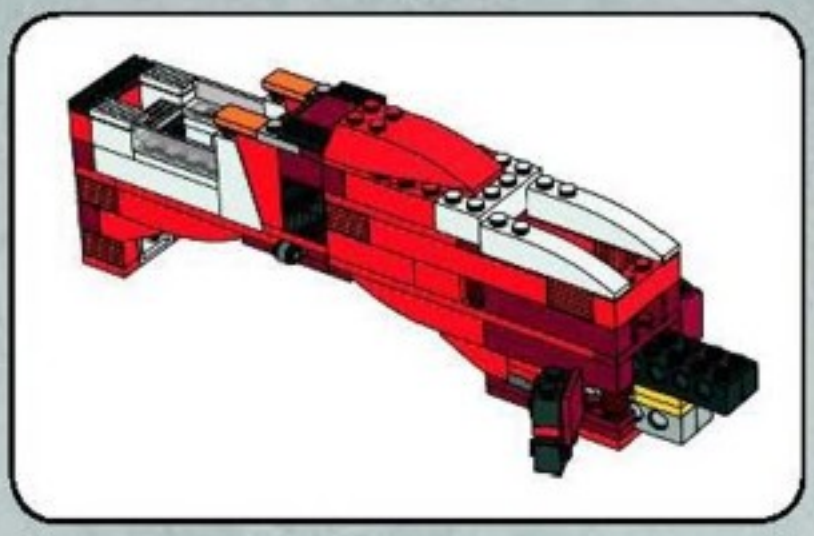

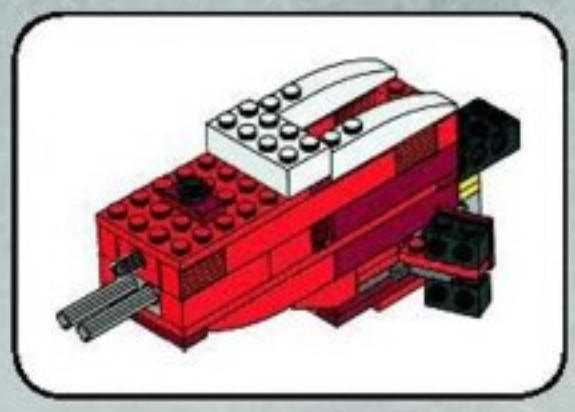

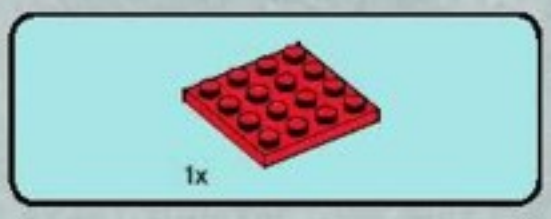

1

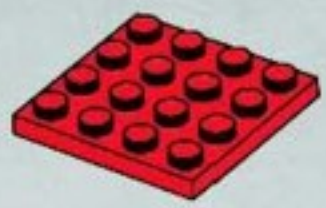

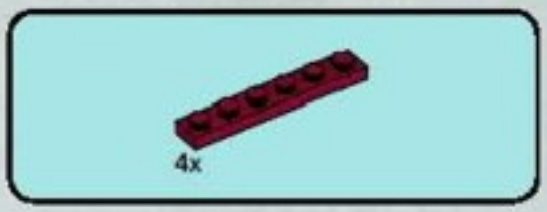

2

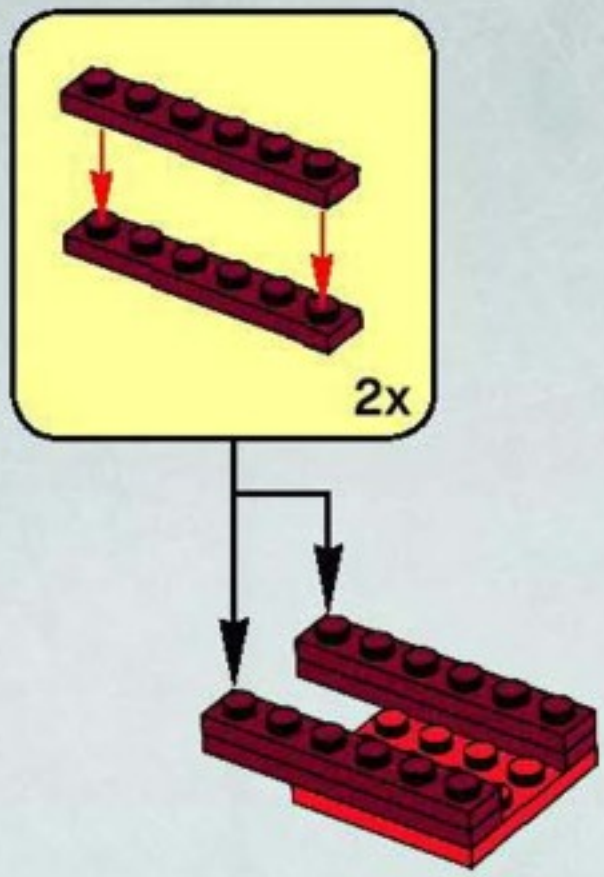

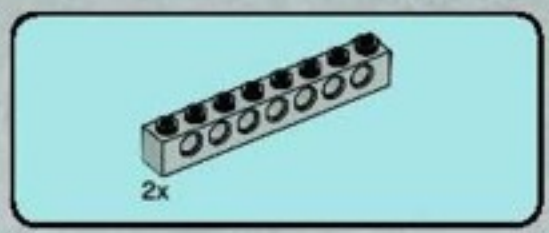

3

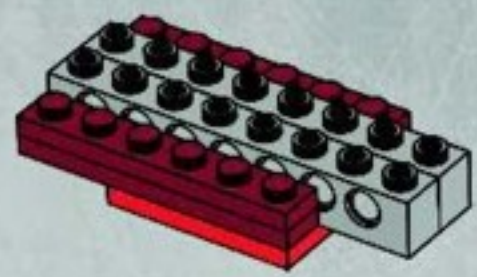

4

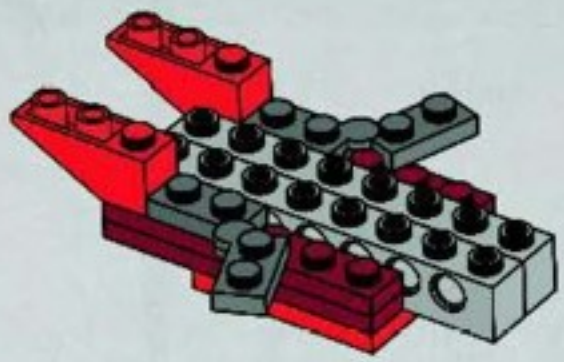

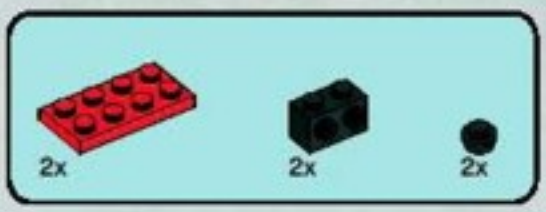

5

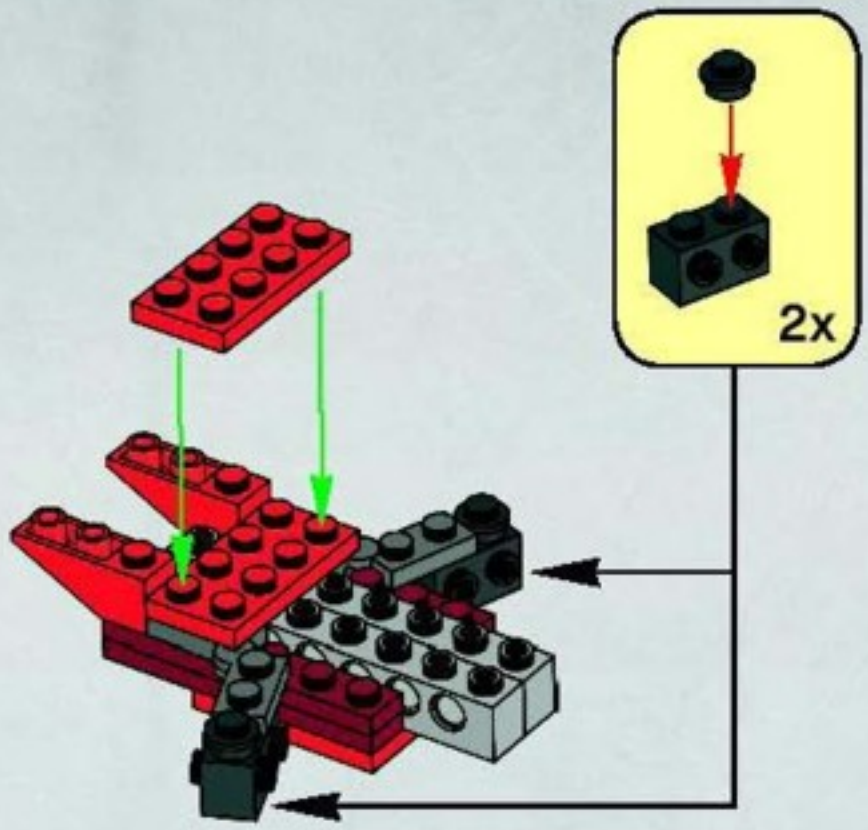

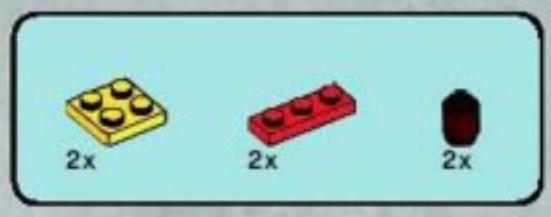

6

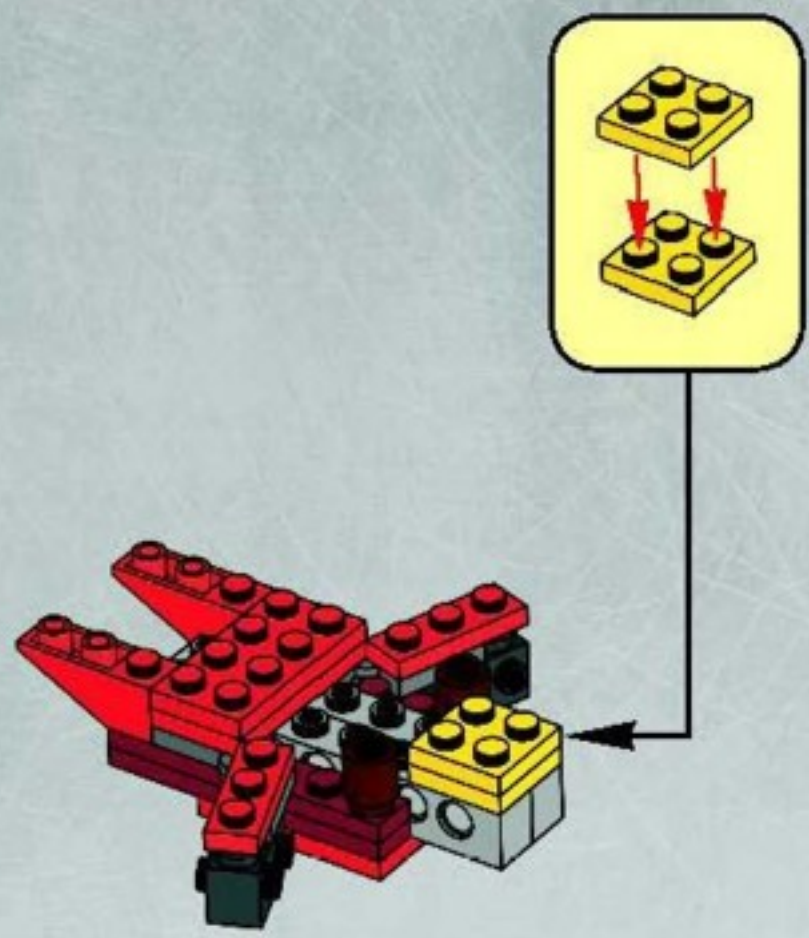

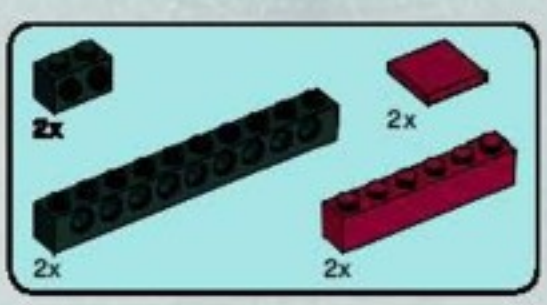

7

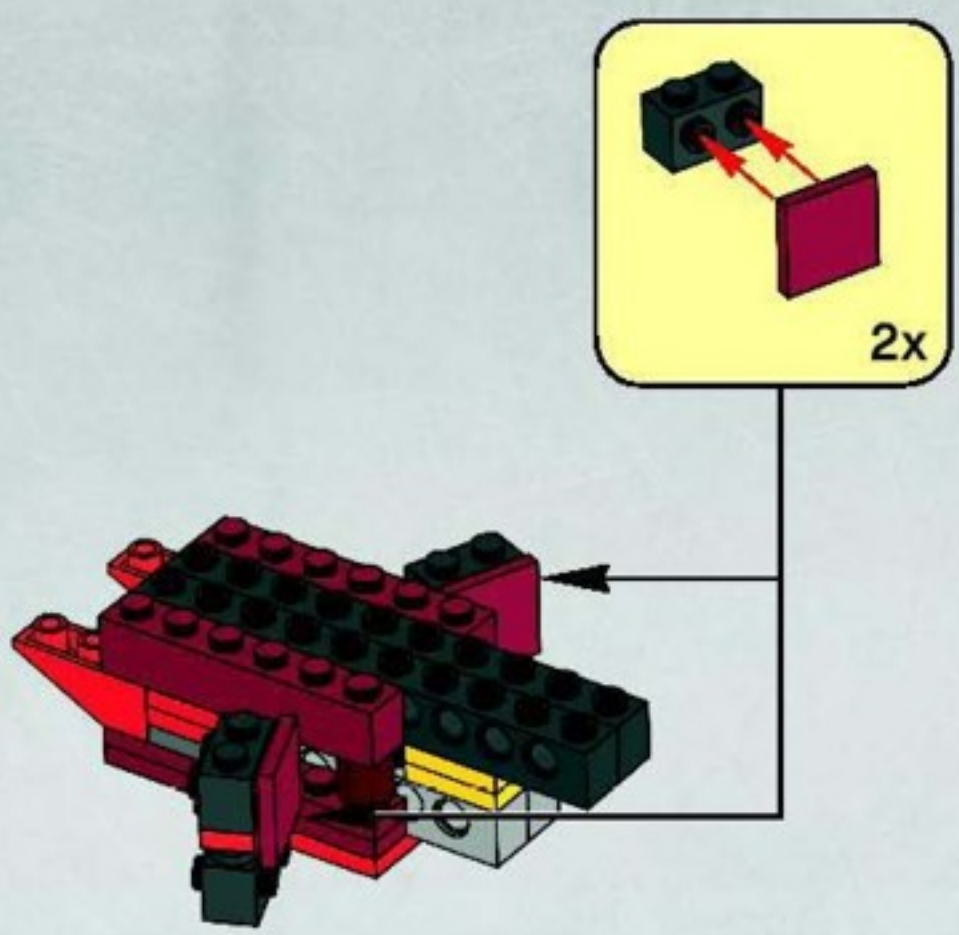

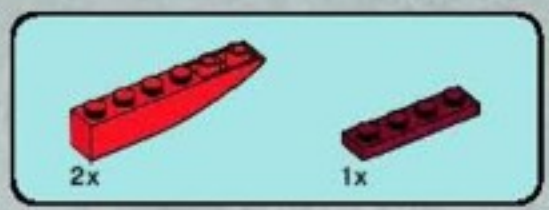

8

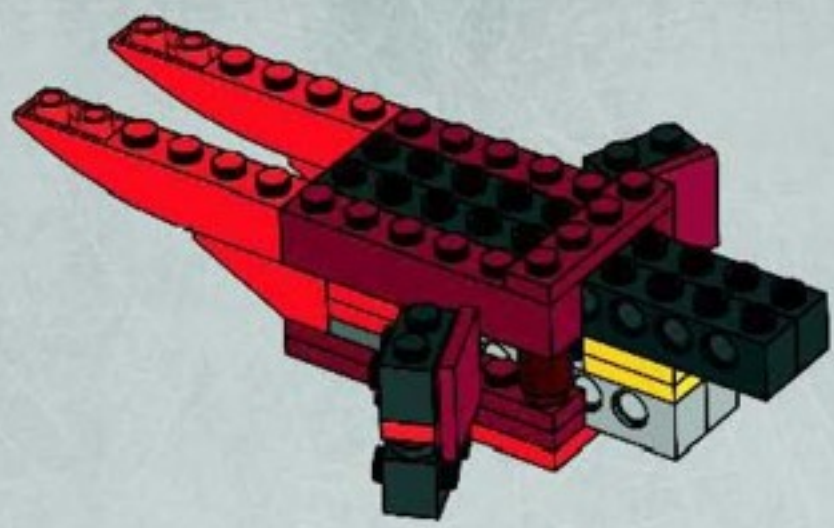

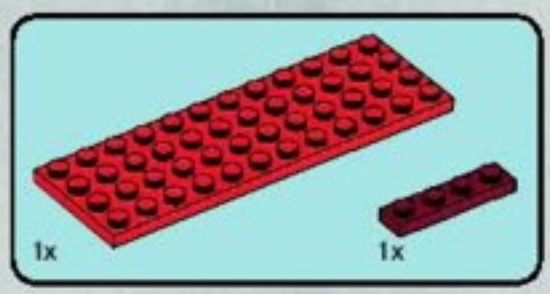

9

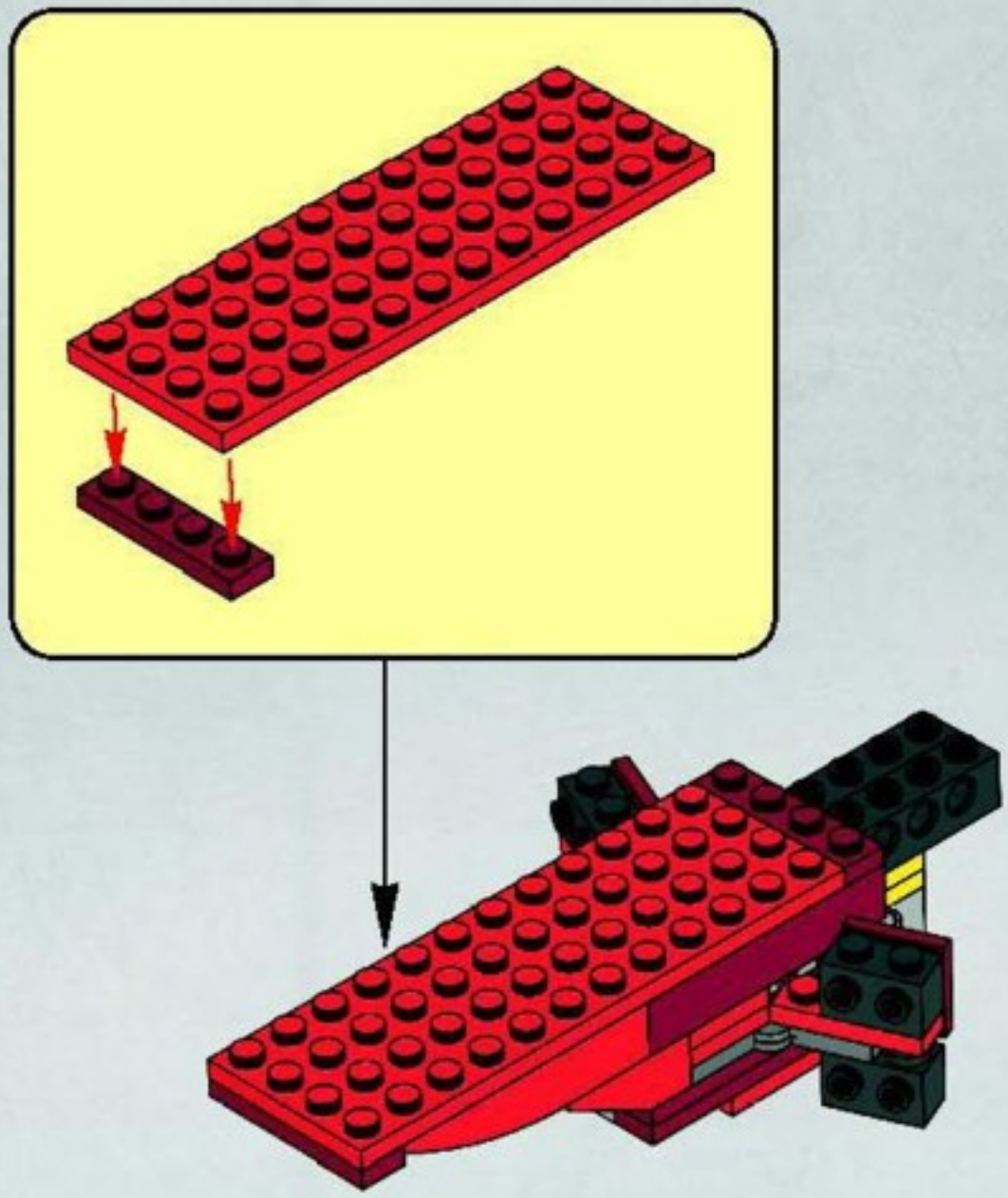

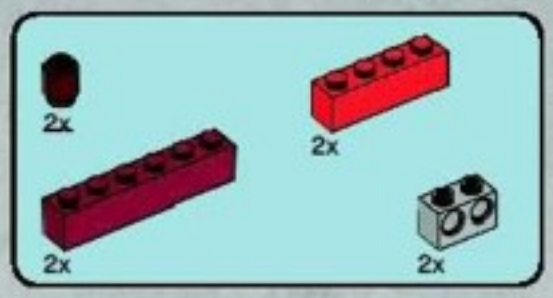

10

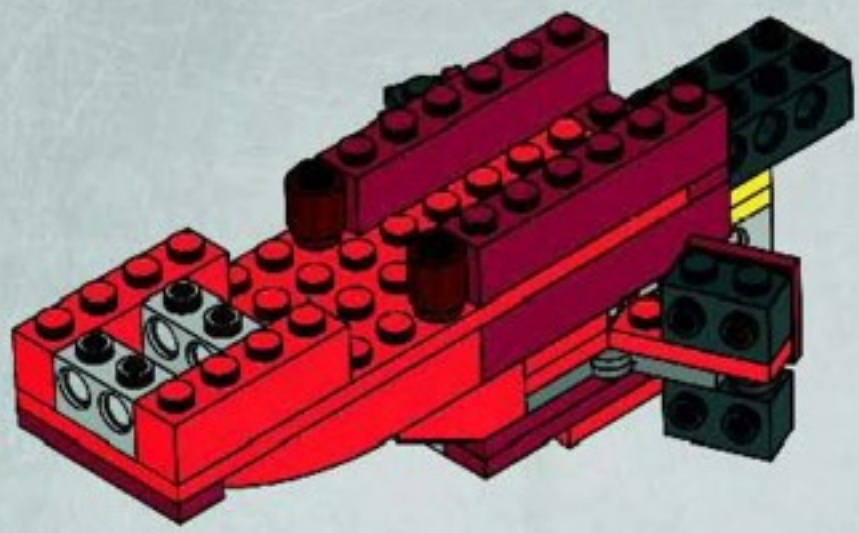

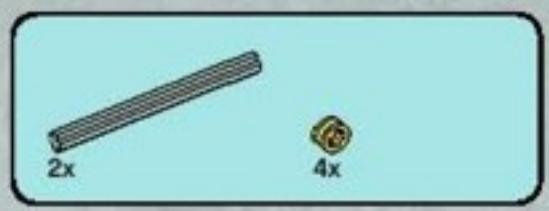

11

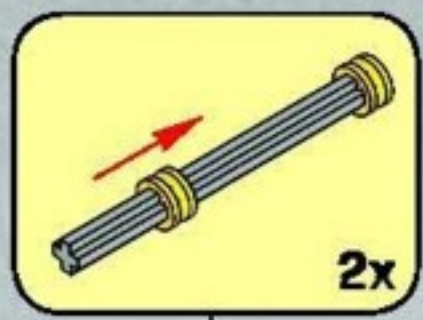

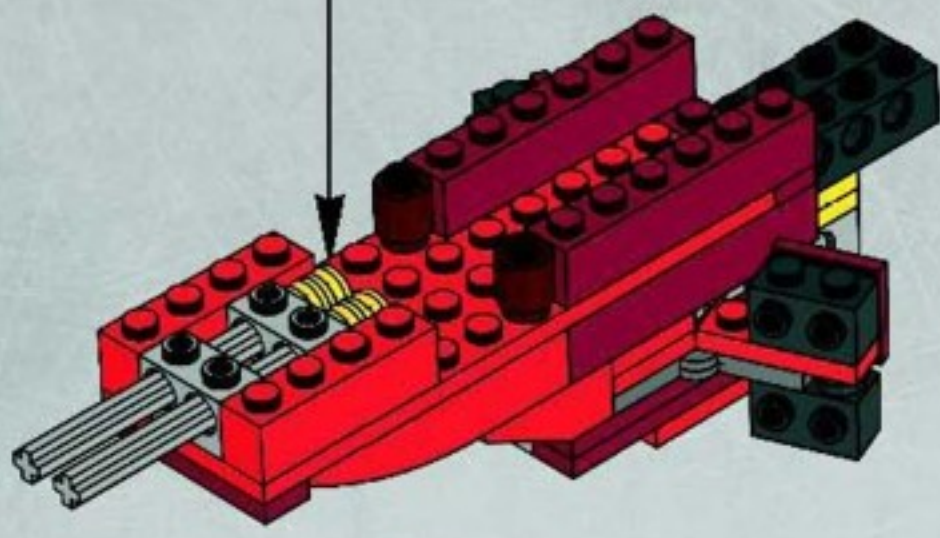

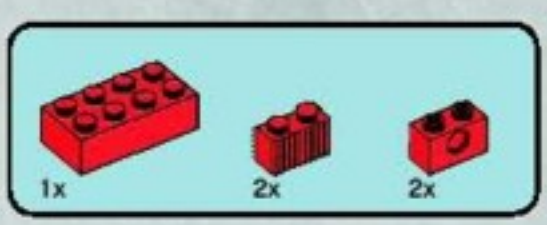

12

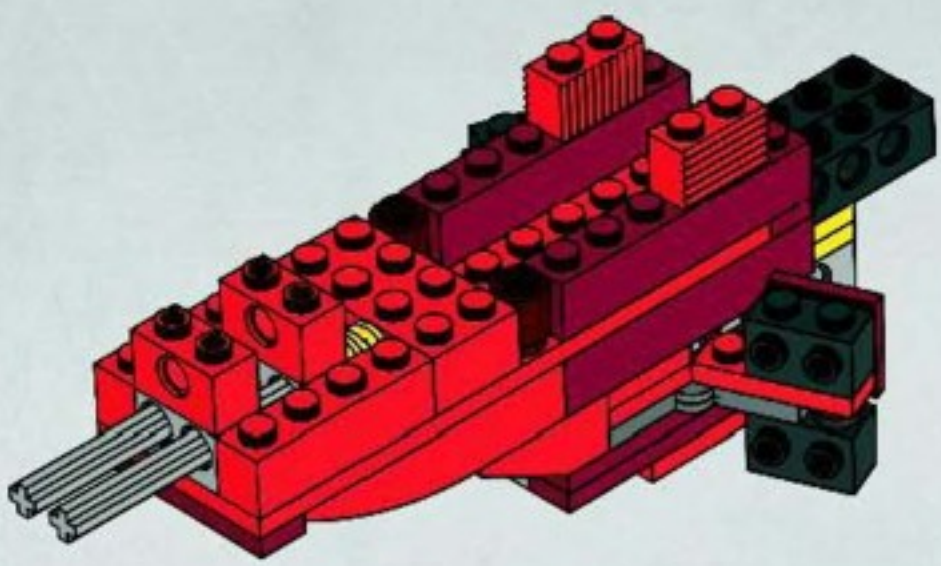

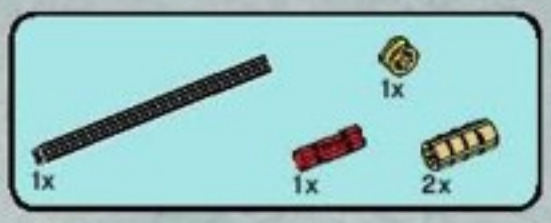

13

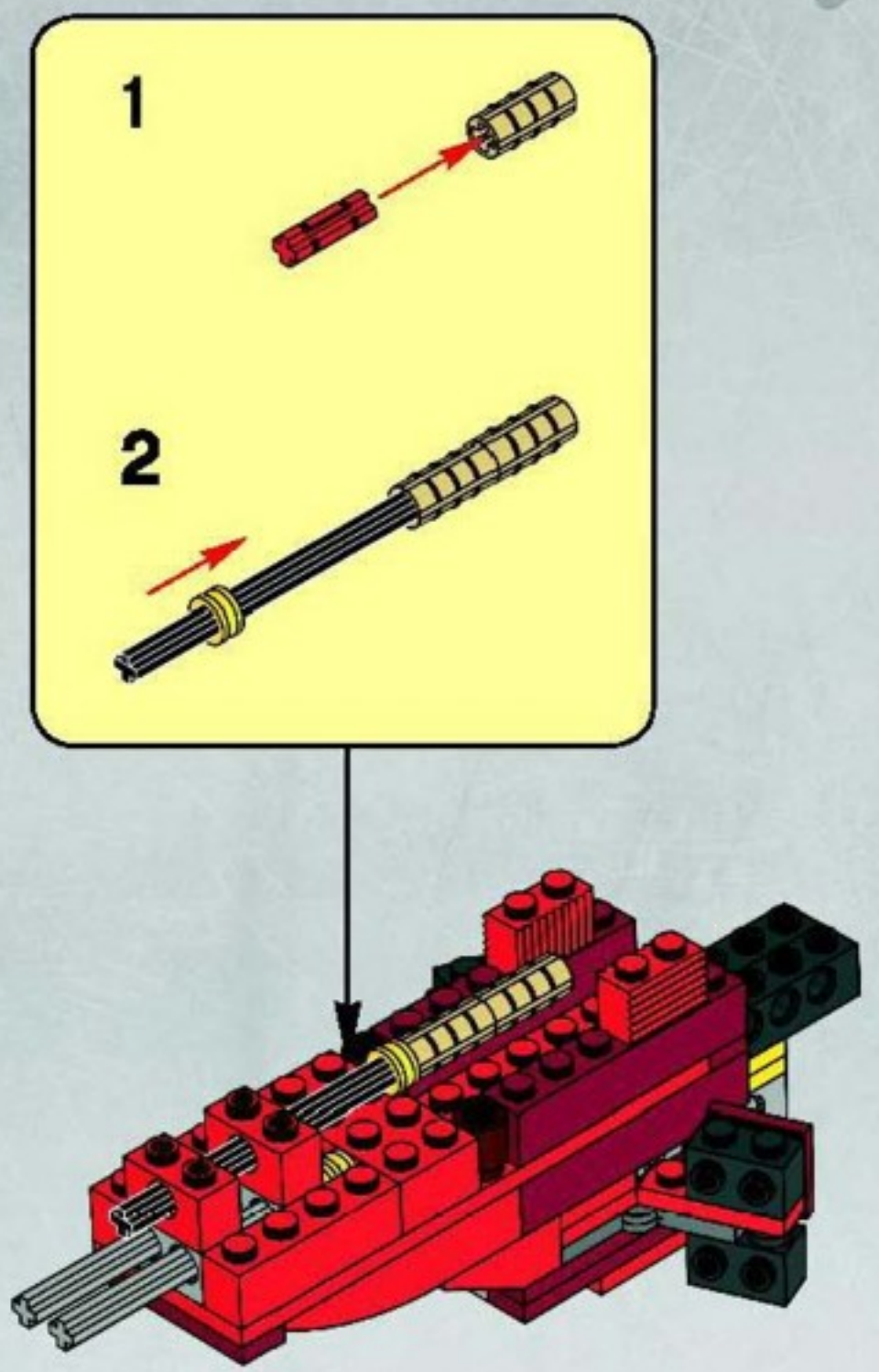

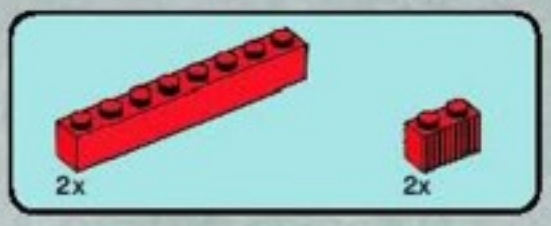

14

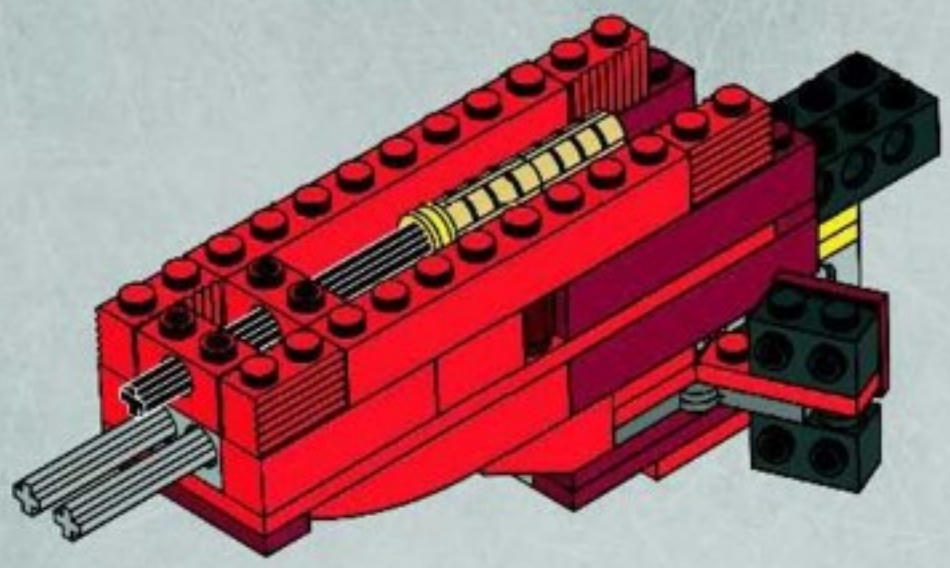

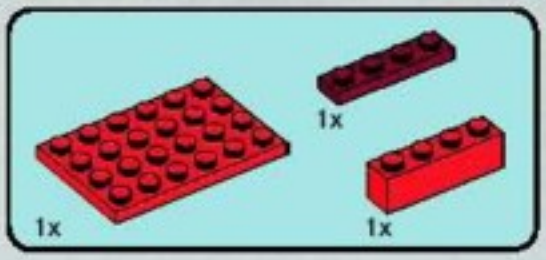

15

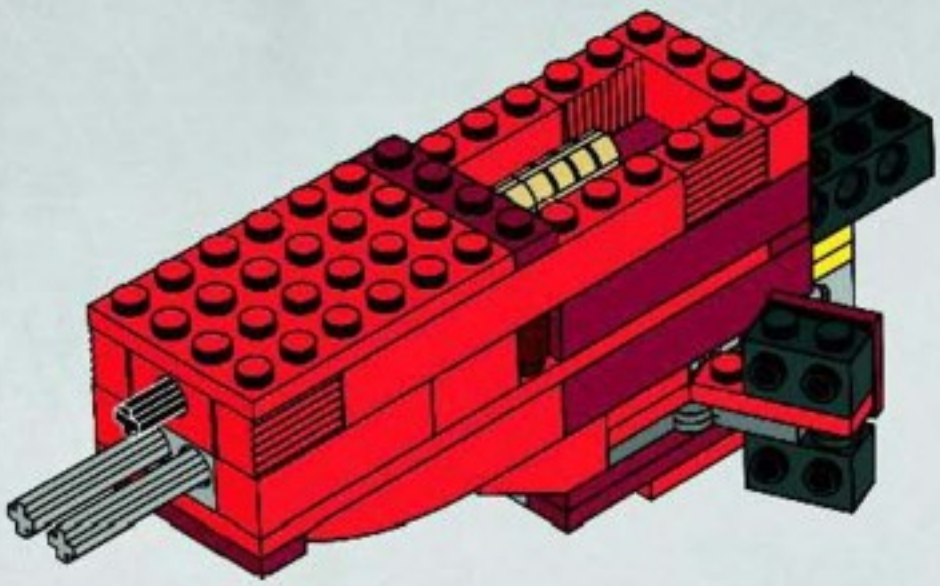

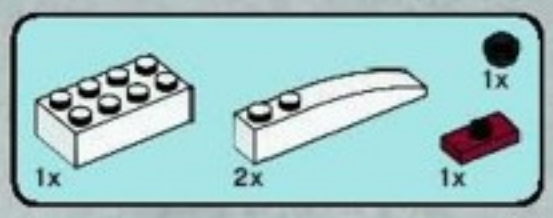

16

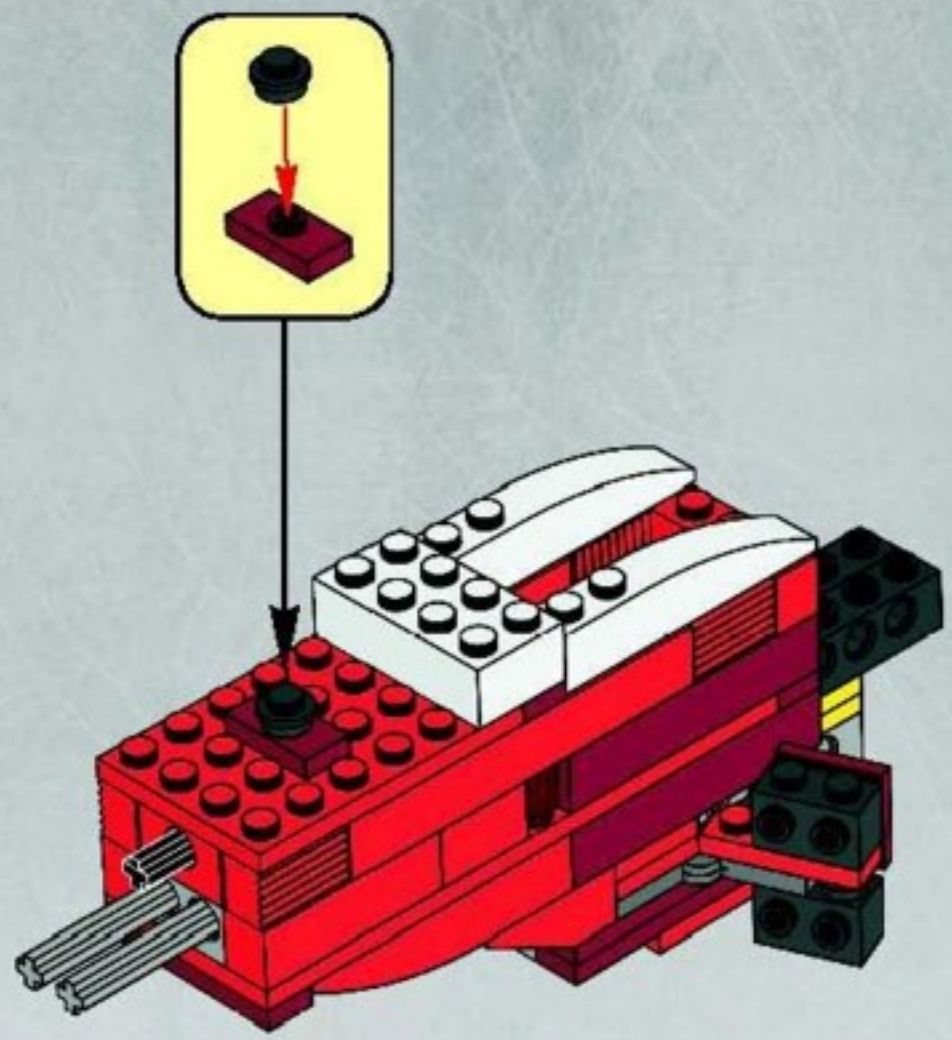

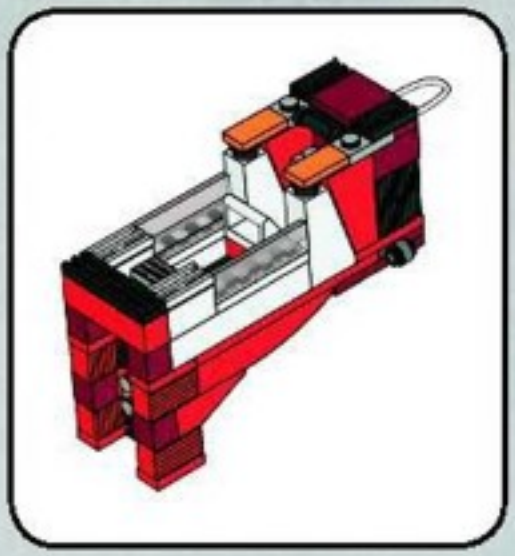

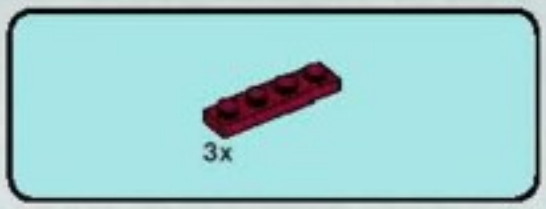

1

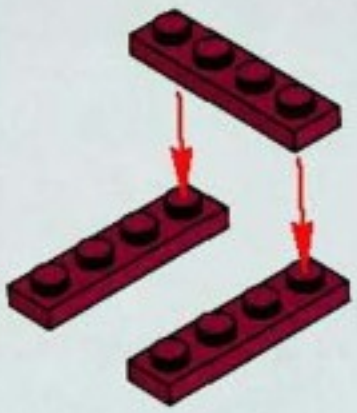

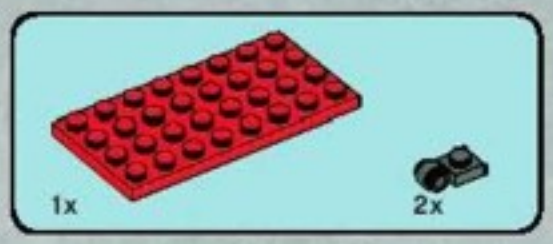

2

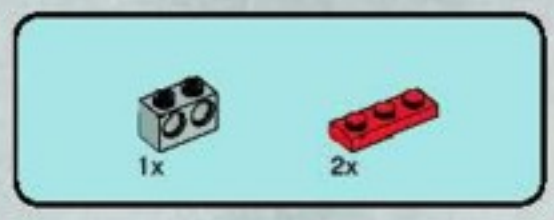

3

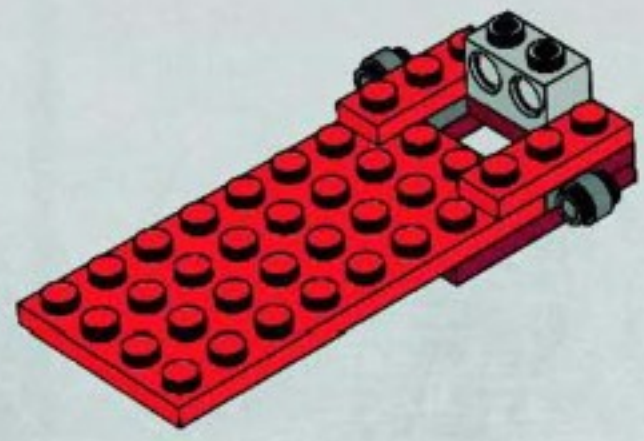

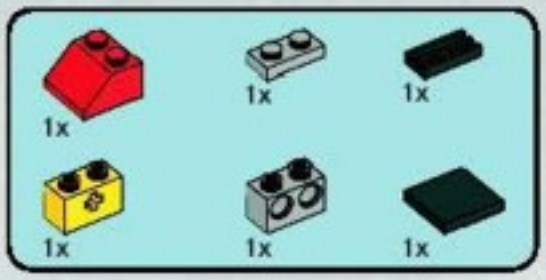

4

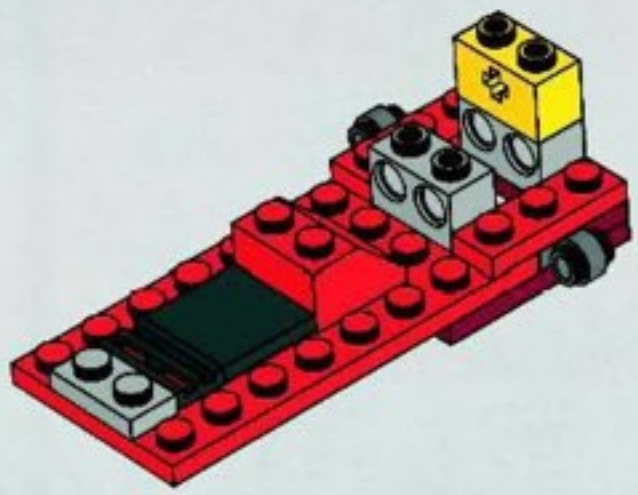

5

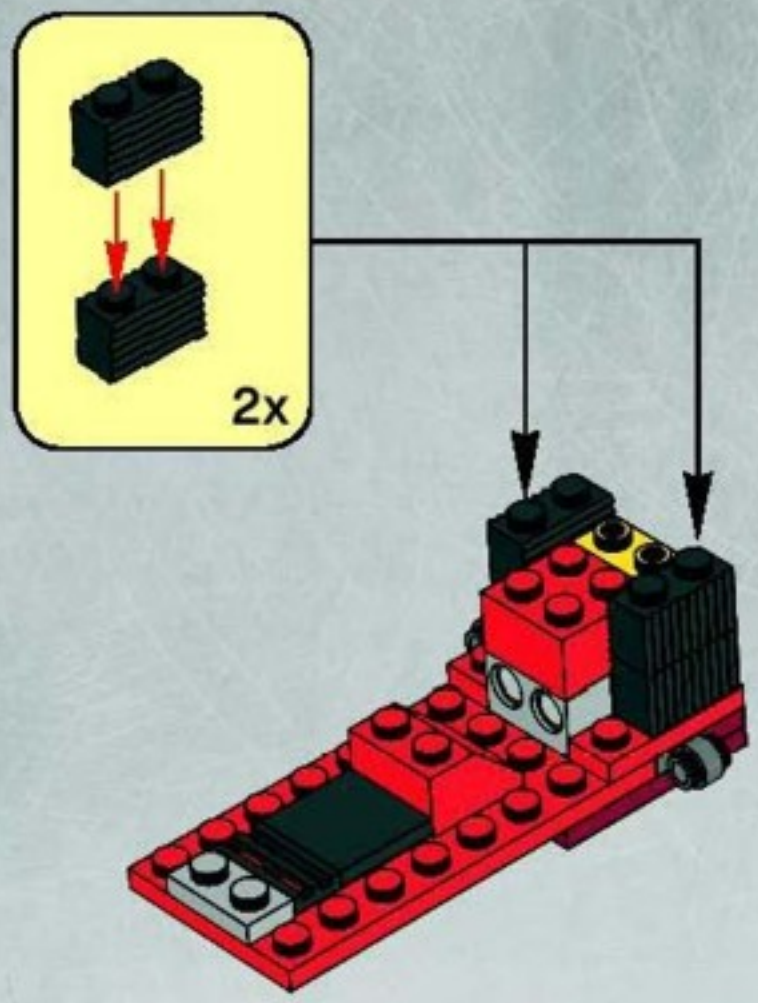

6

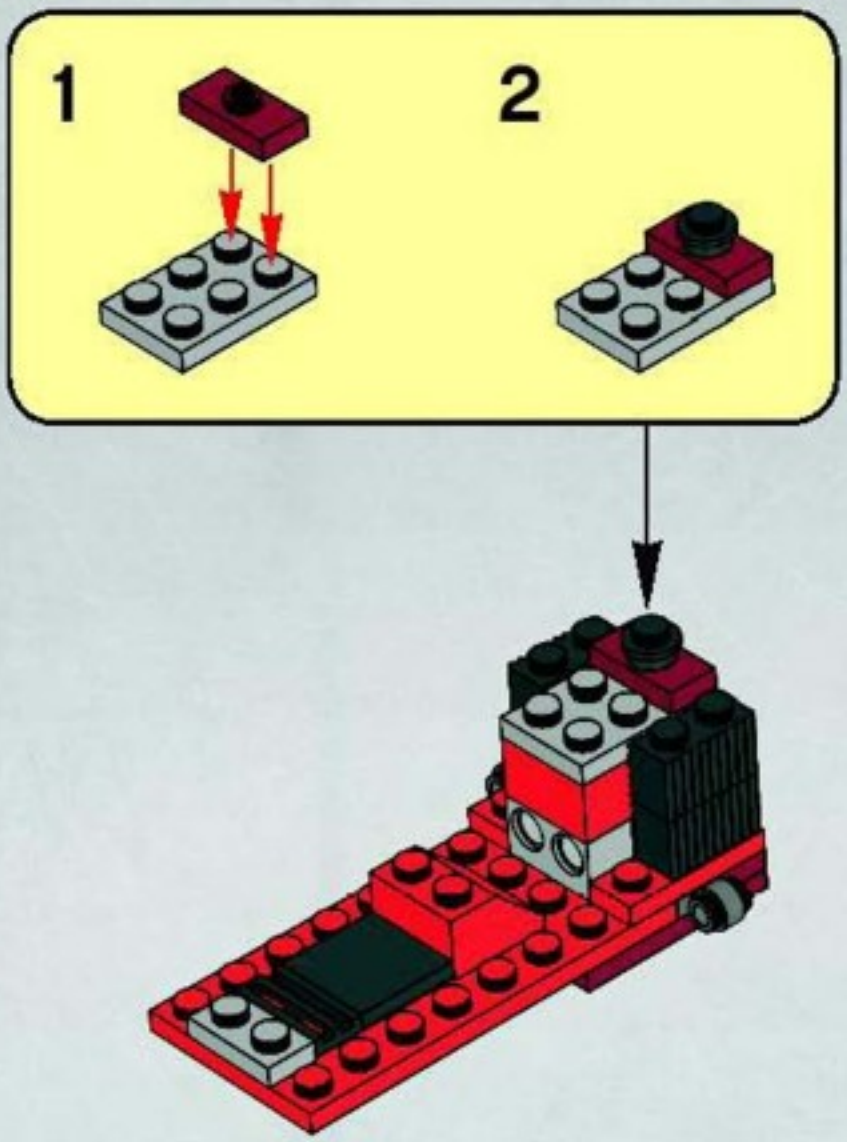

7

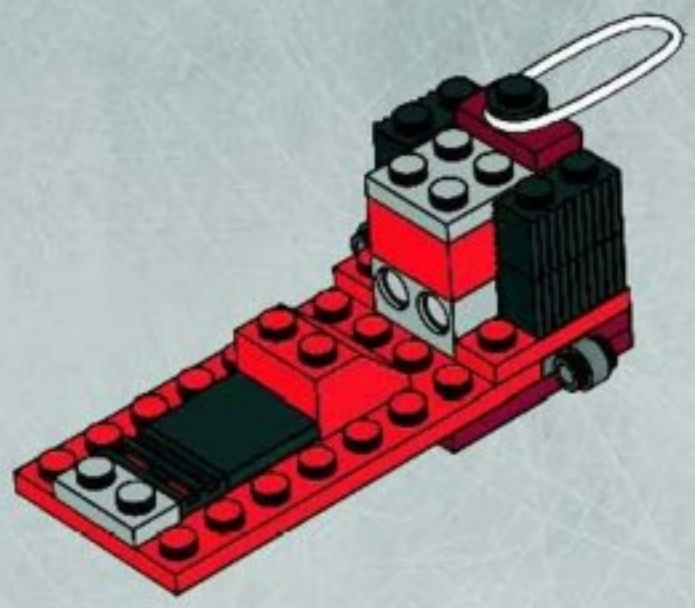

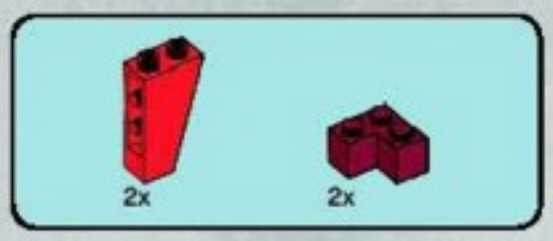

8

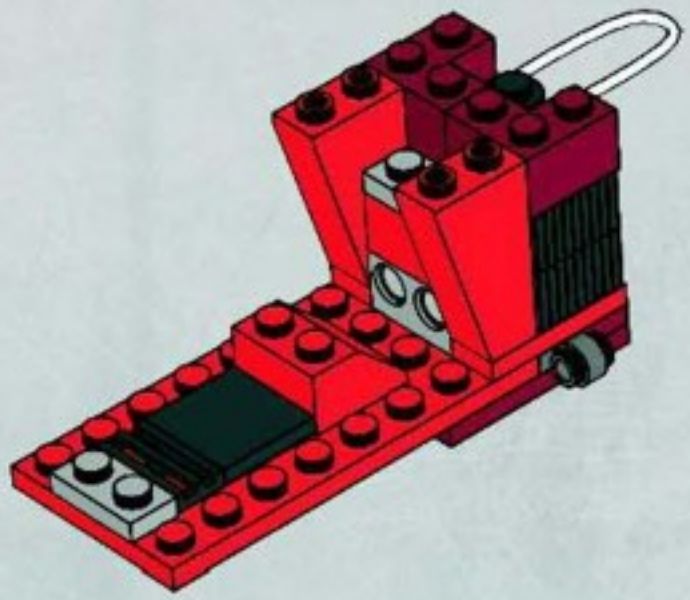

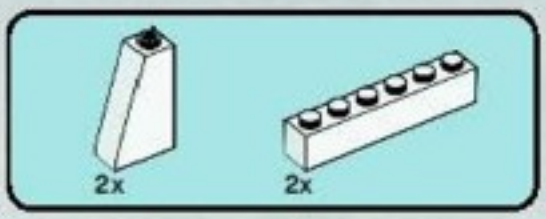

9

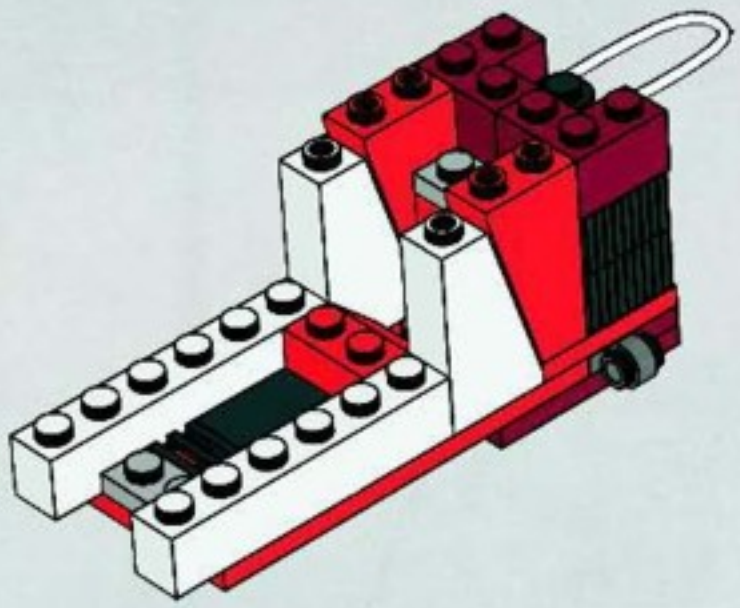

10

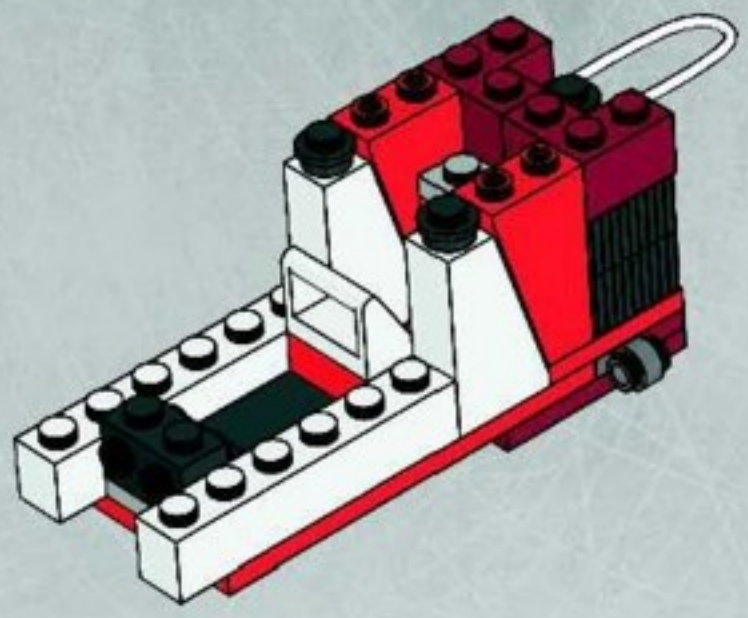

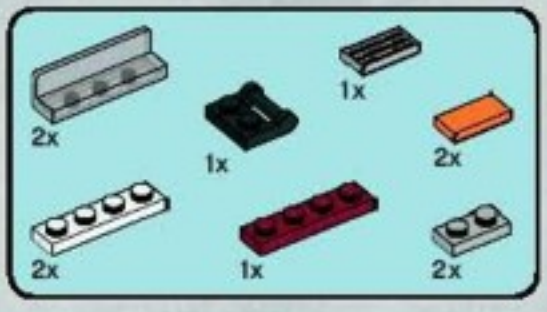

11

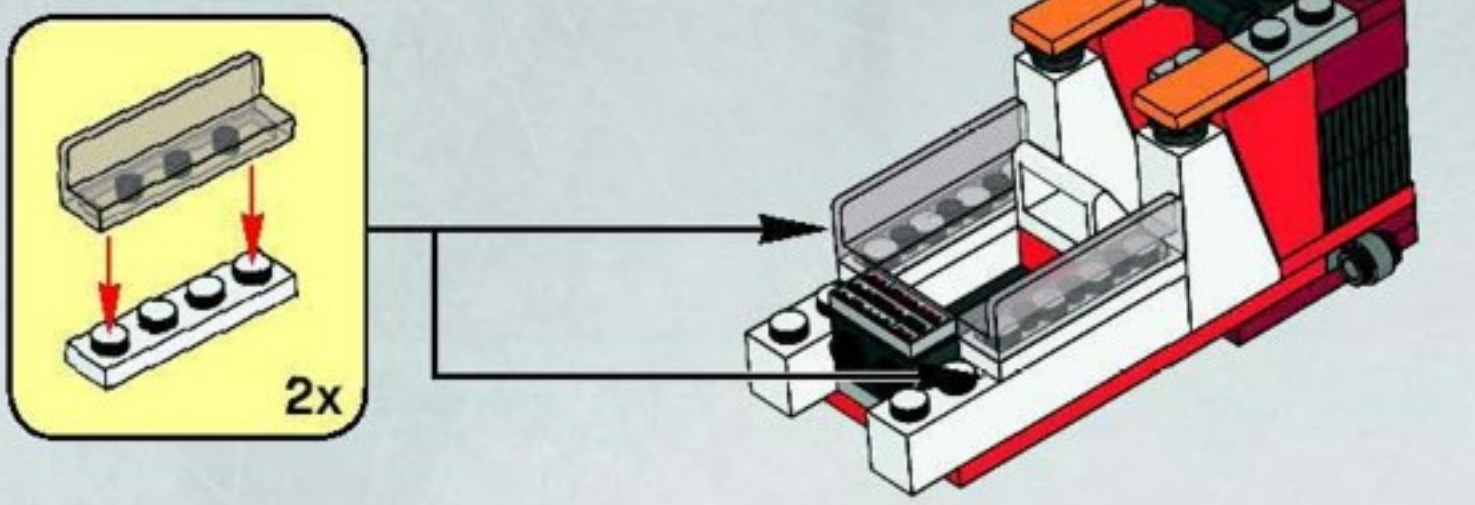

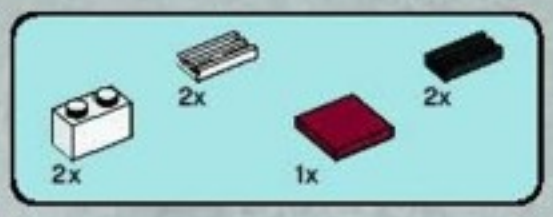

12

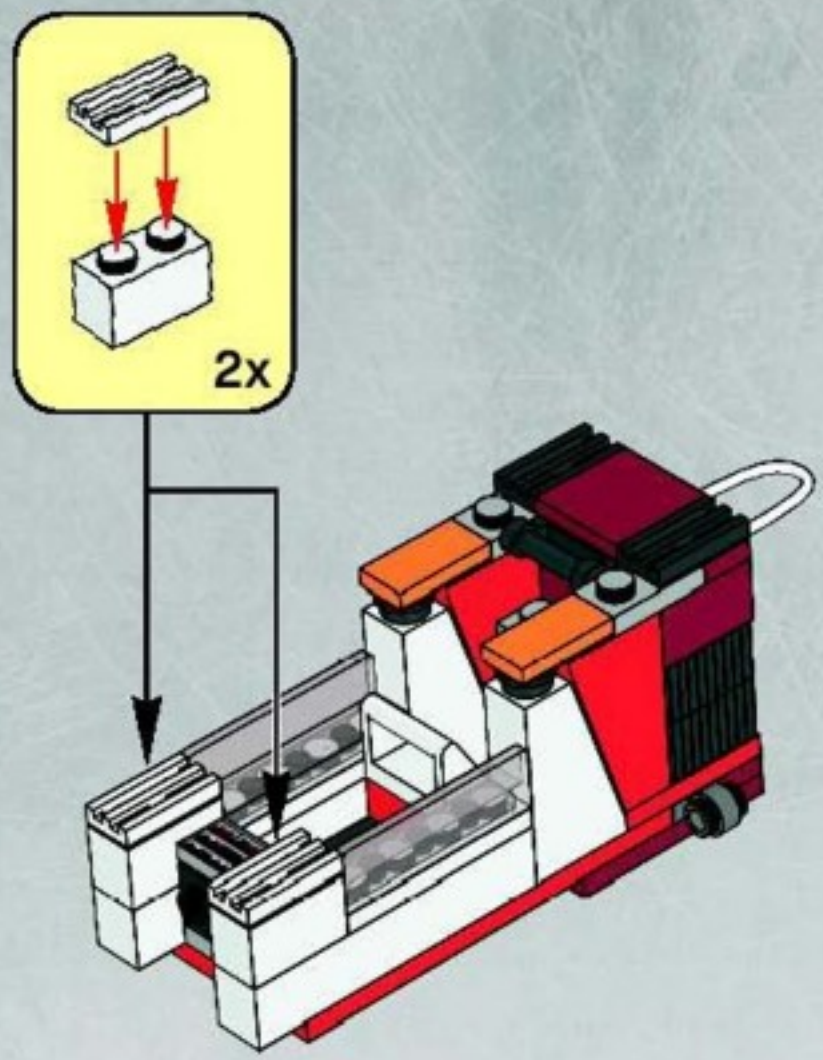

13

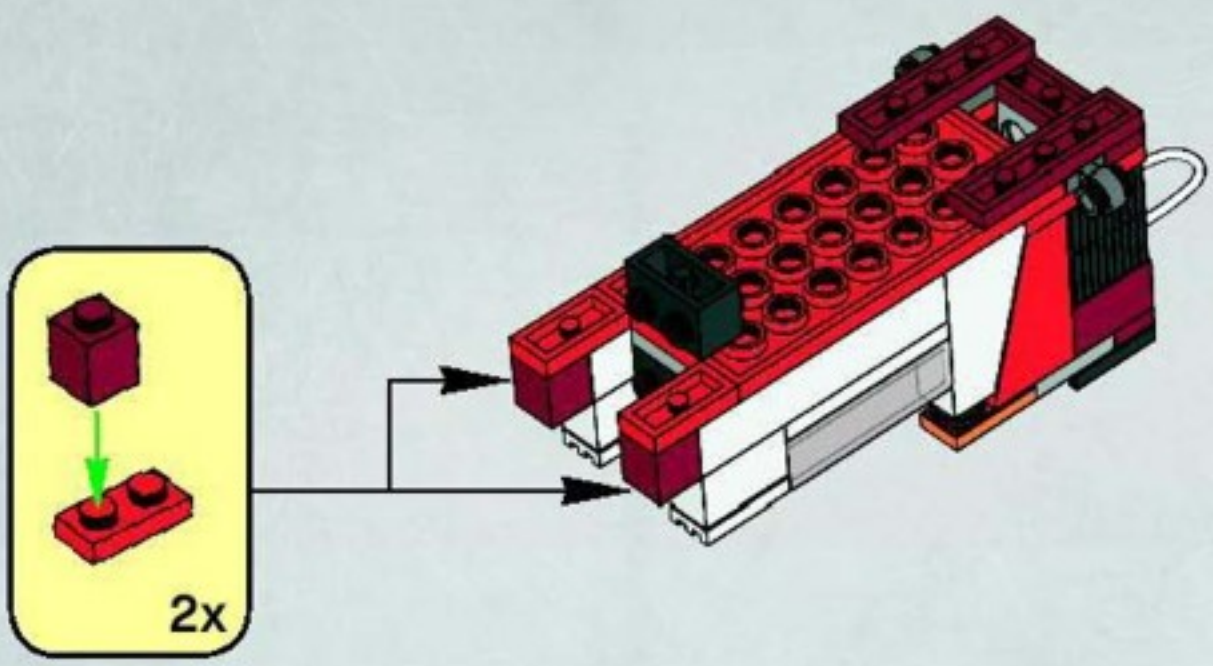

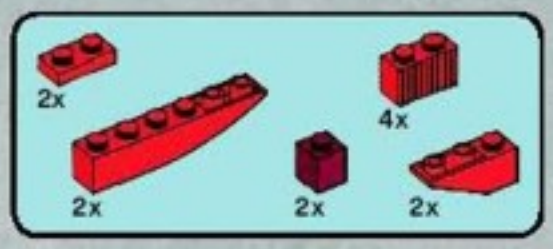

14

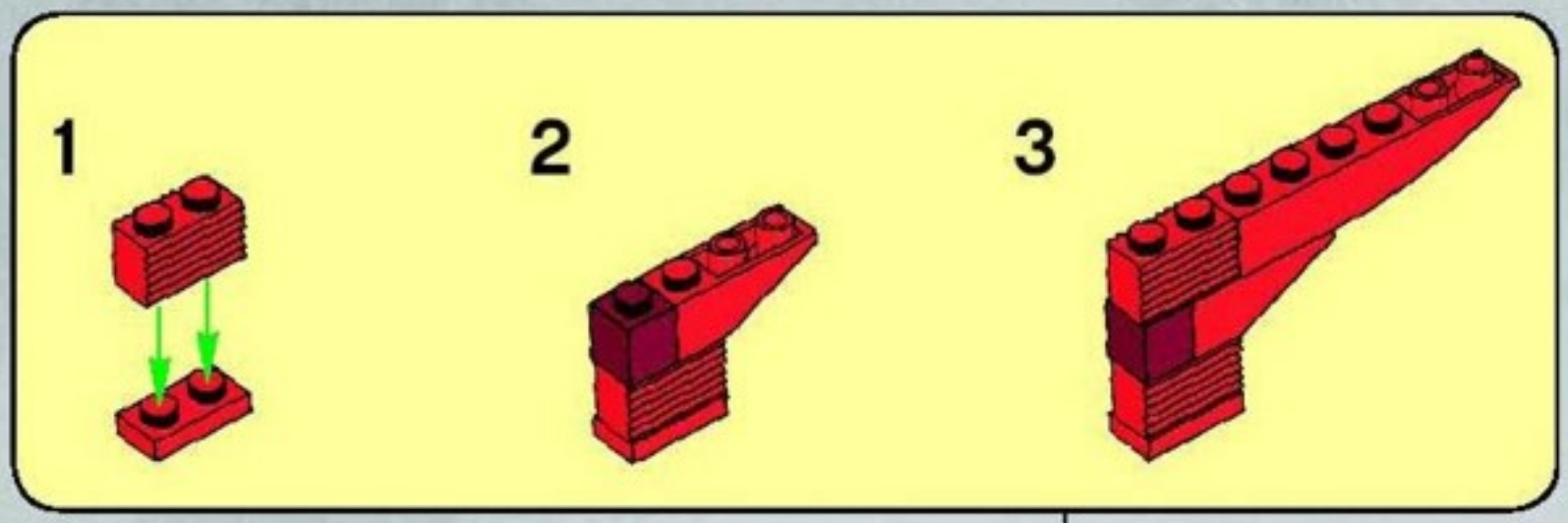

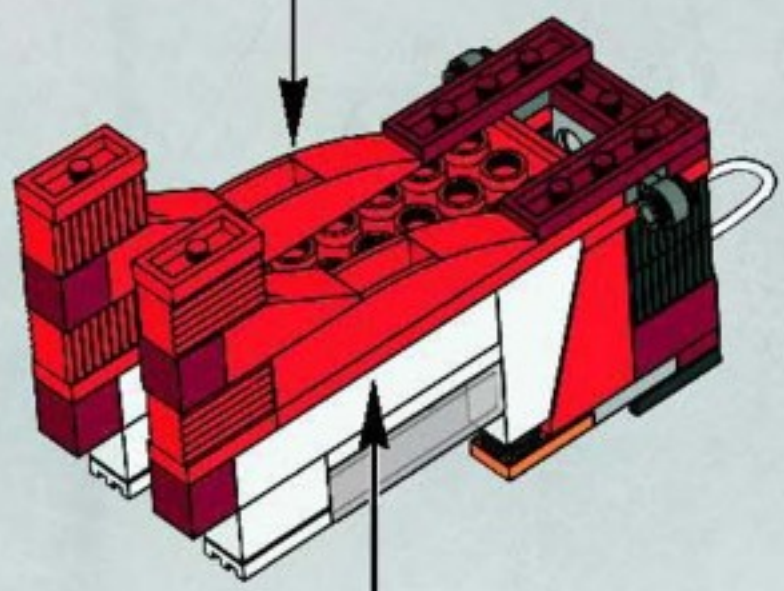

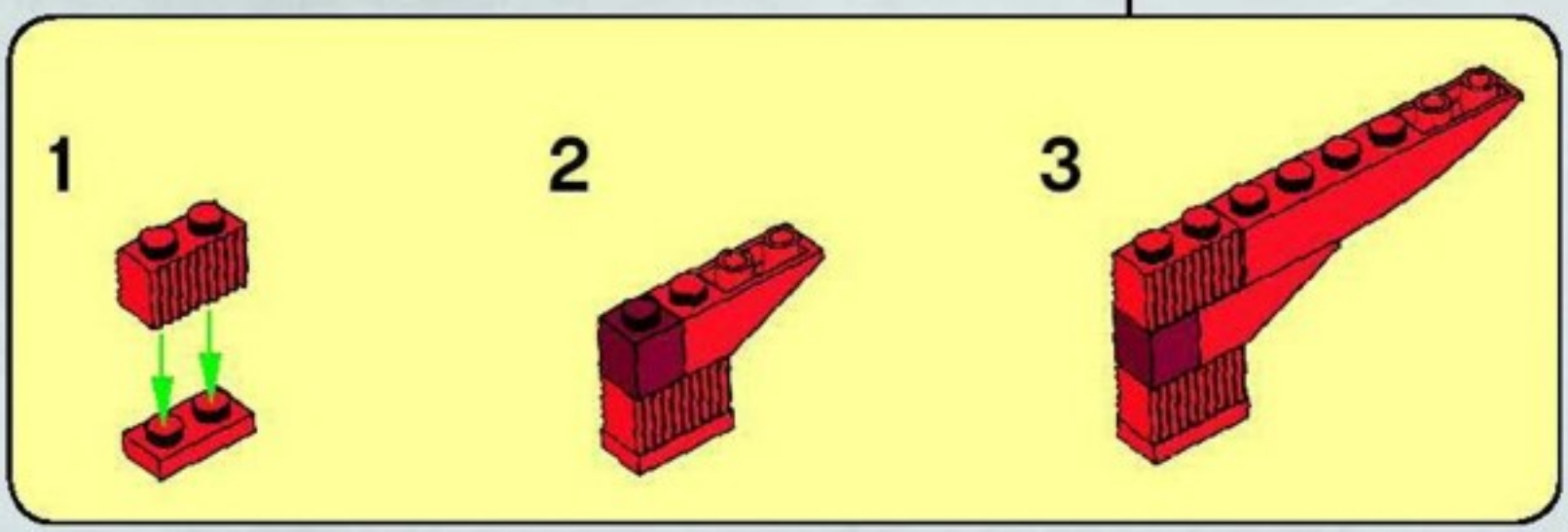

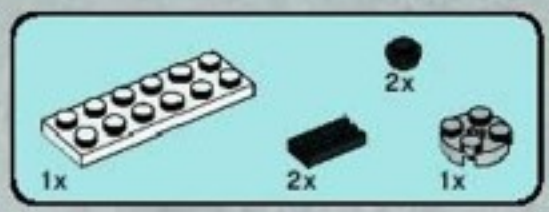

15

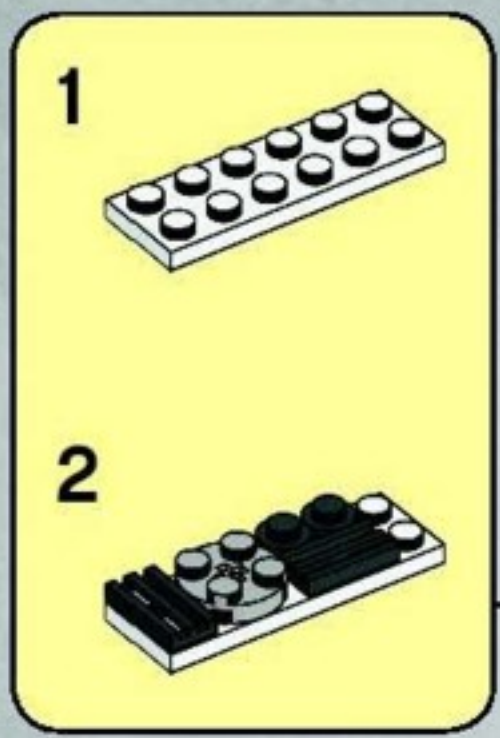

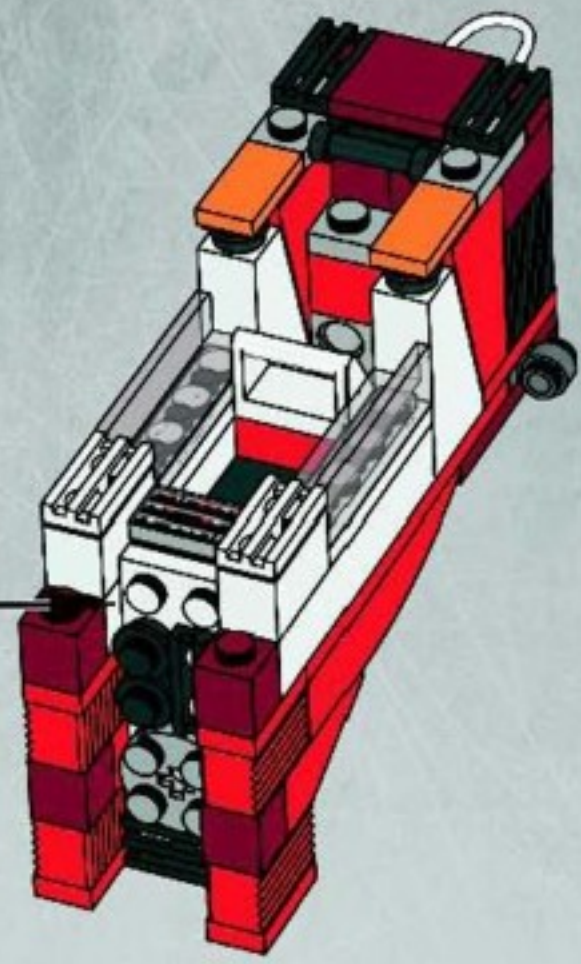

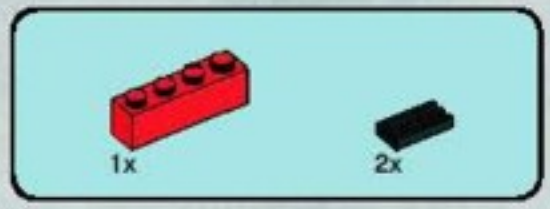

16

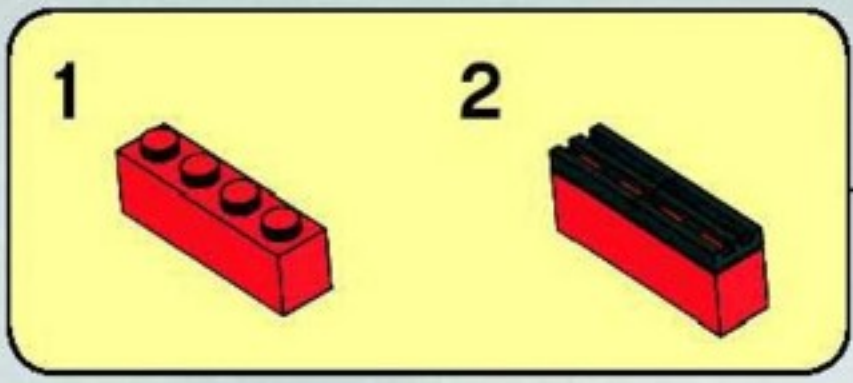

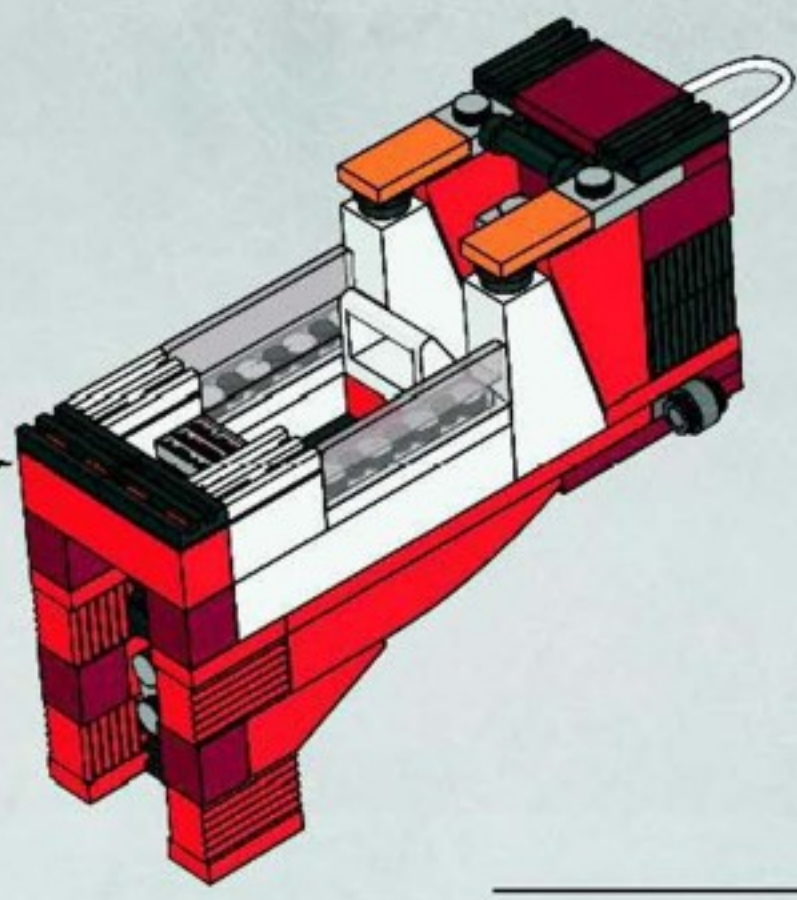

17

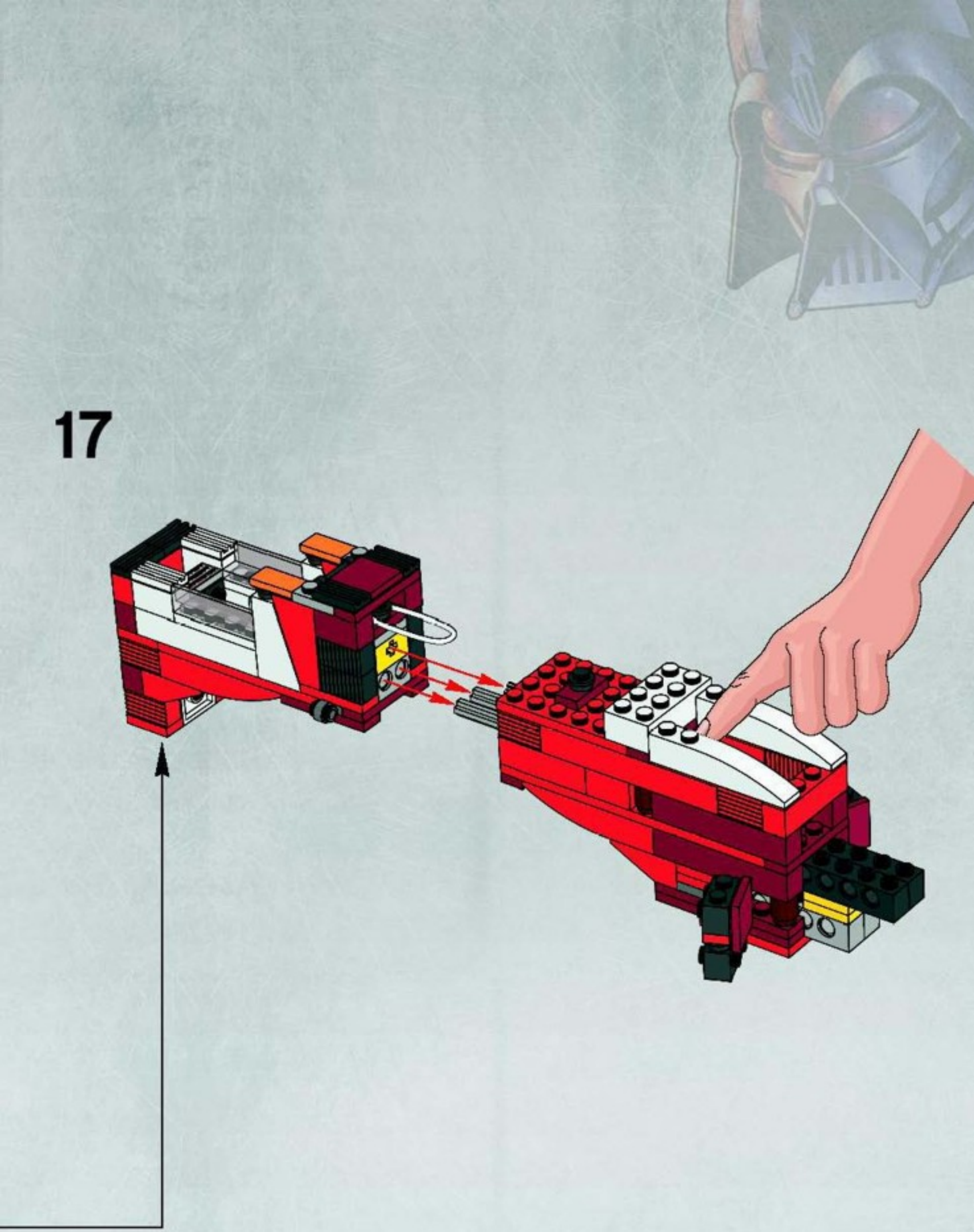

18

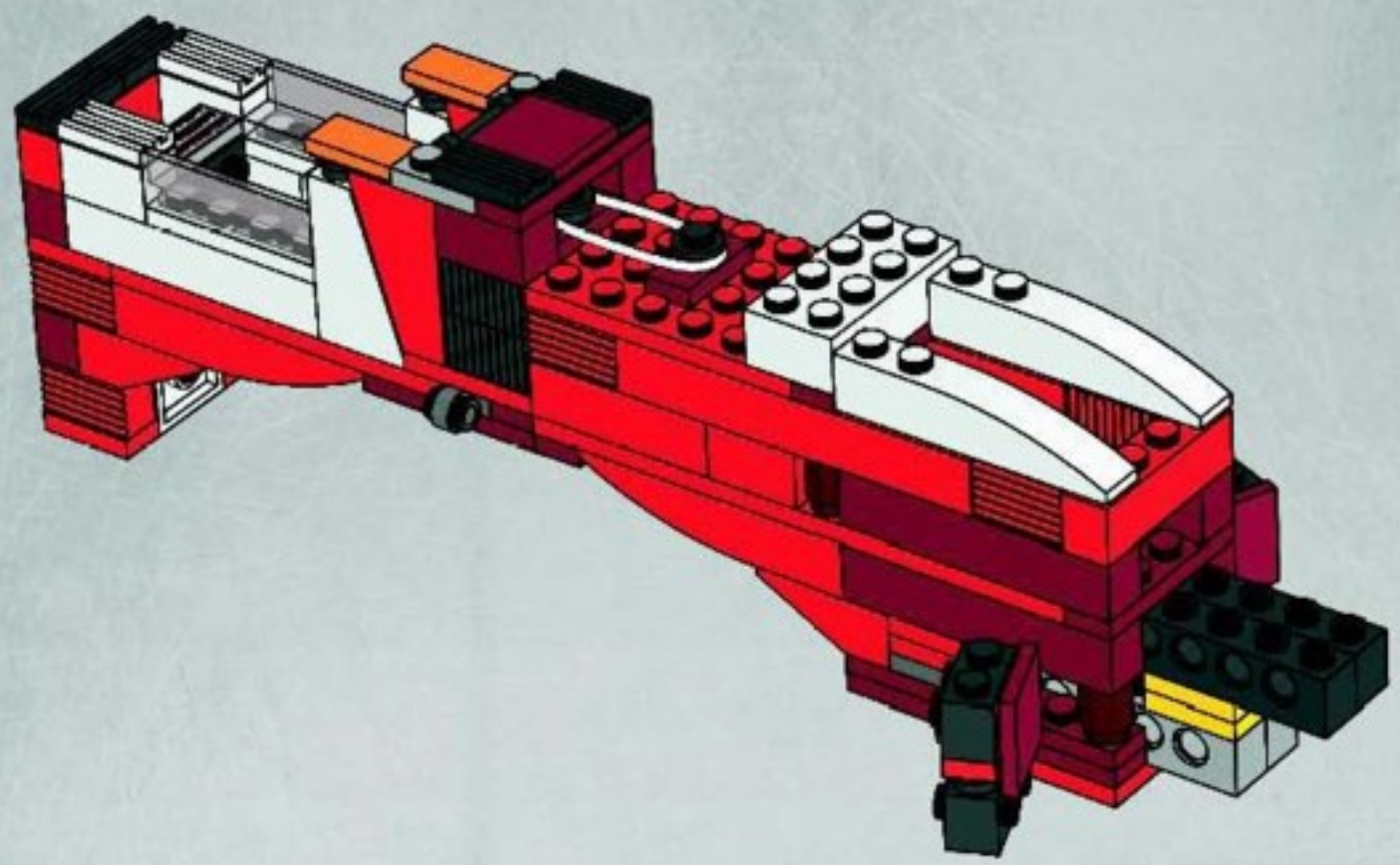

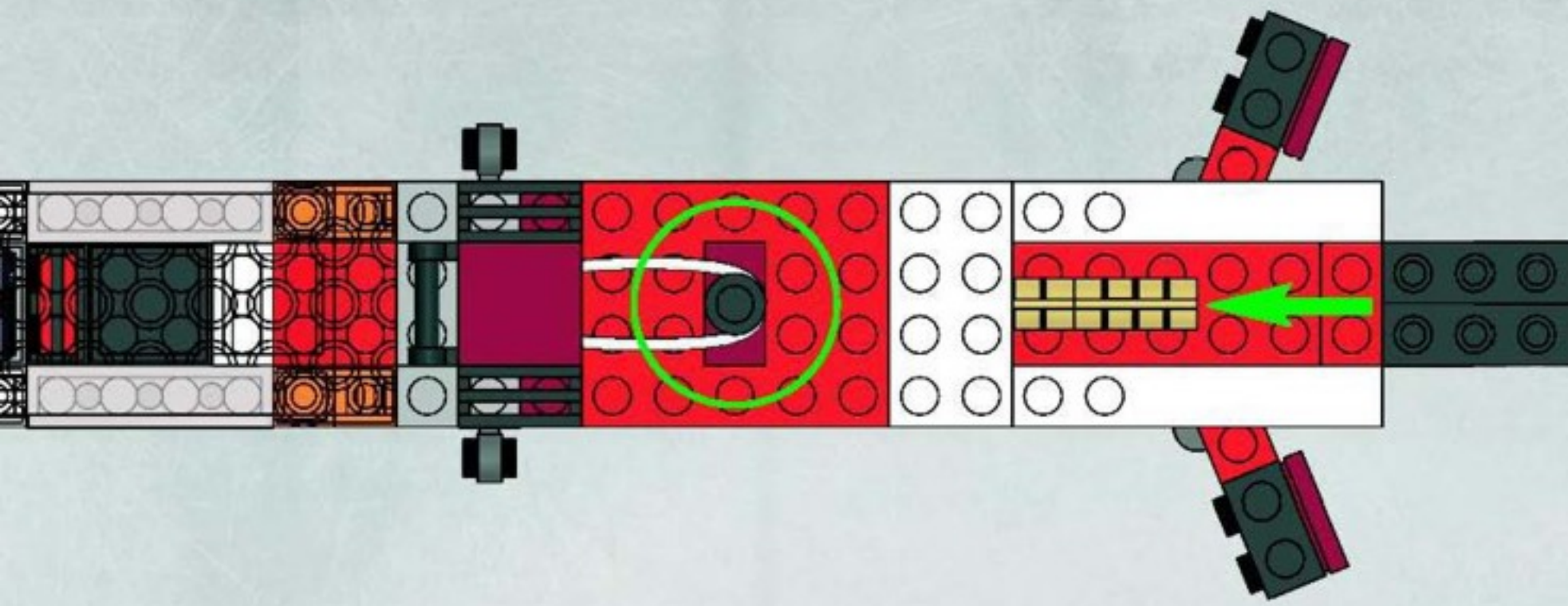

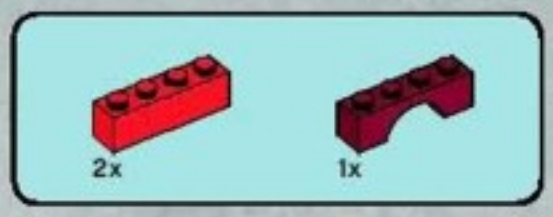

19

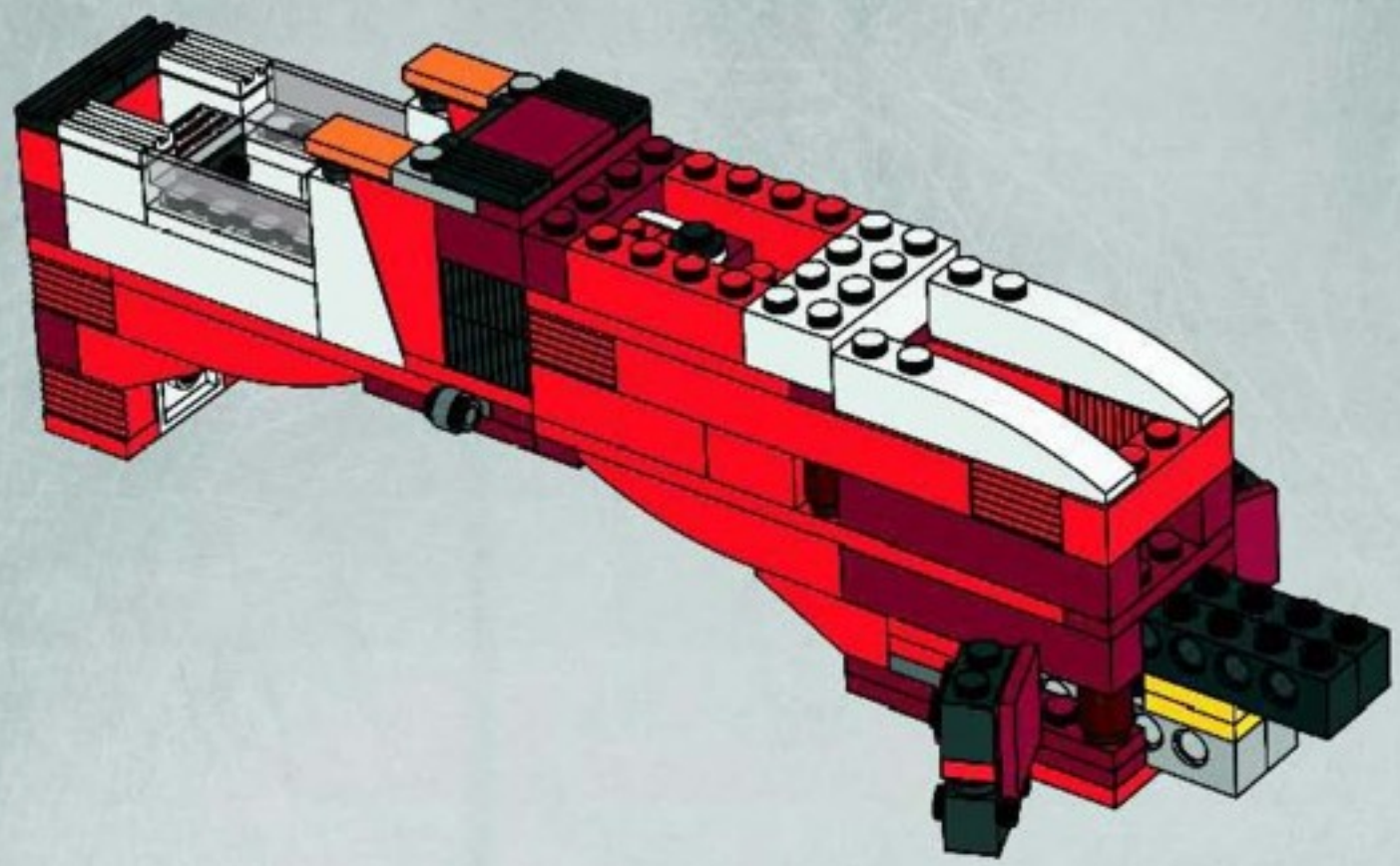

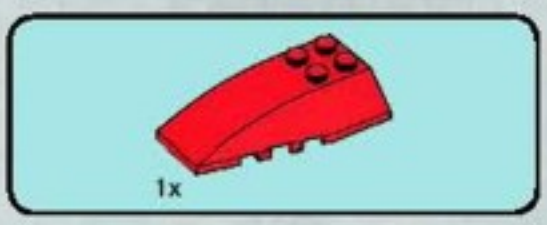

20

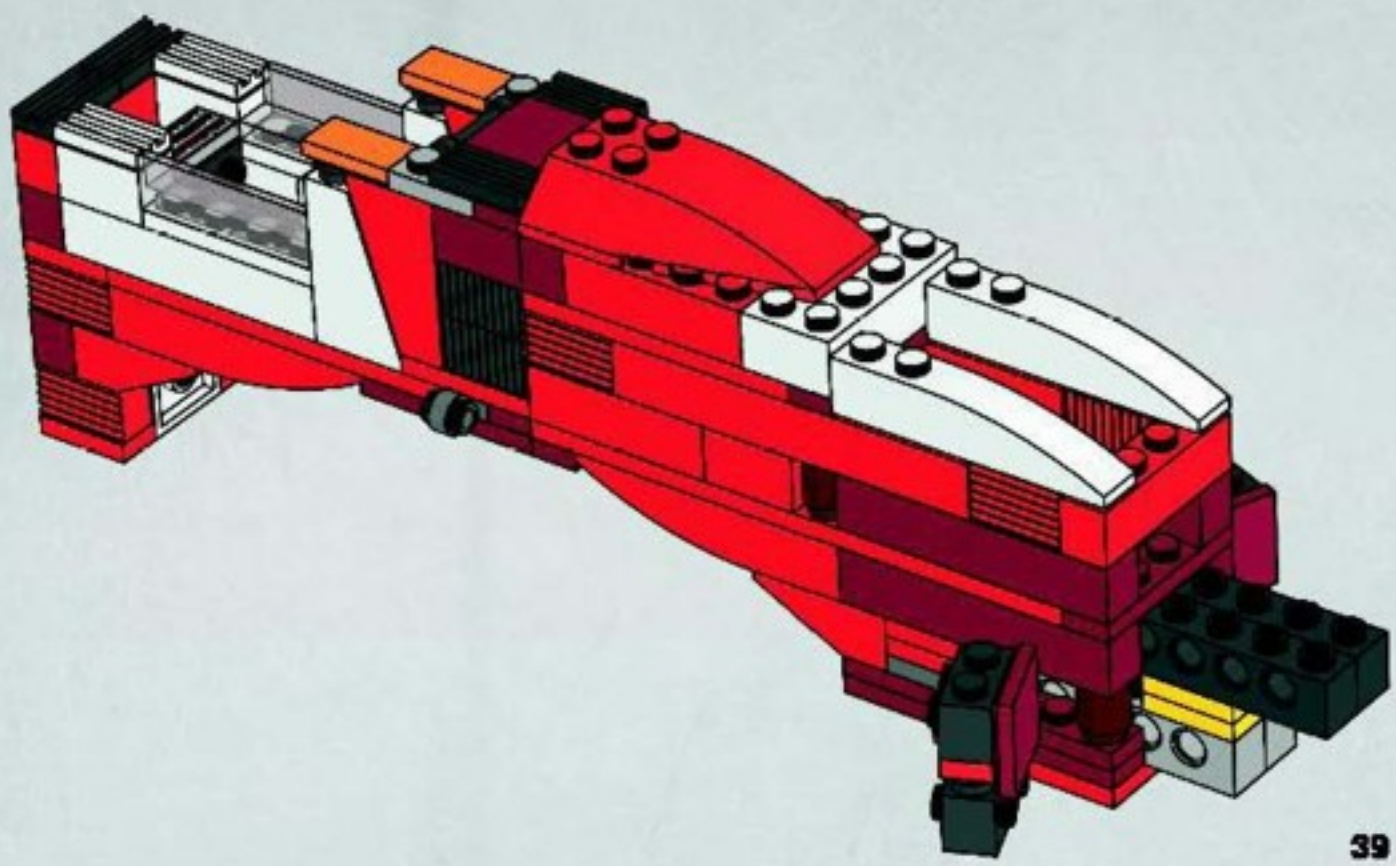

21

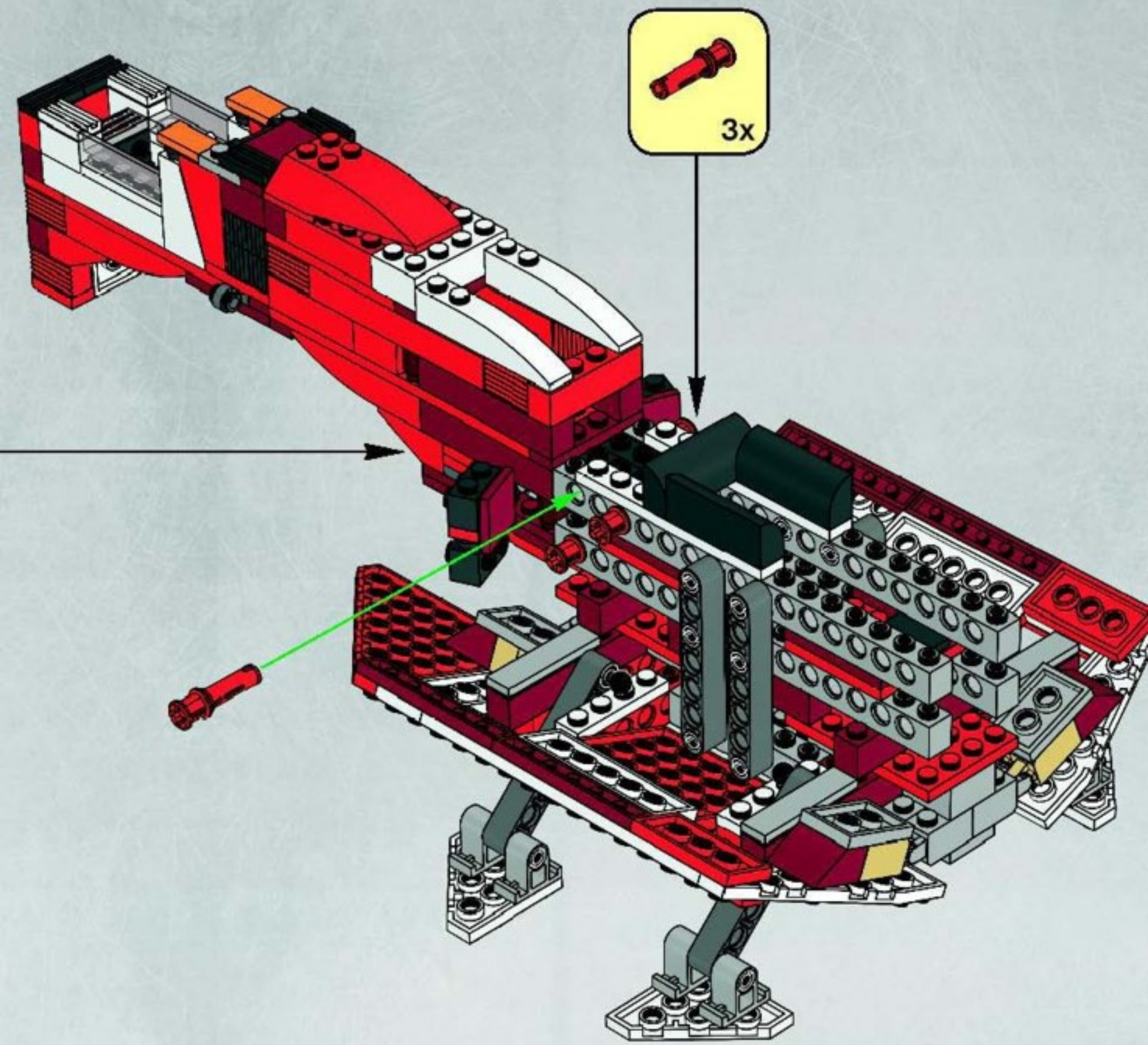

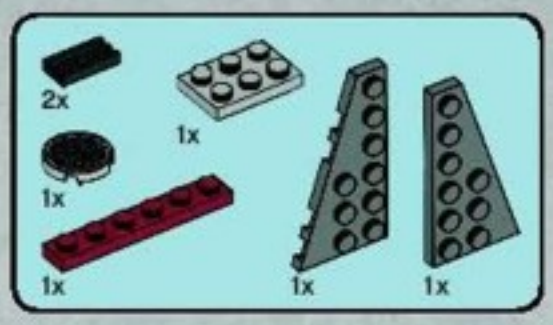

22

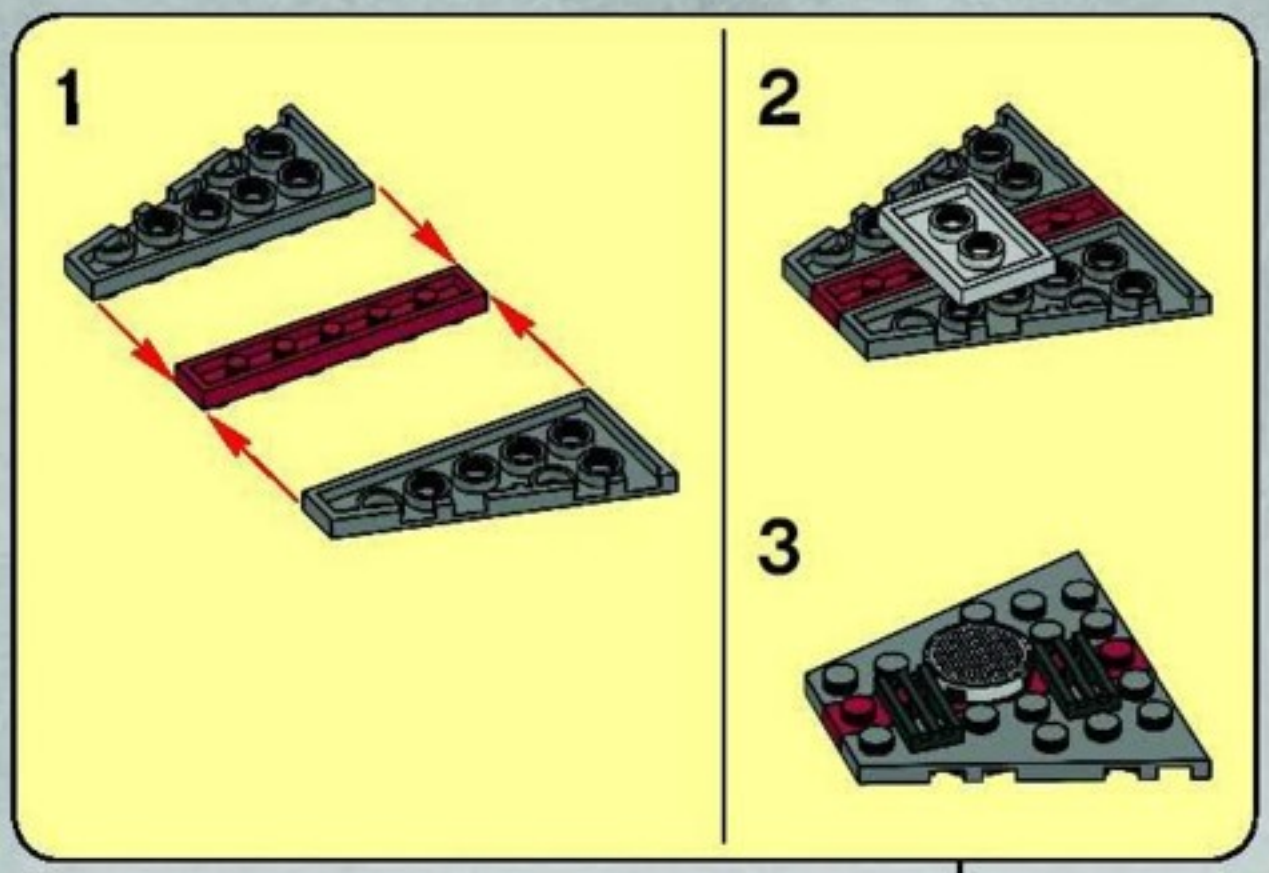

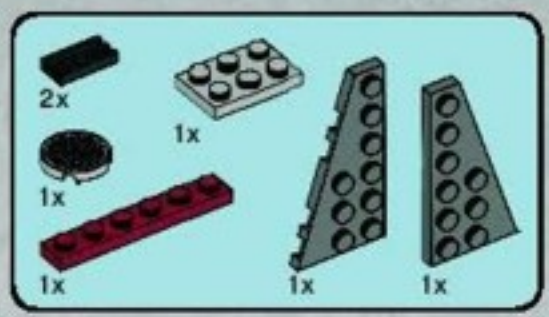

23

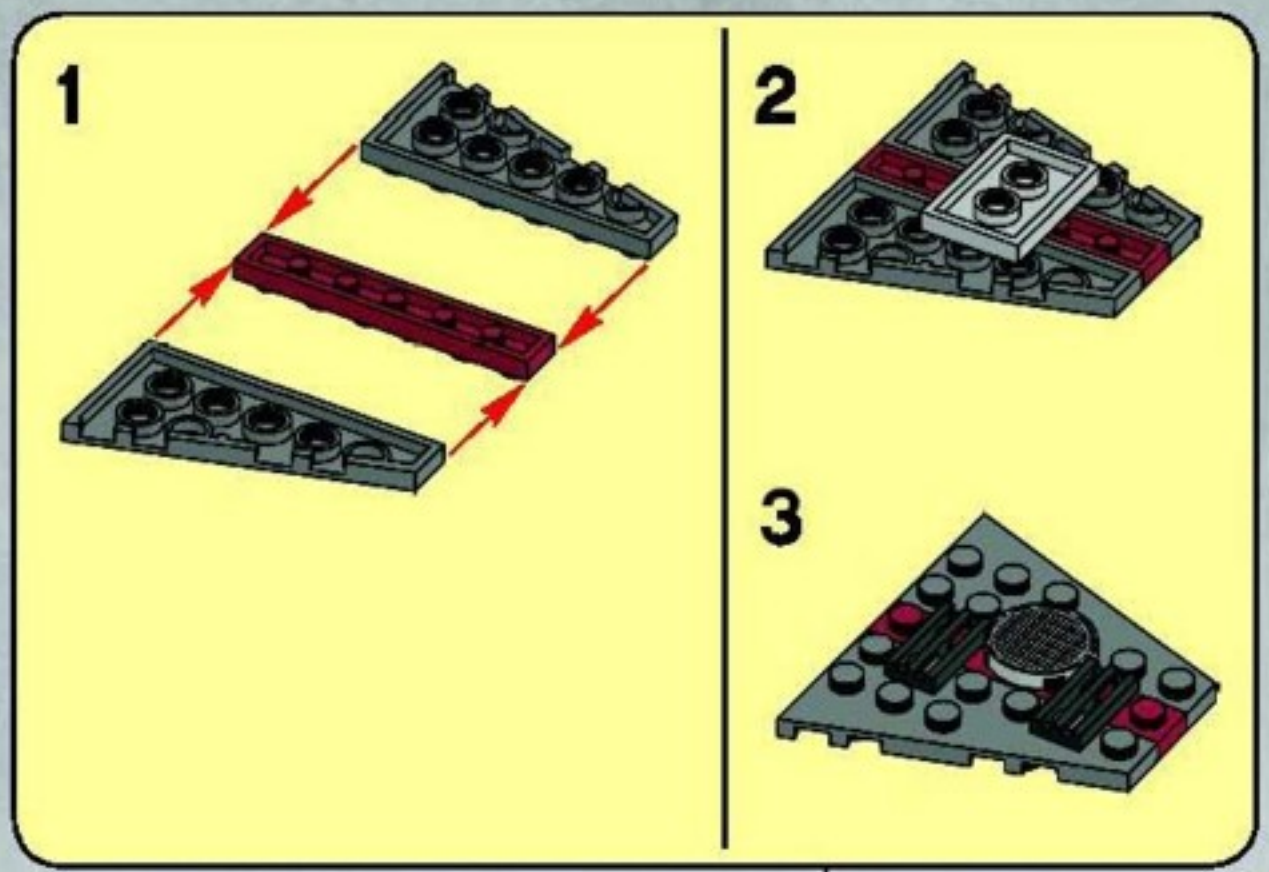

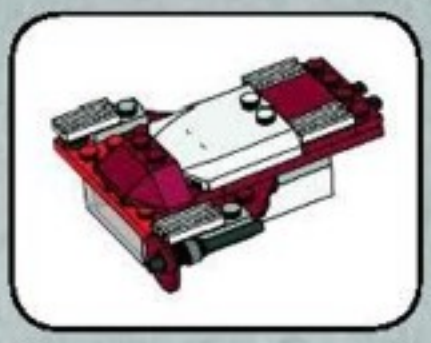

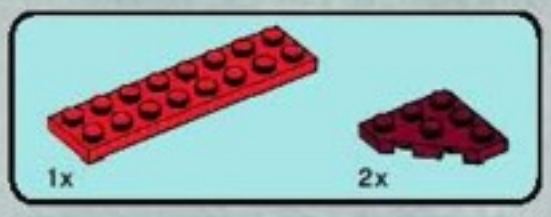

1

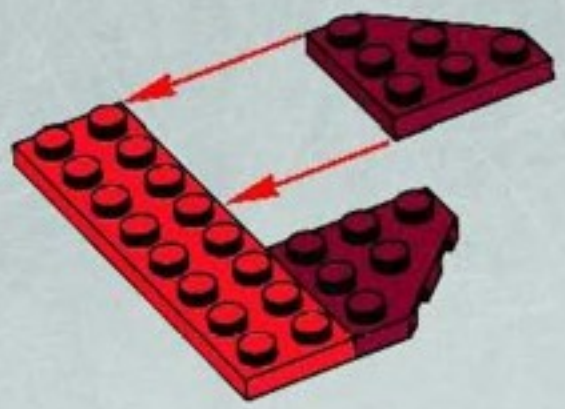

2

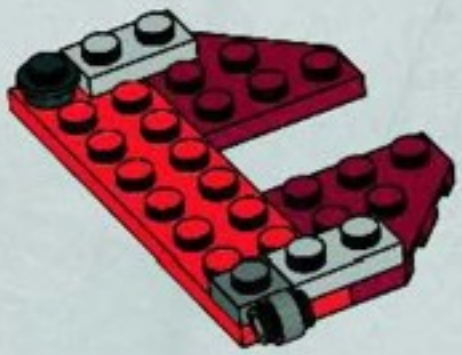

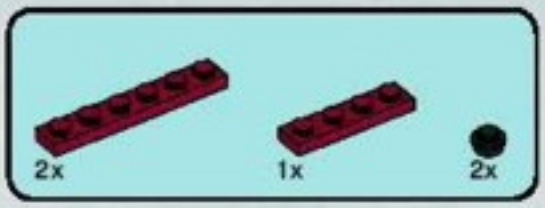

3

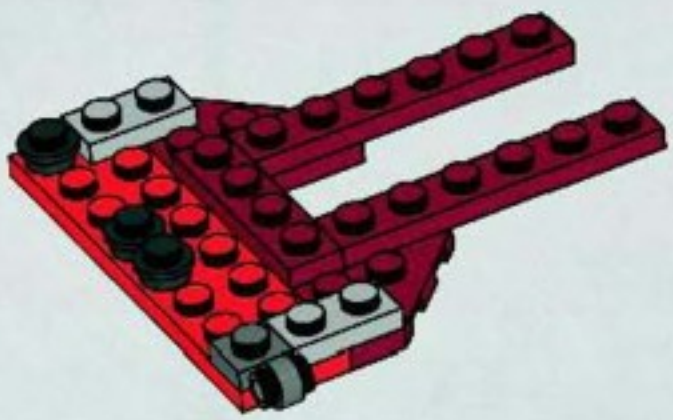

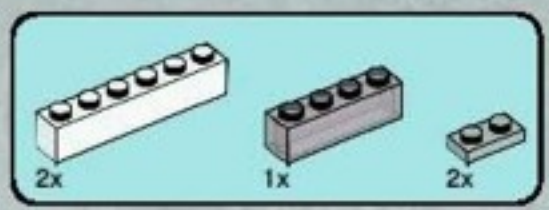

4

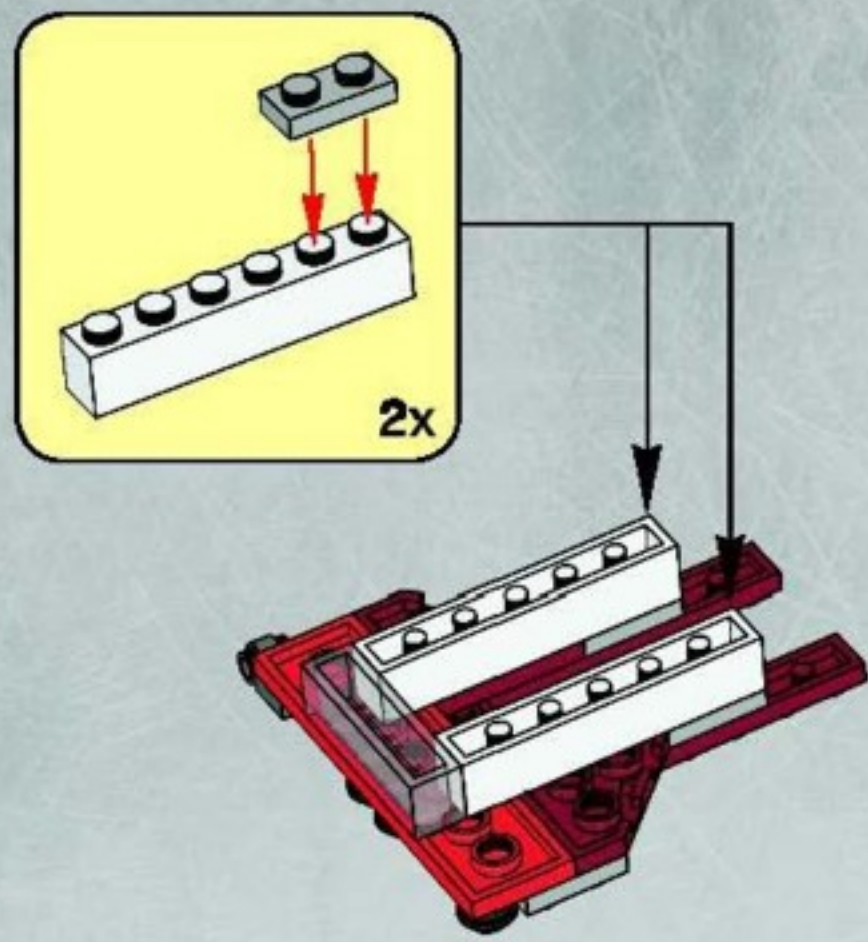

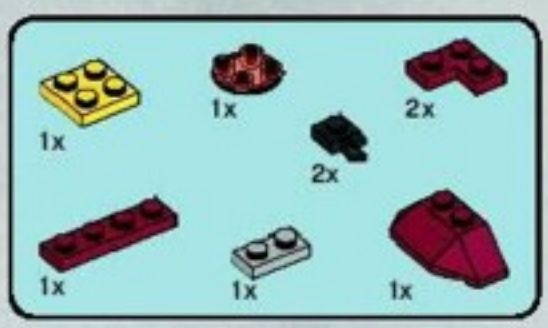

5

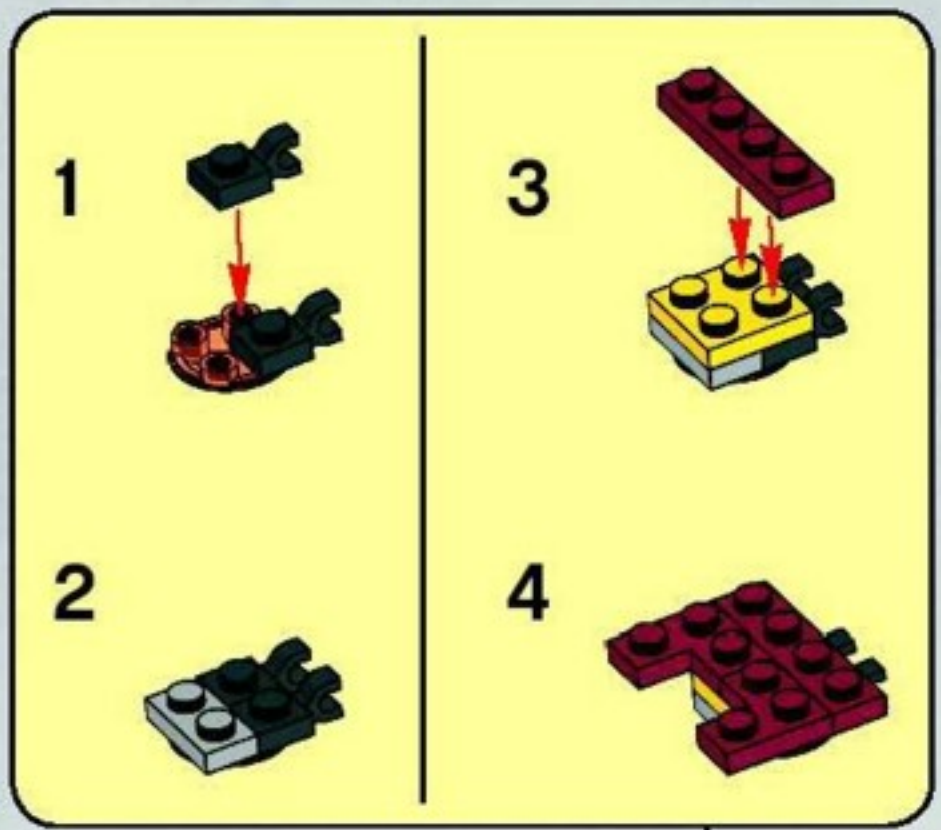

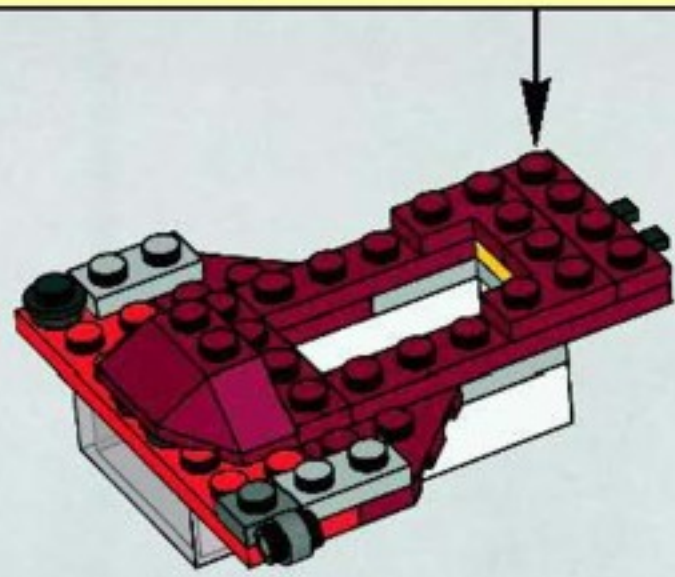

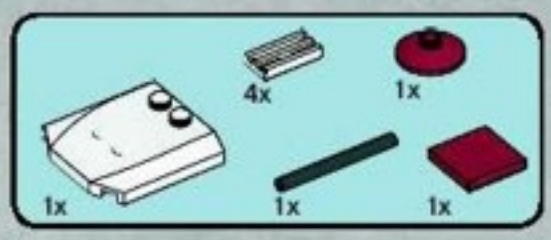

6

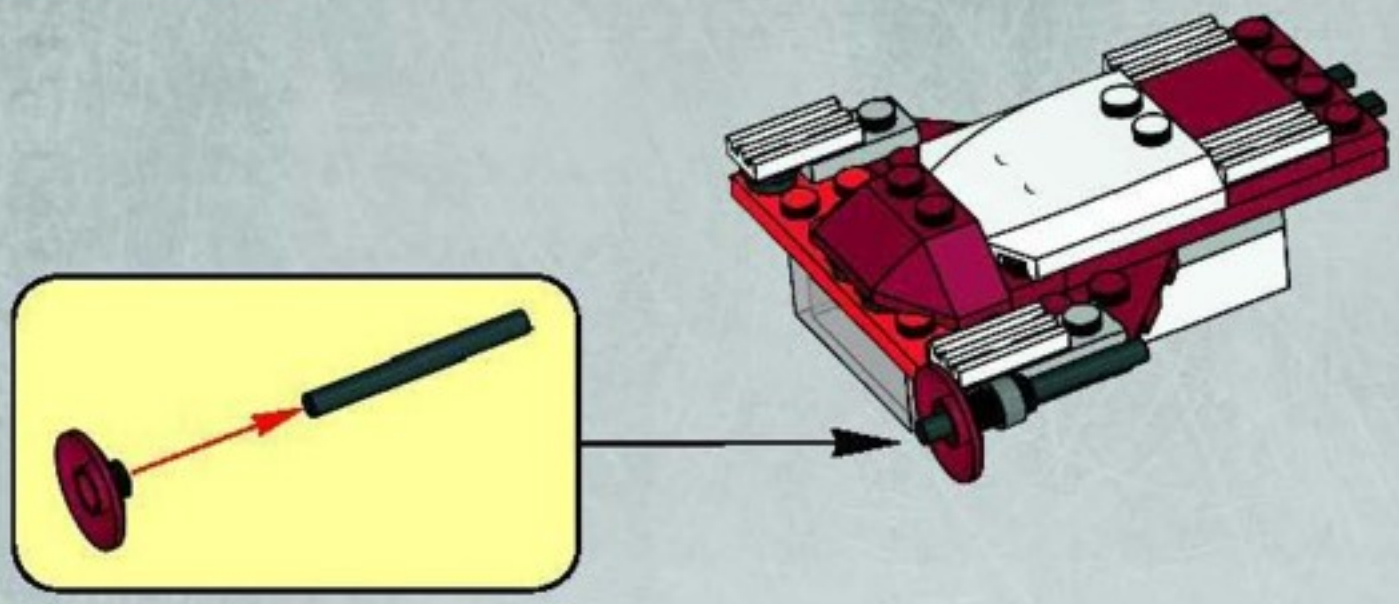

24

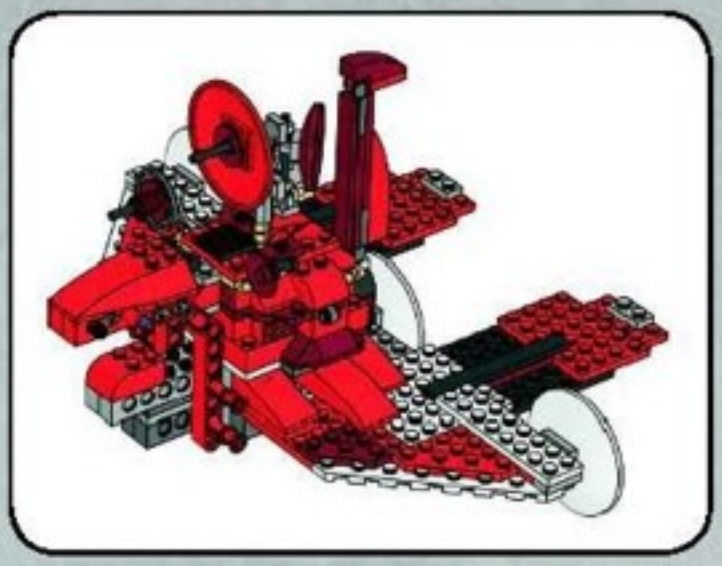

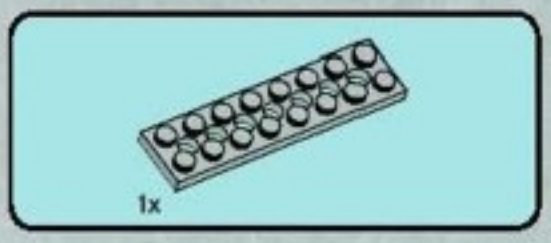

1

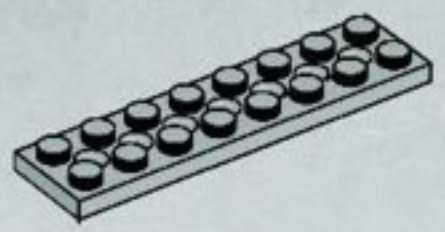

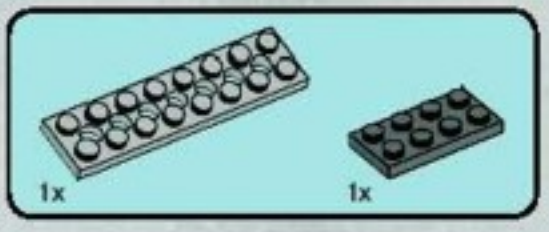

2

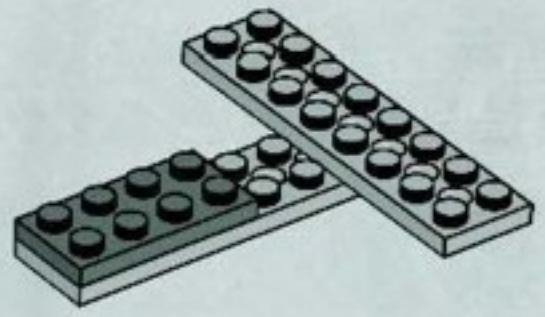

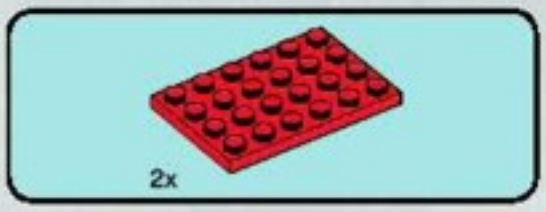

3

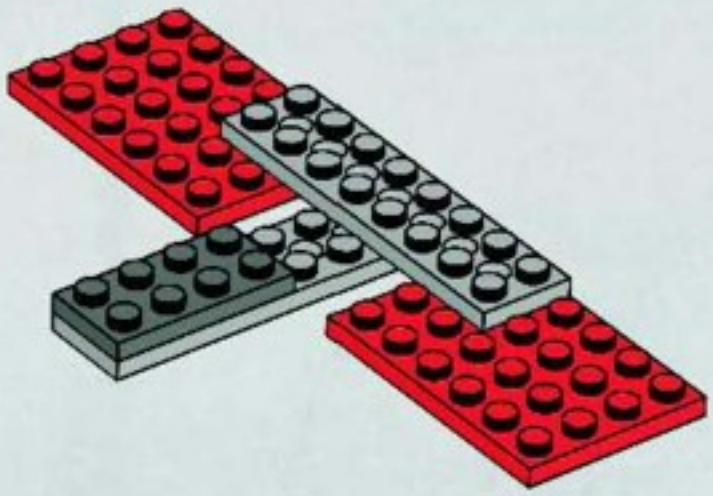

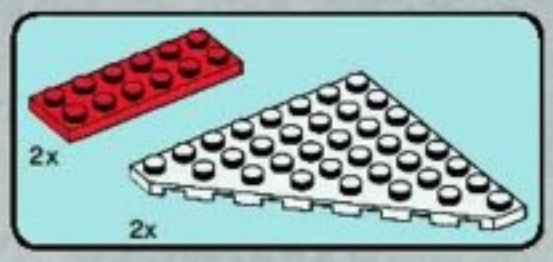

4

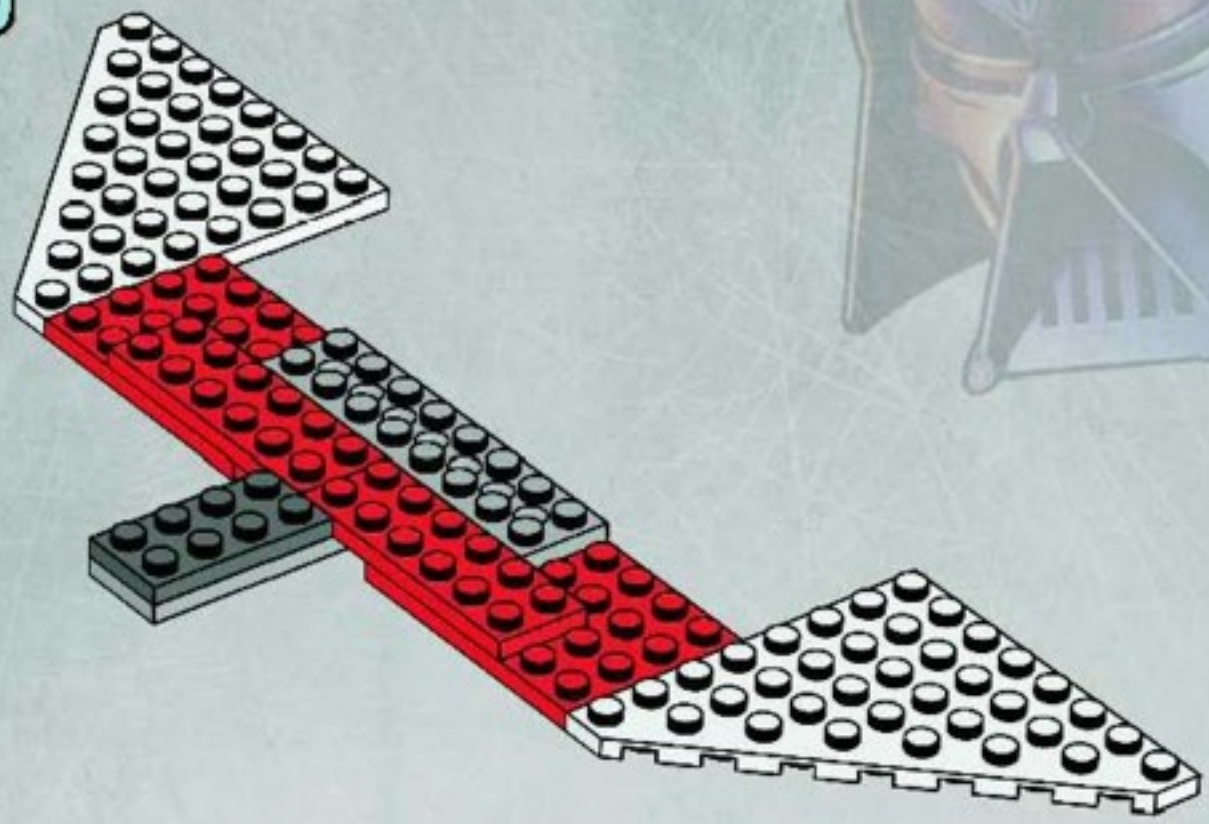

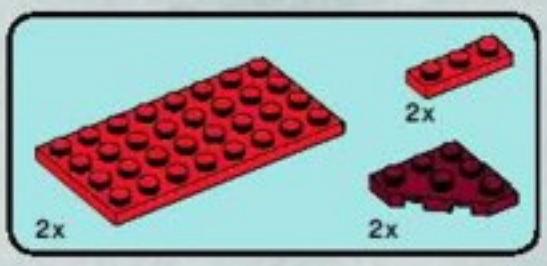

5

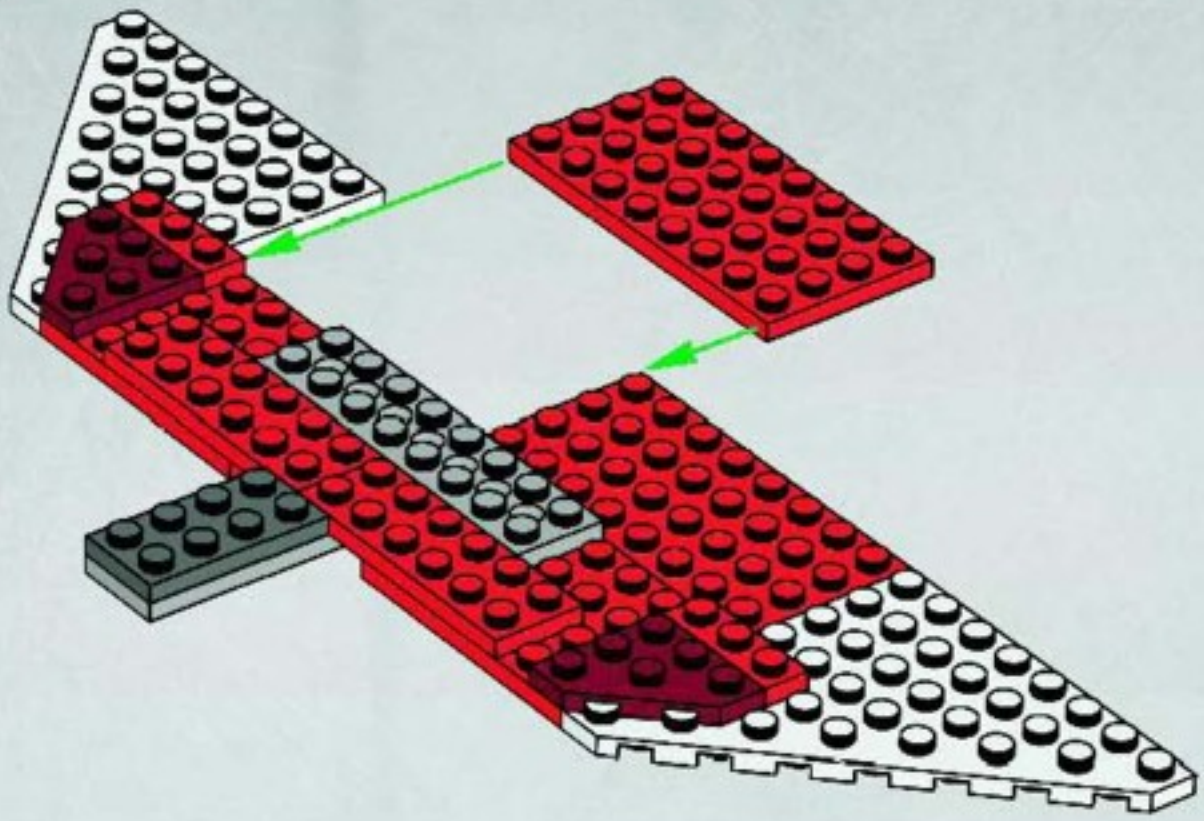

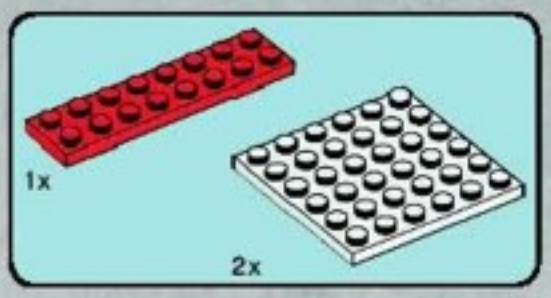

6

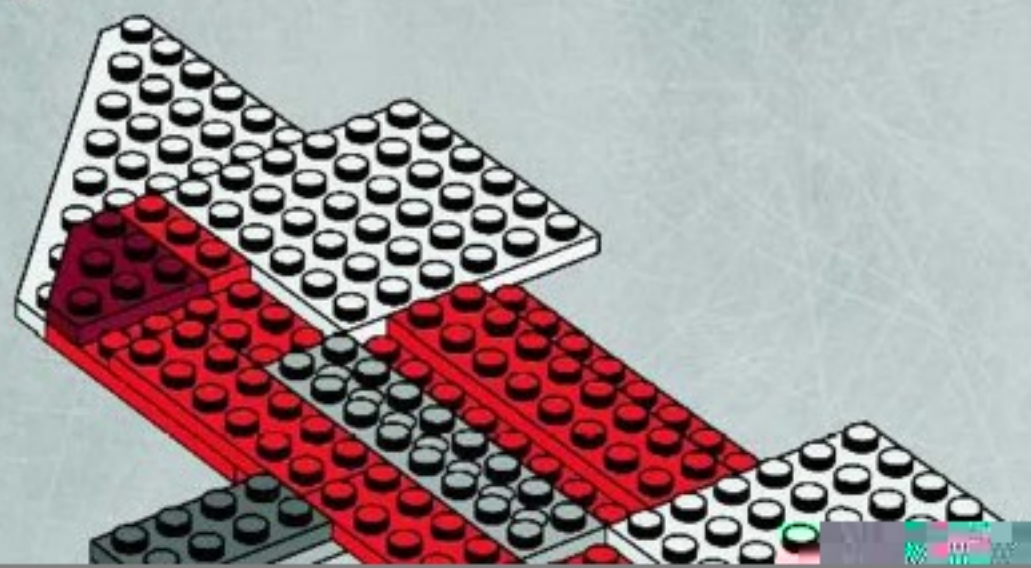

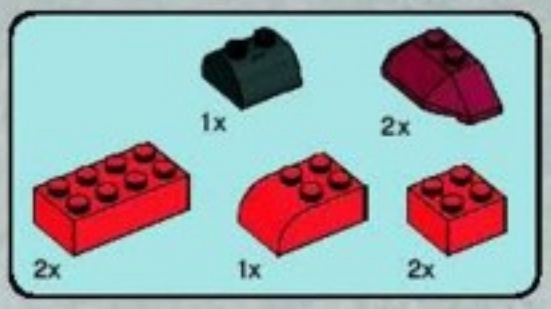

17

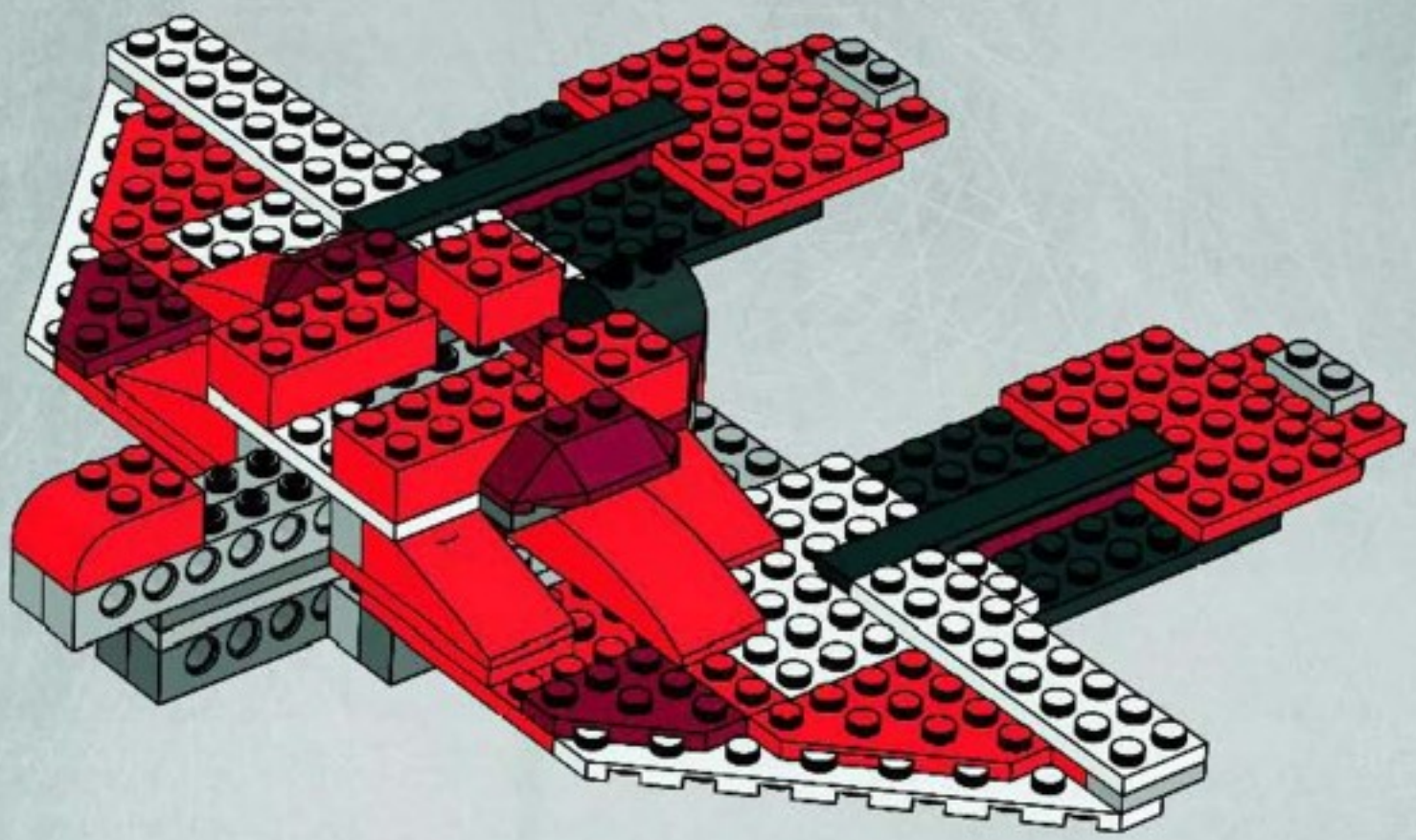

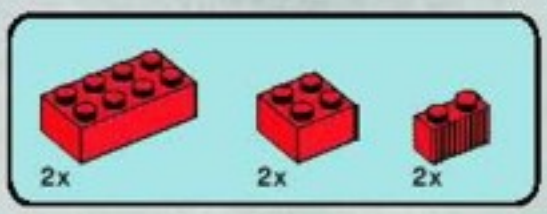

18

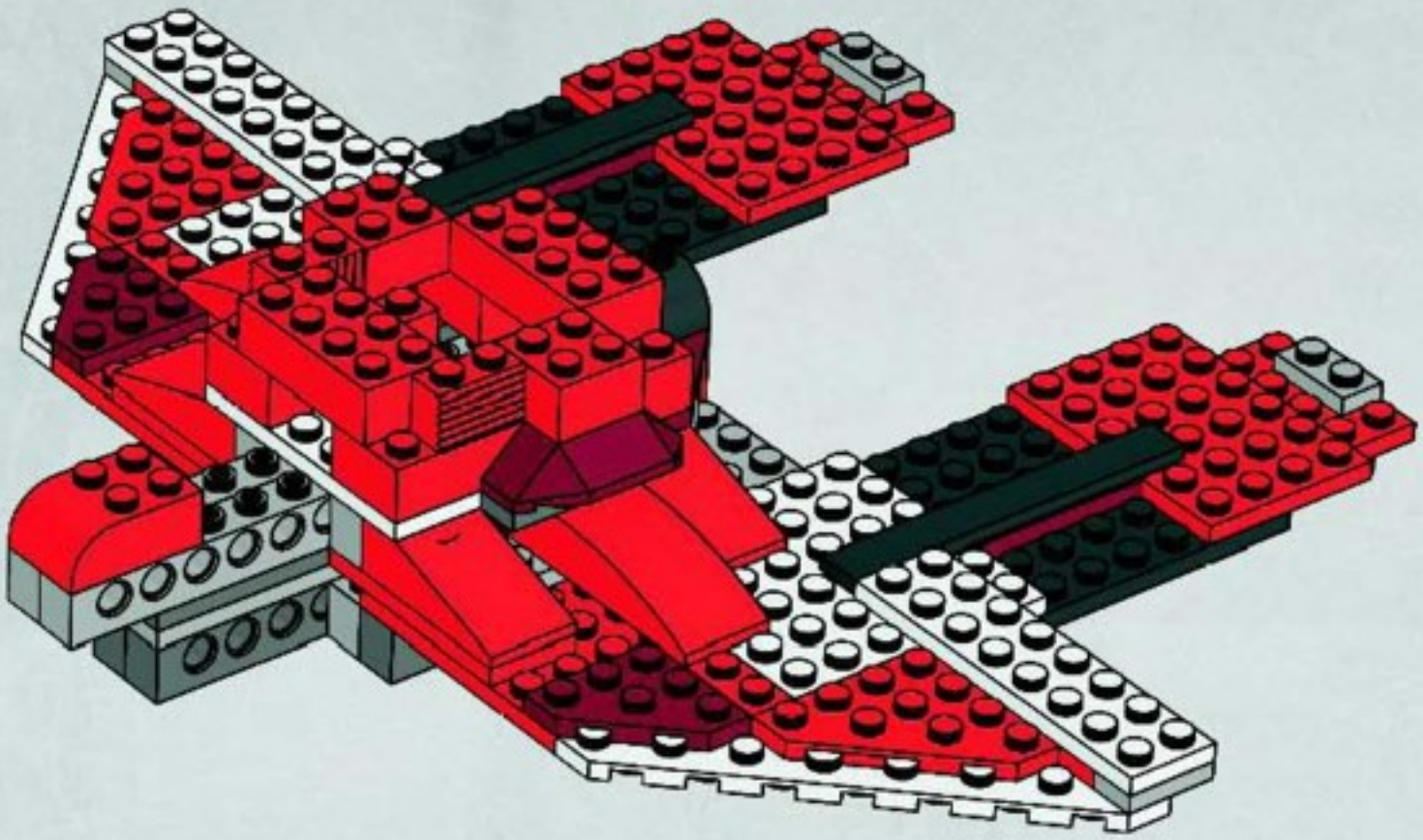

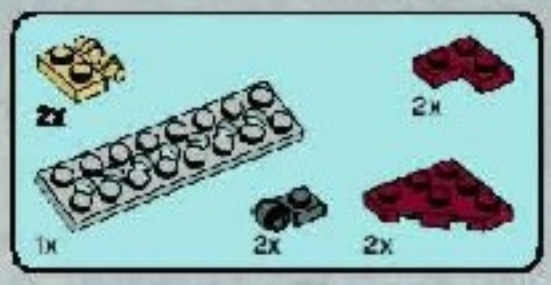

19

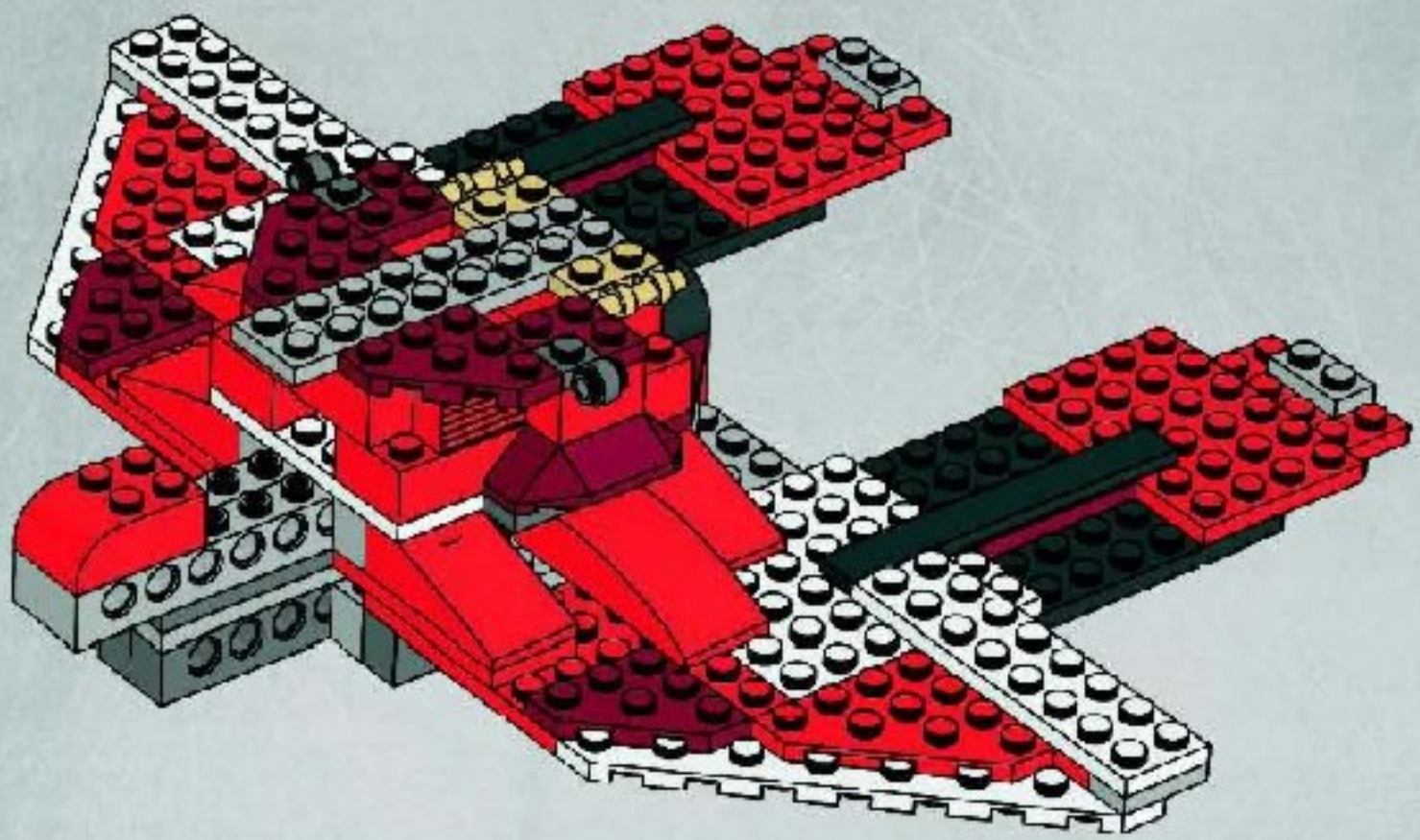

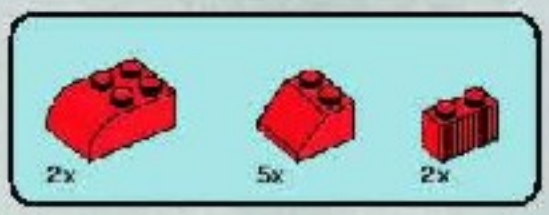

20

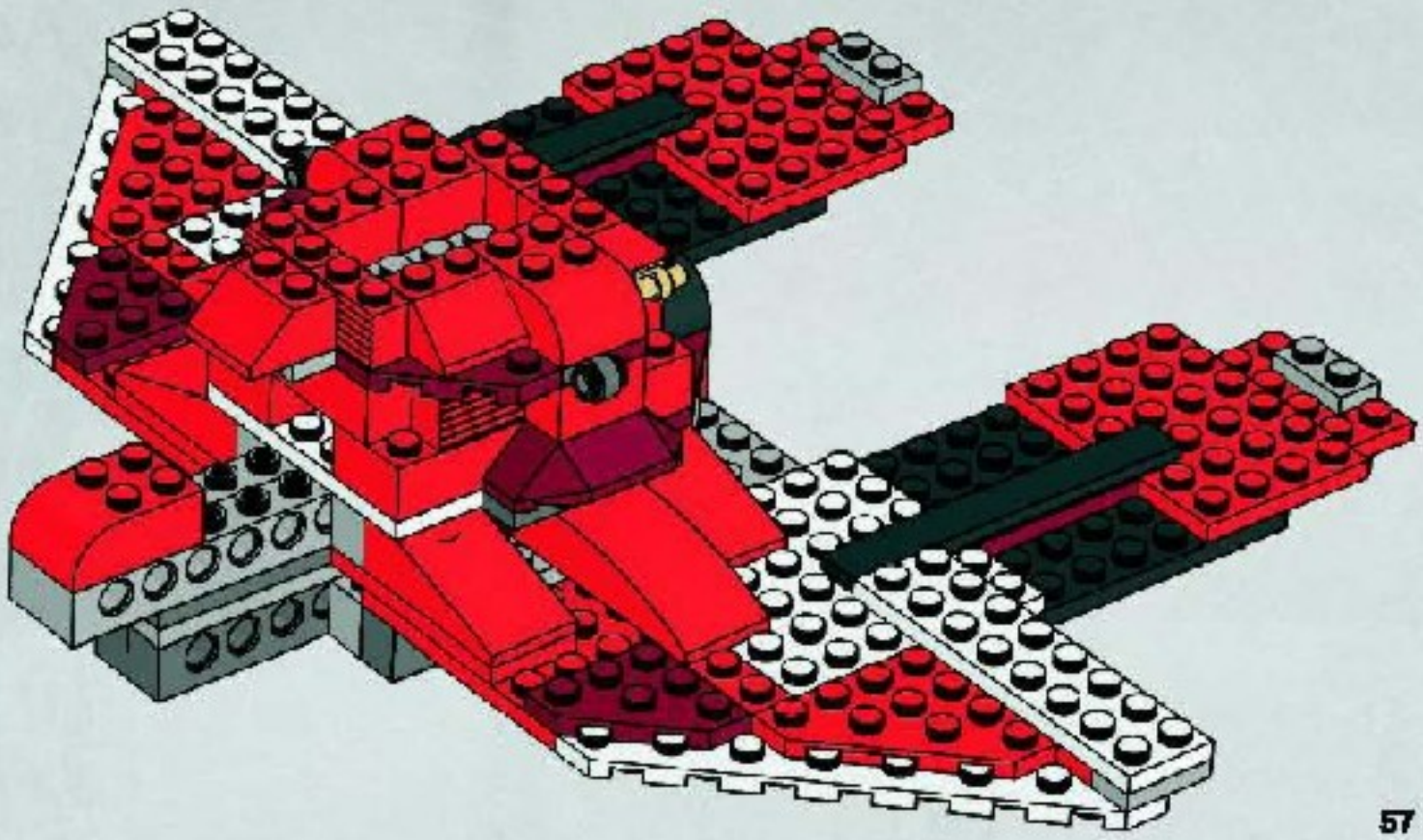

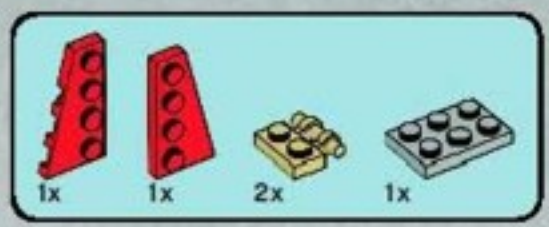

21

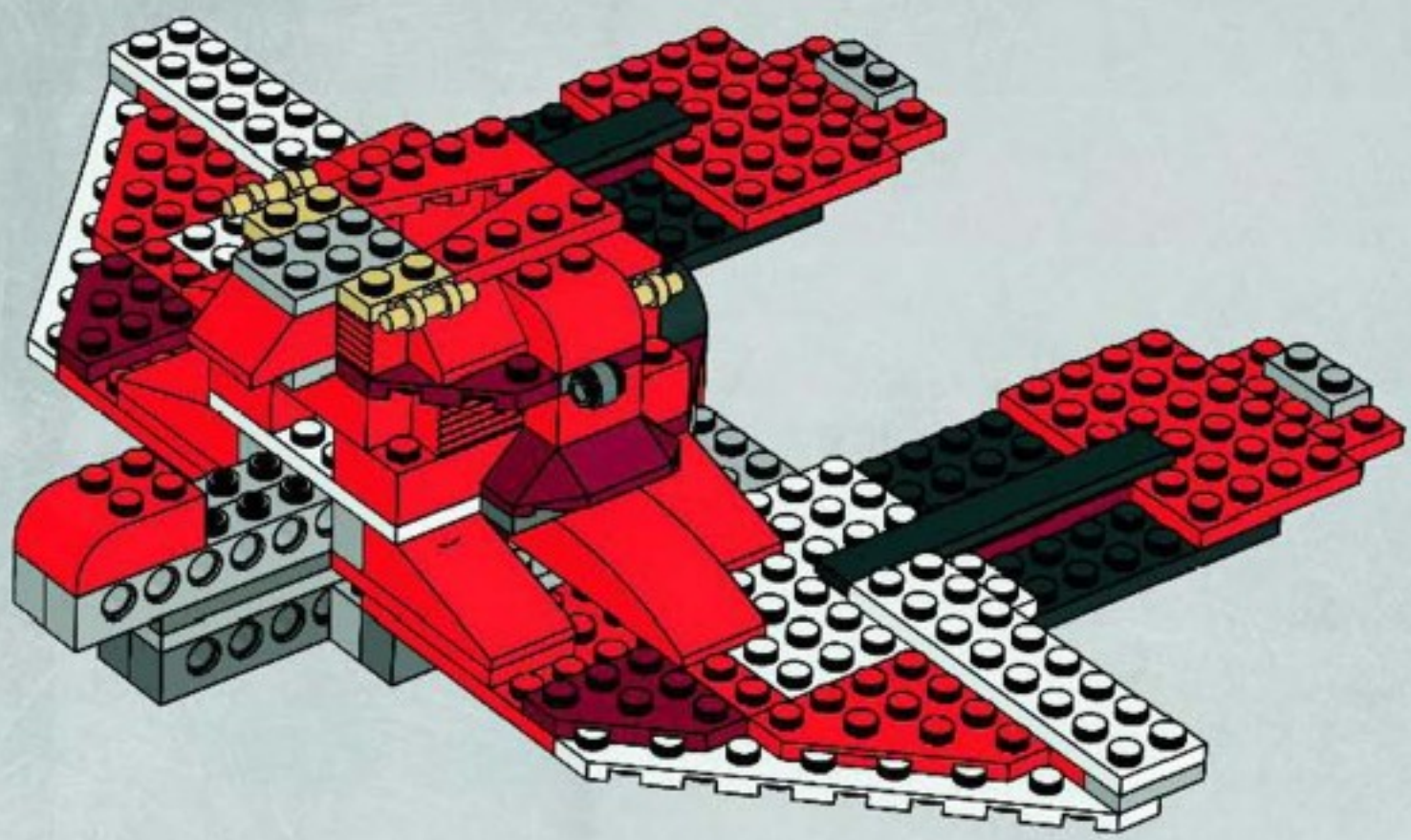

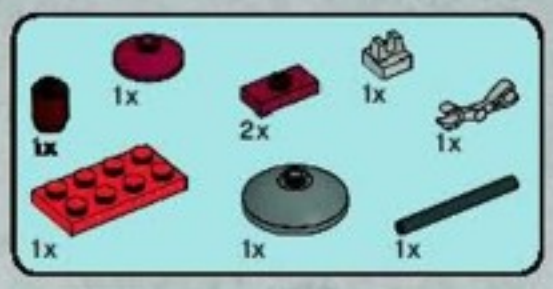

22

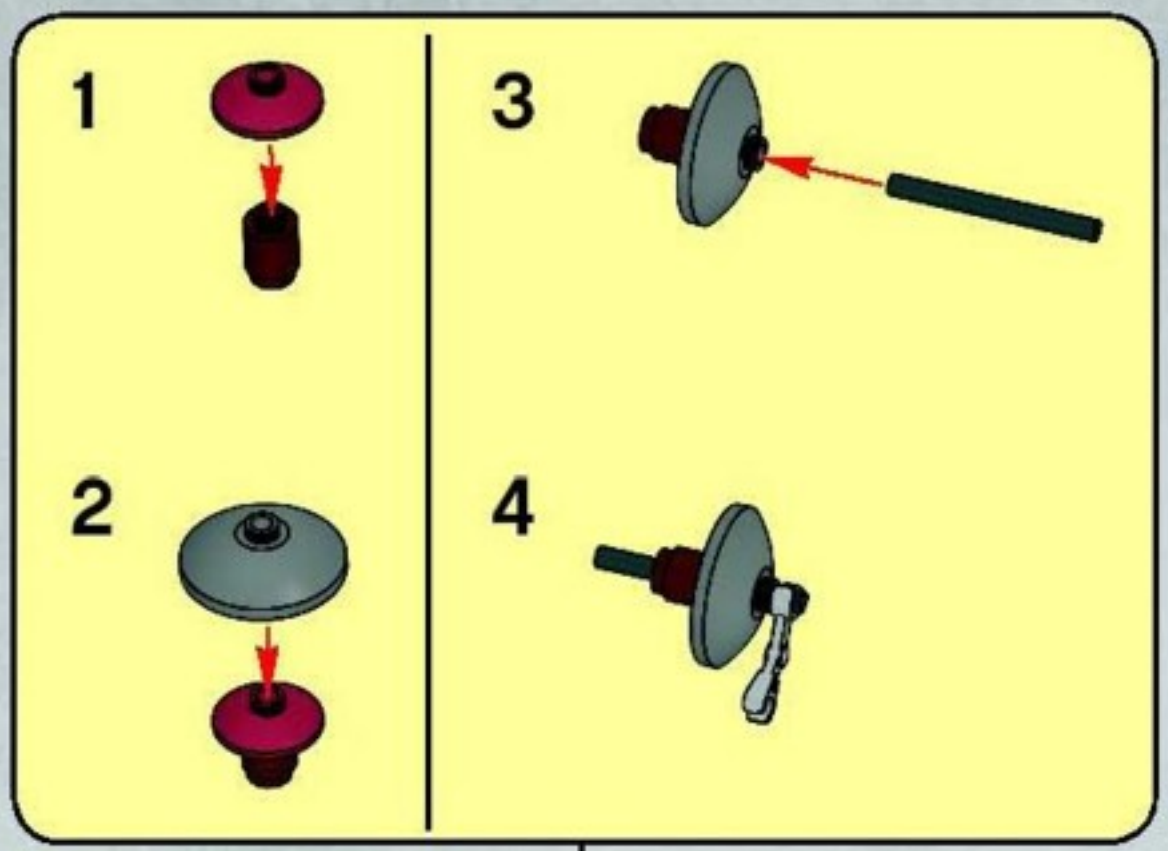

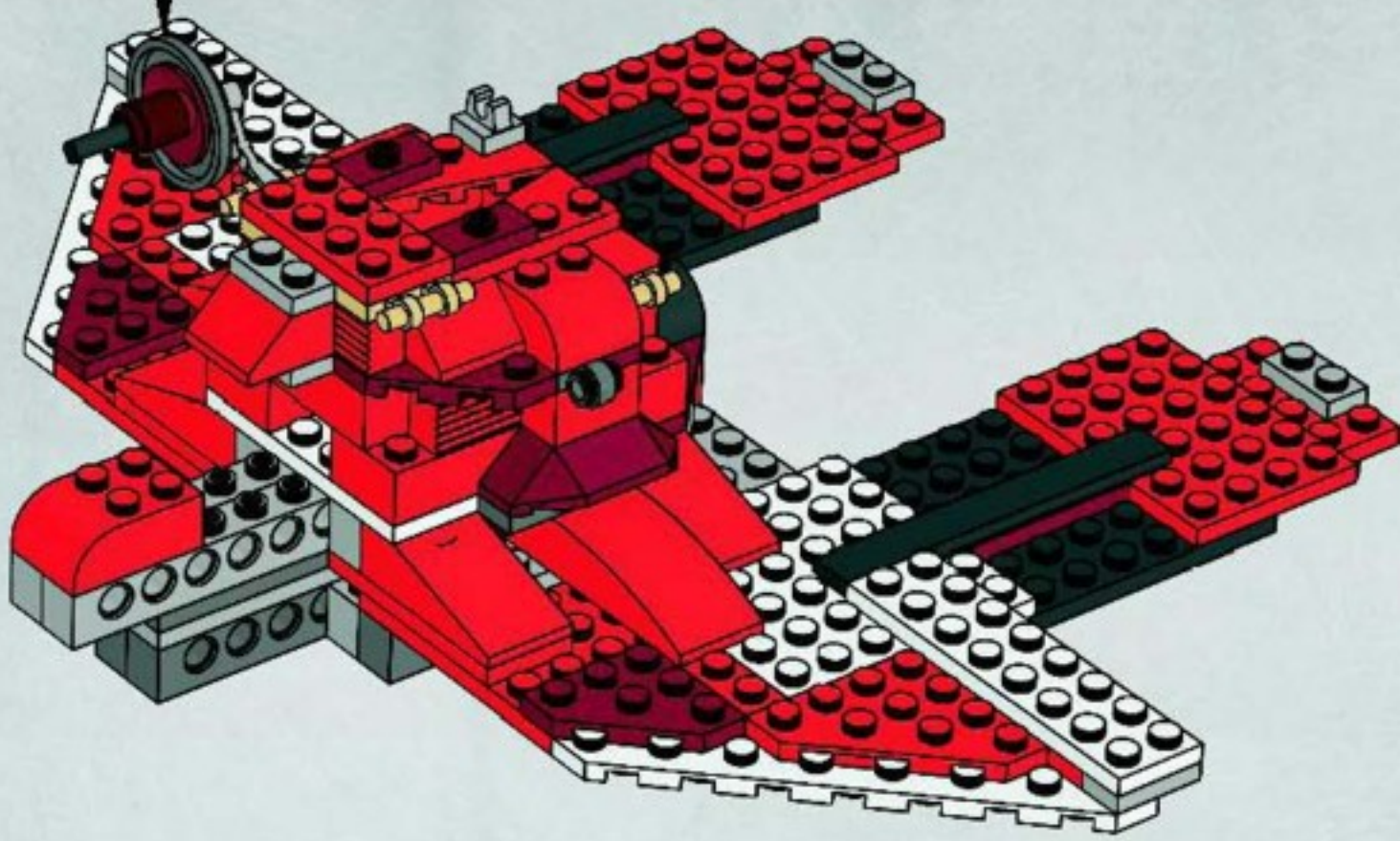

23

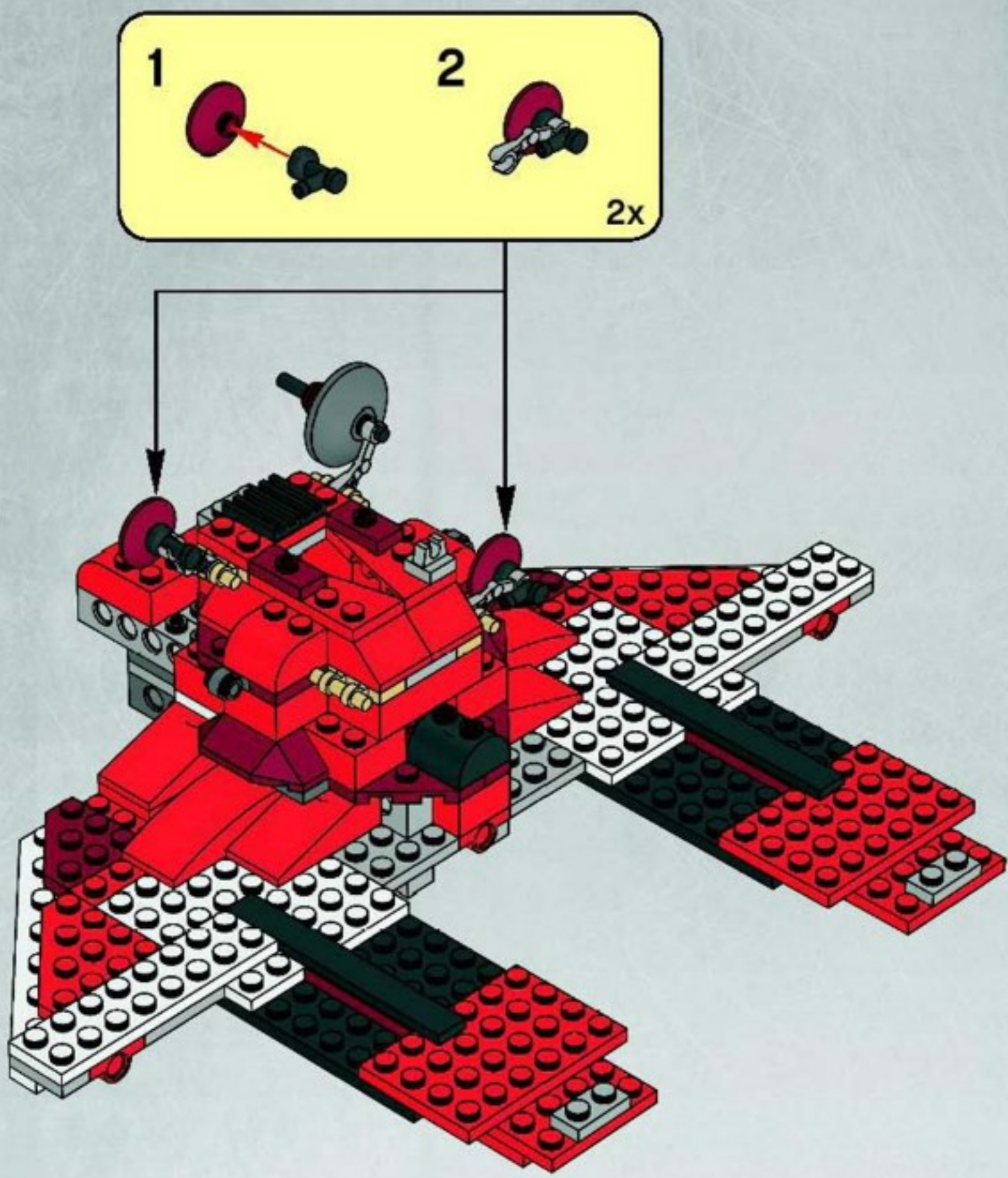

24

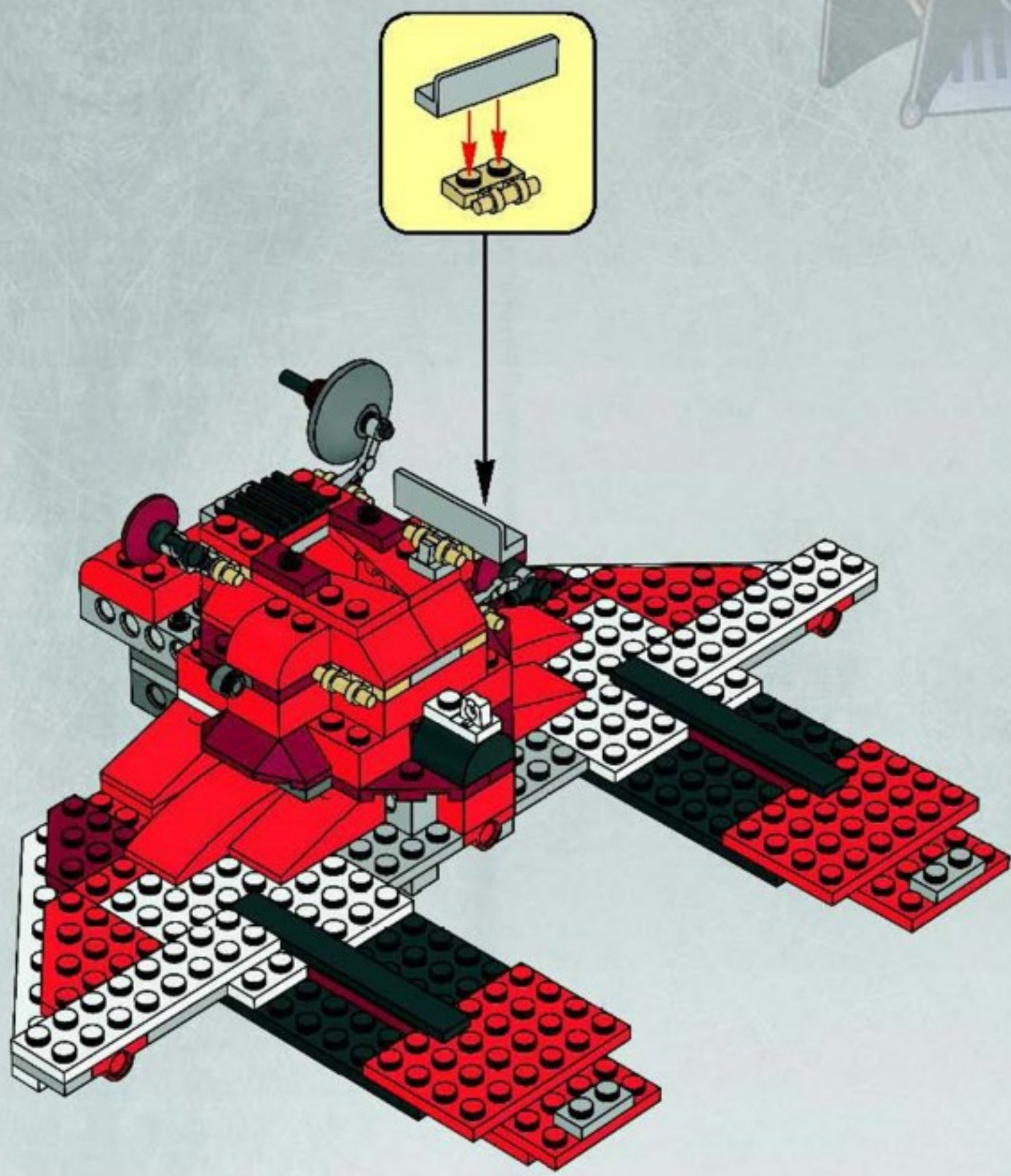

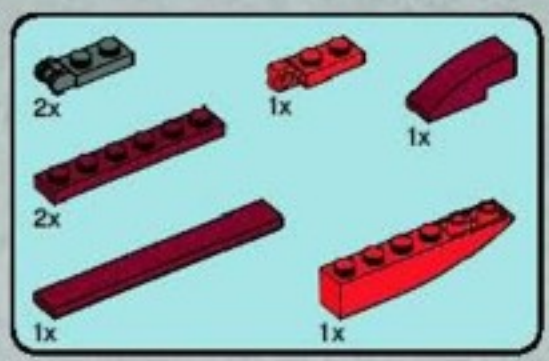

25

1

2

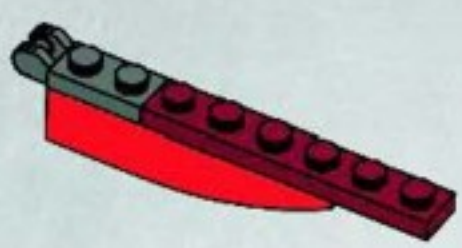

3

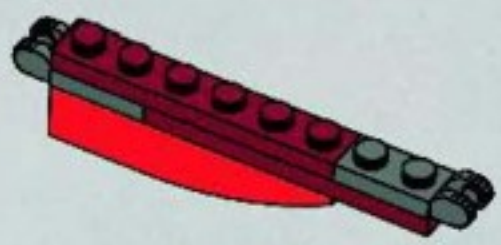

4

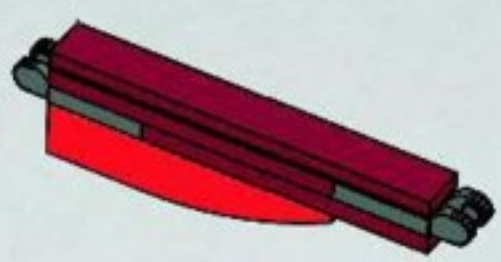

5

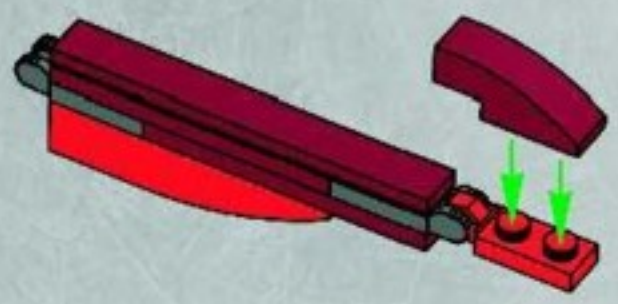

6

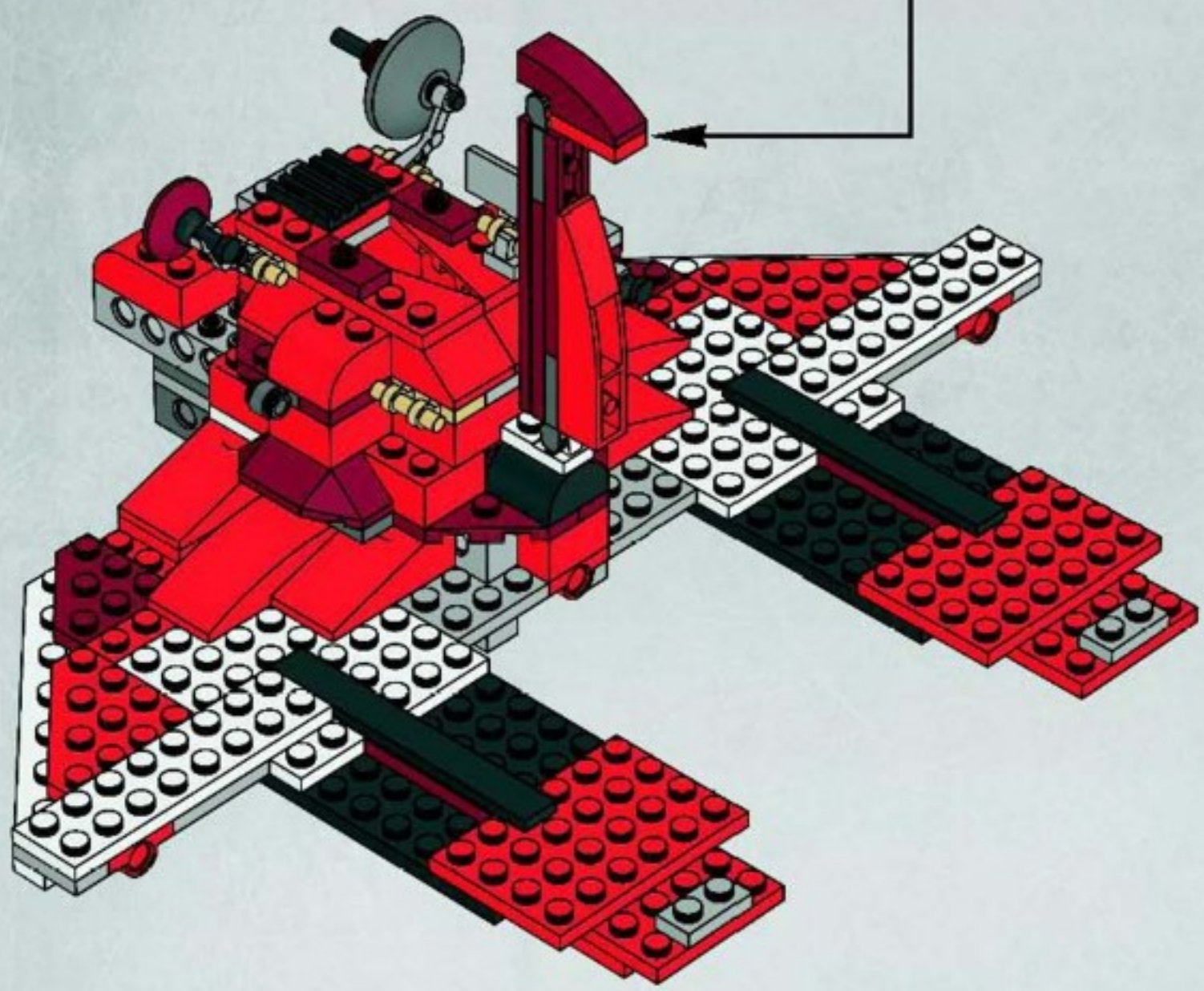

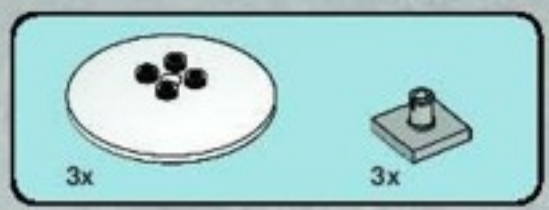

26

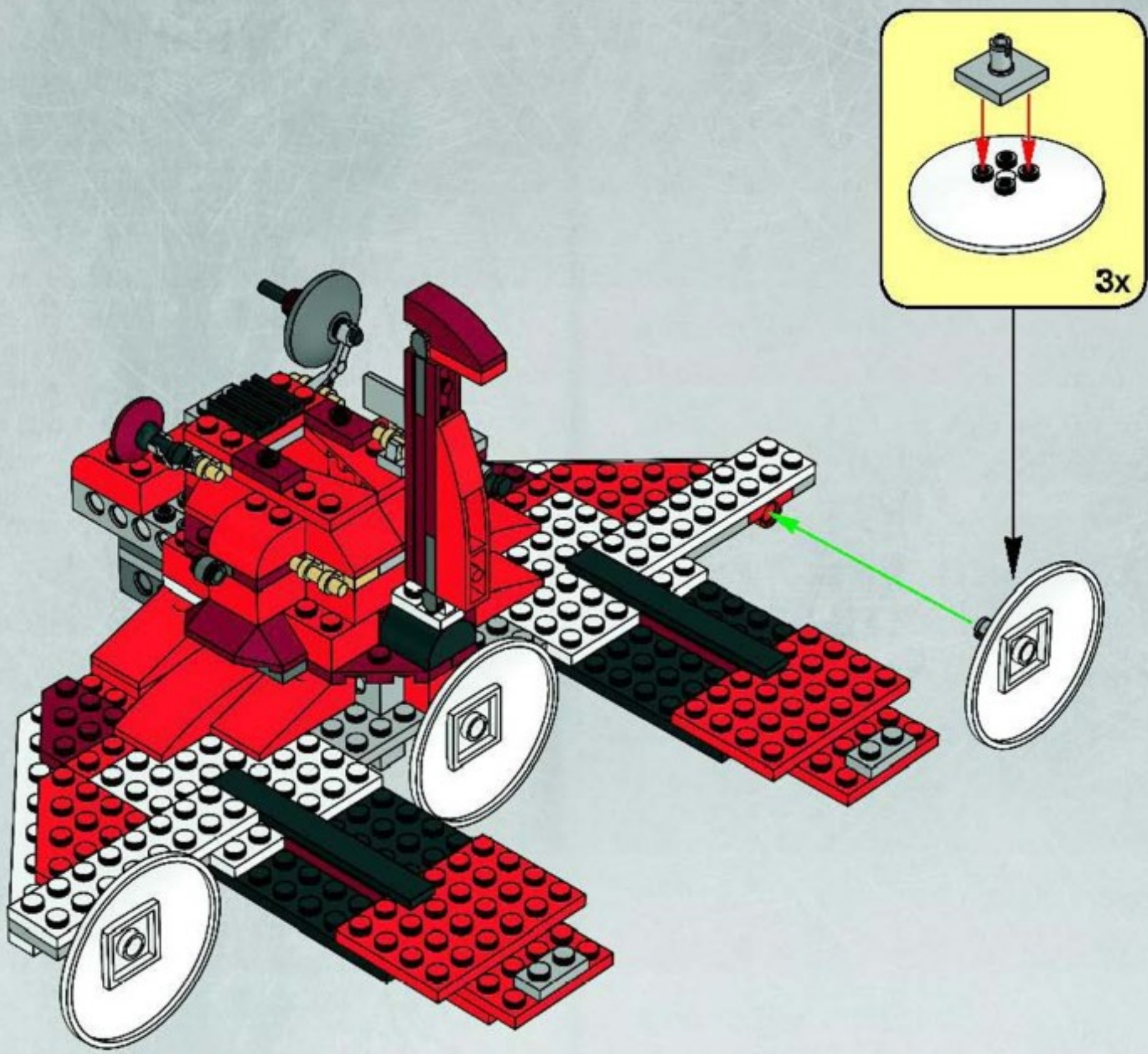

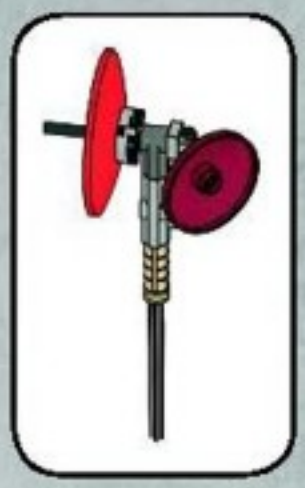

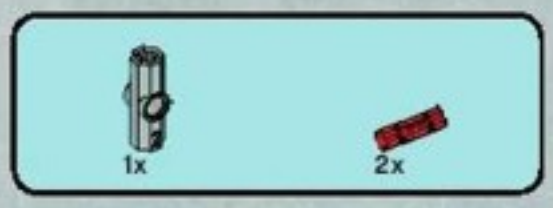

1

2

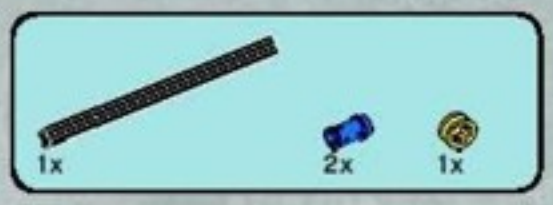

3

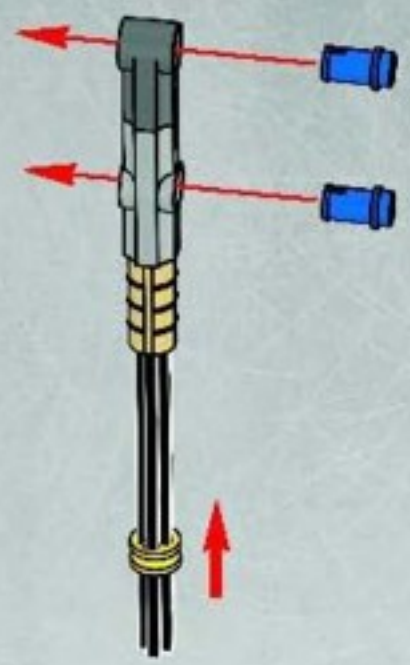

4

5

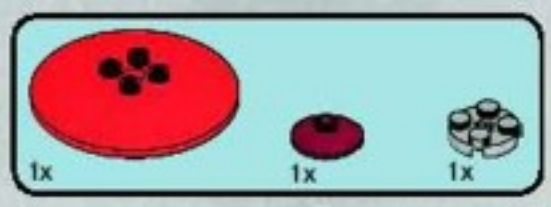

6

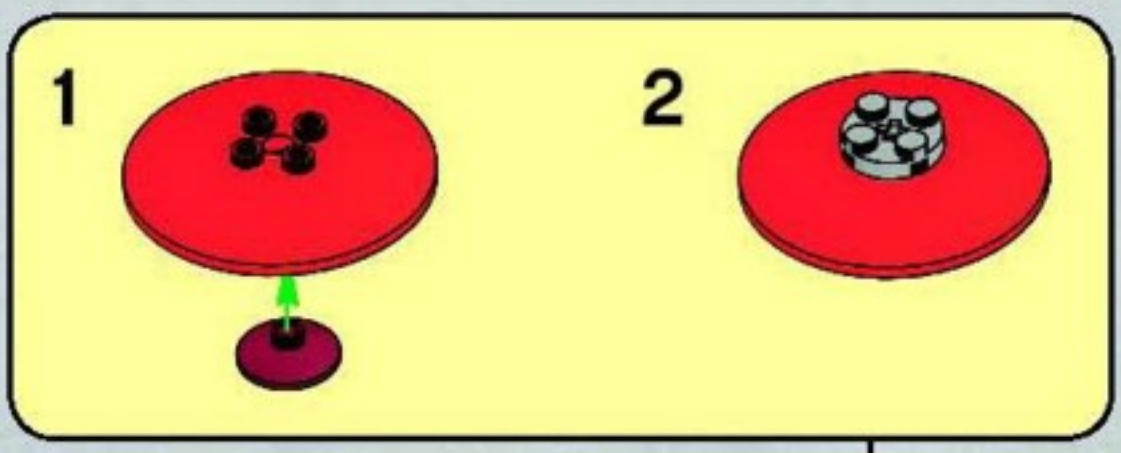

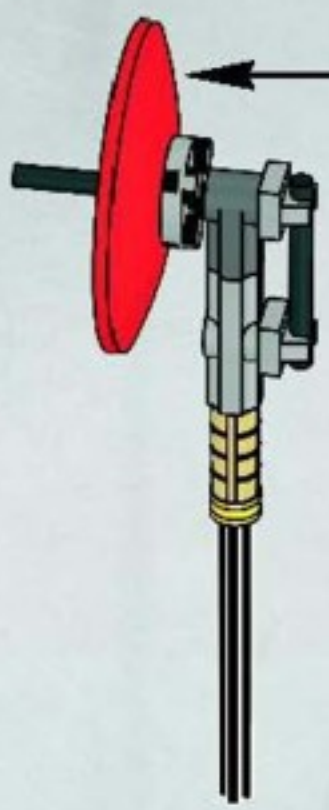

7

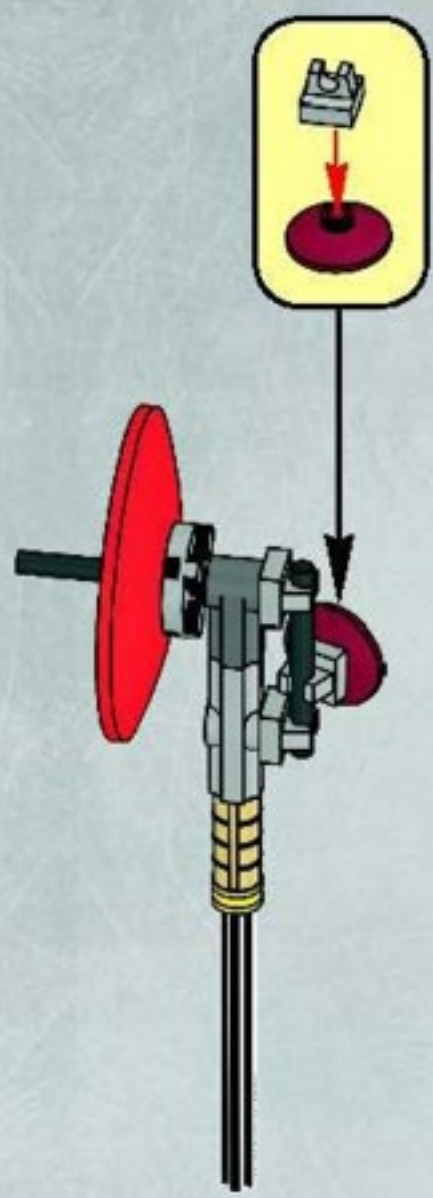

8

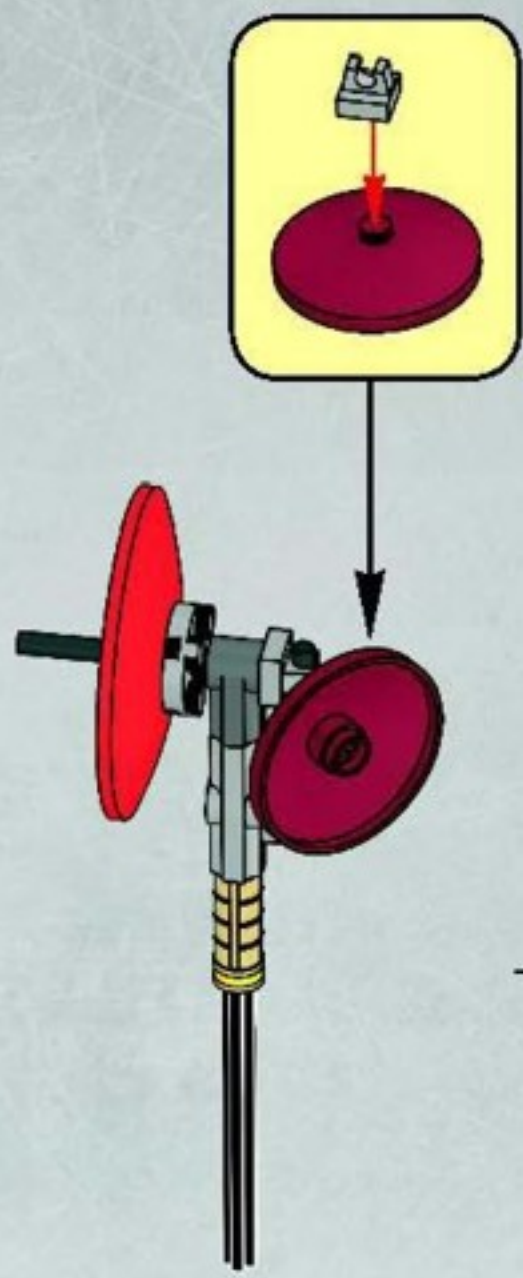

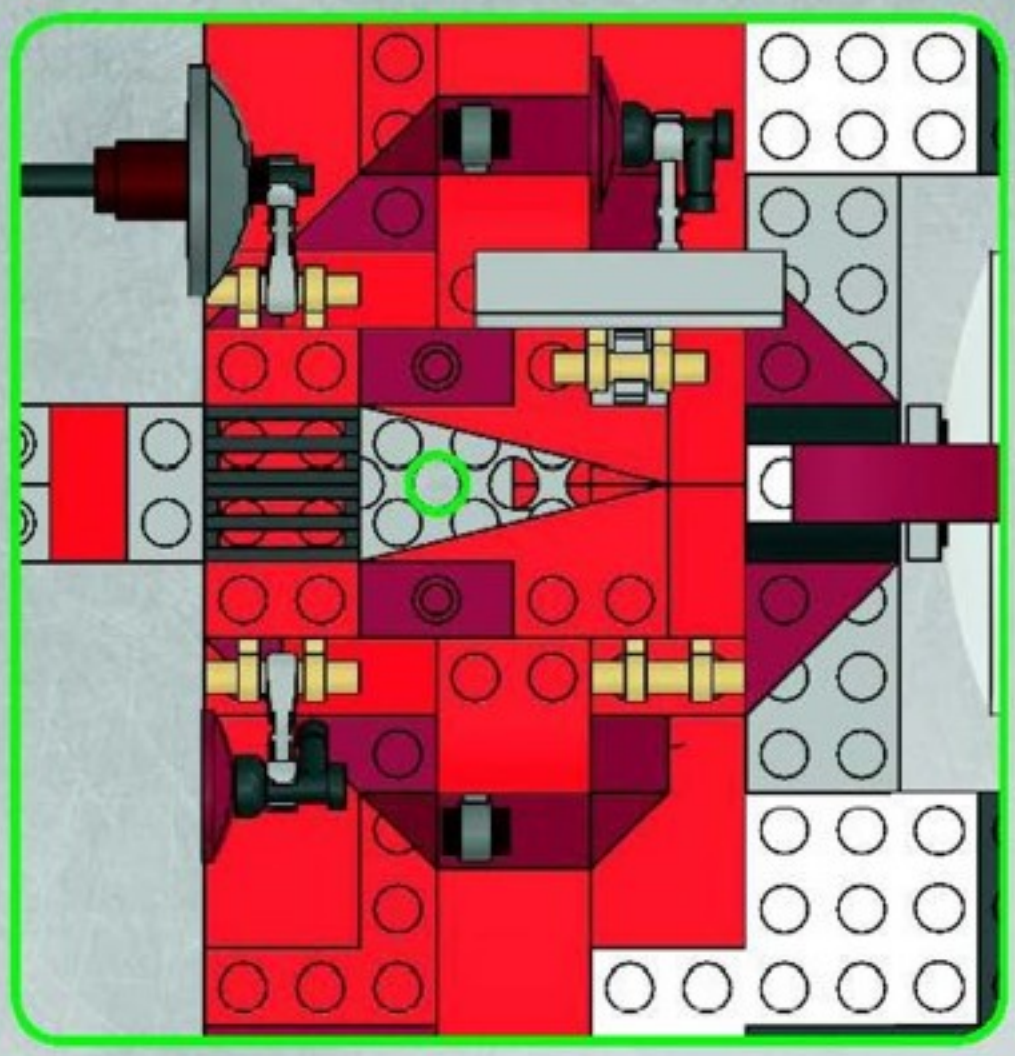

27

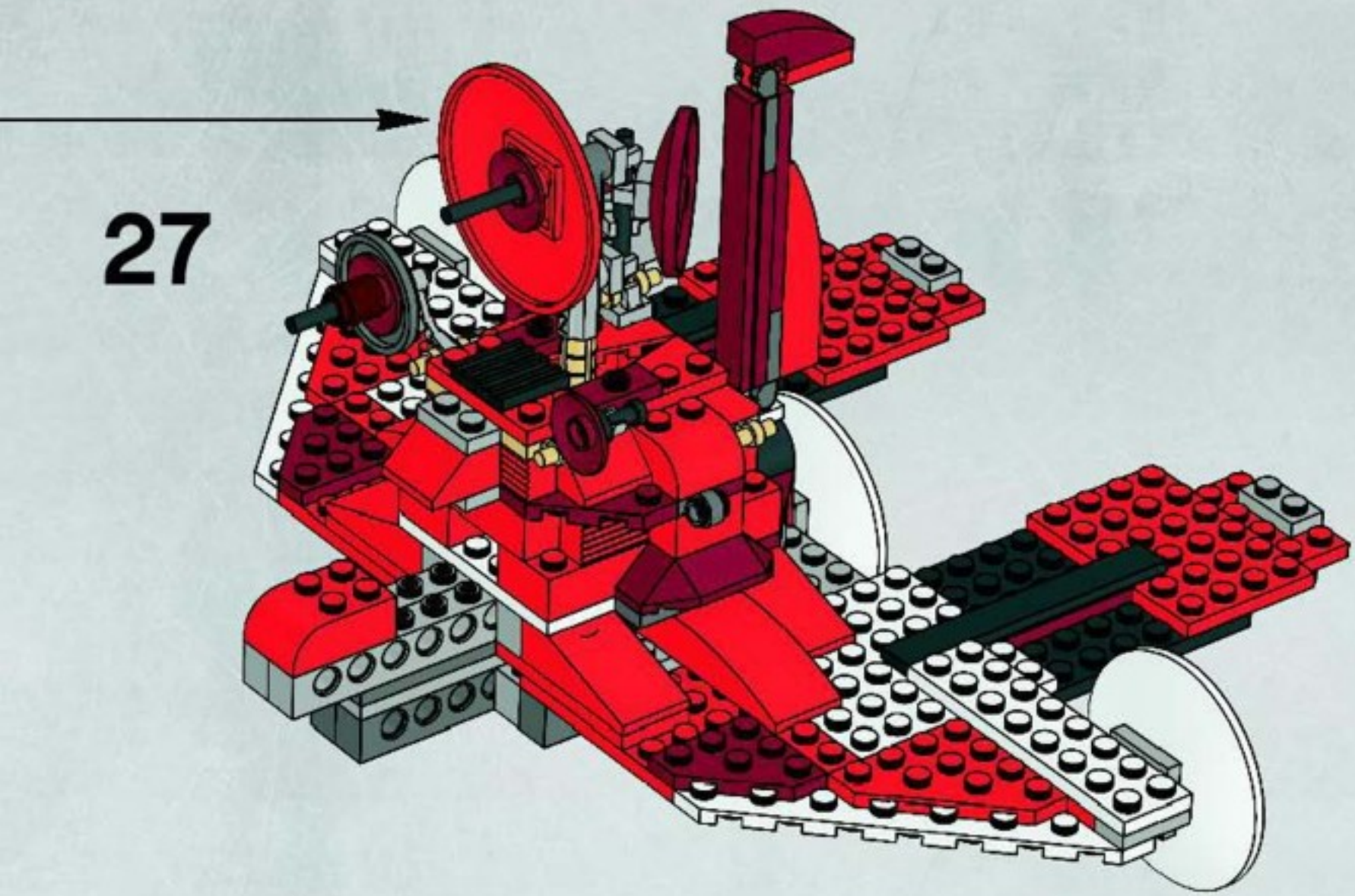

28

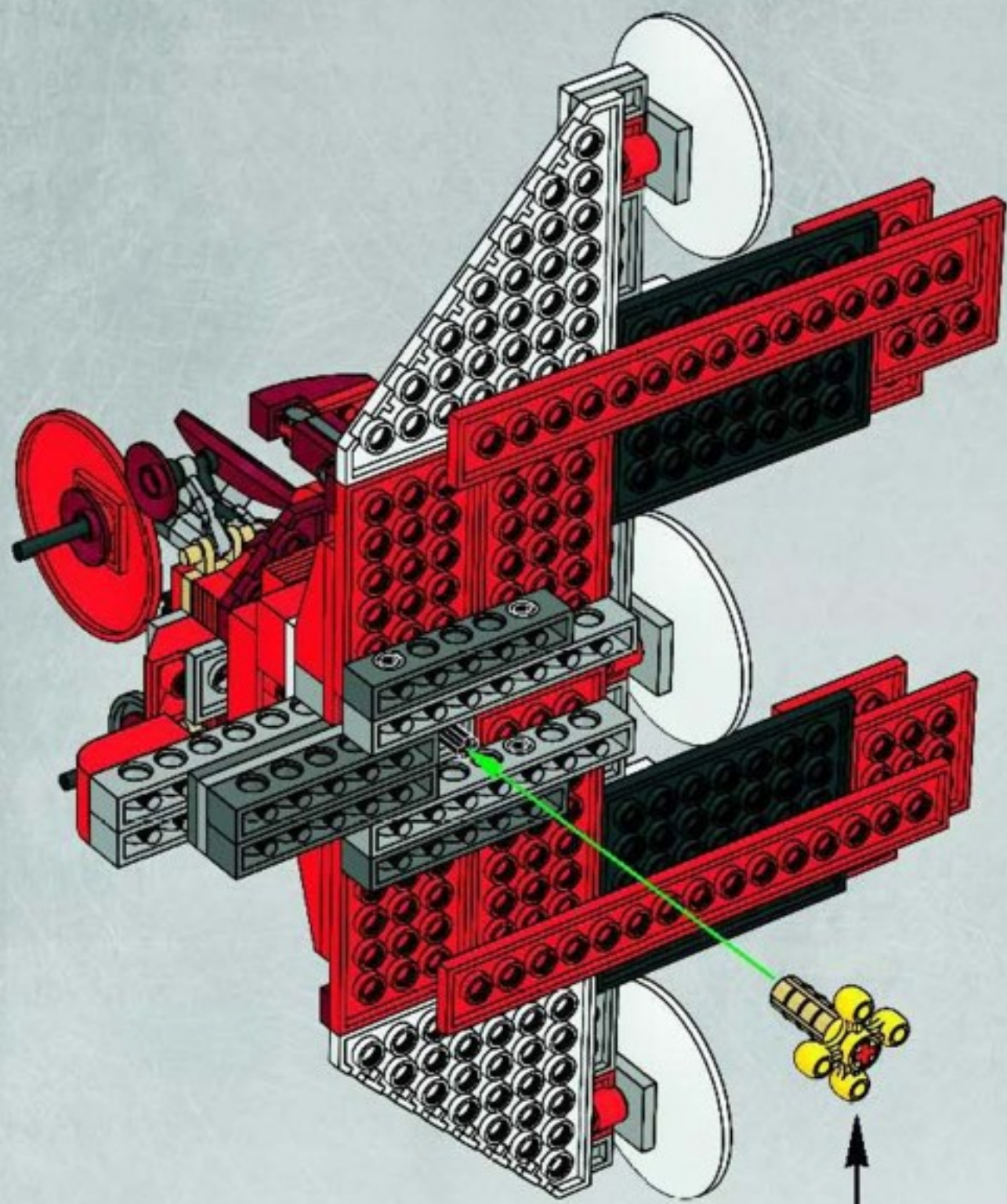

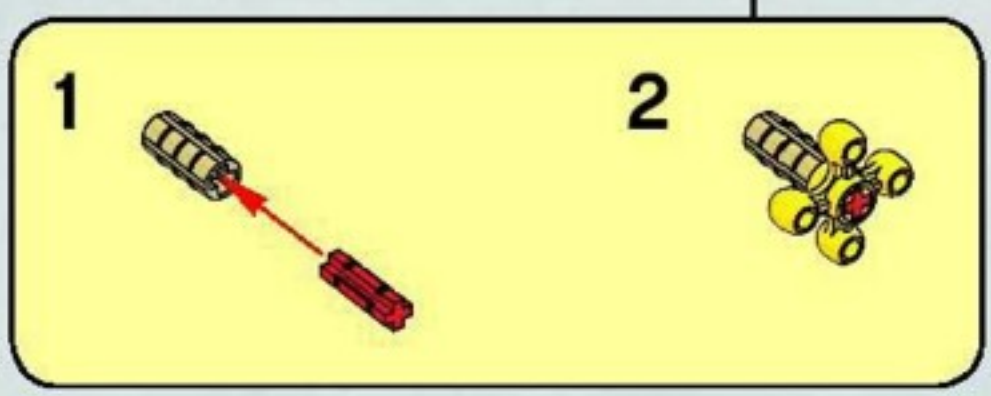

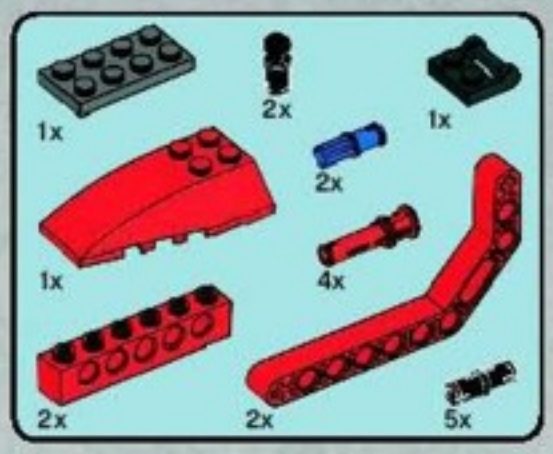

29

1

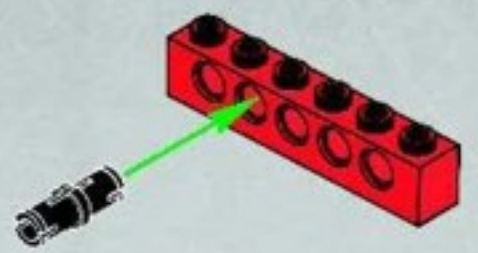

2

3

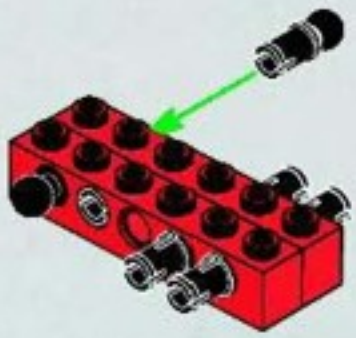

4

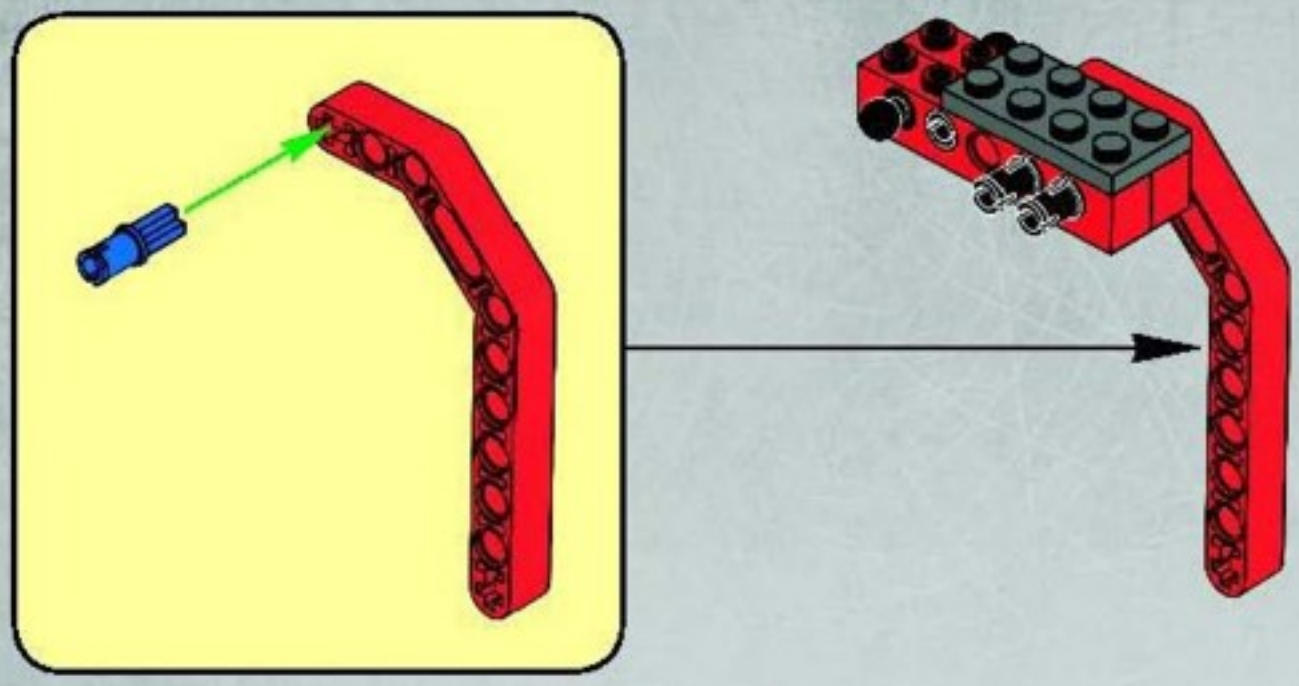

5

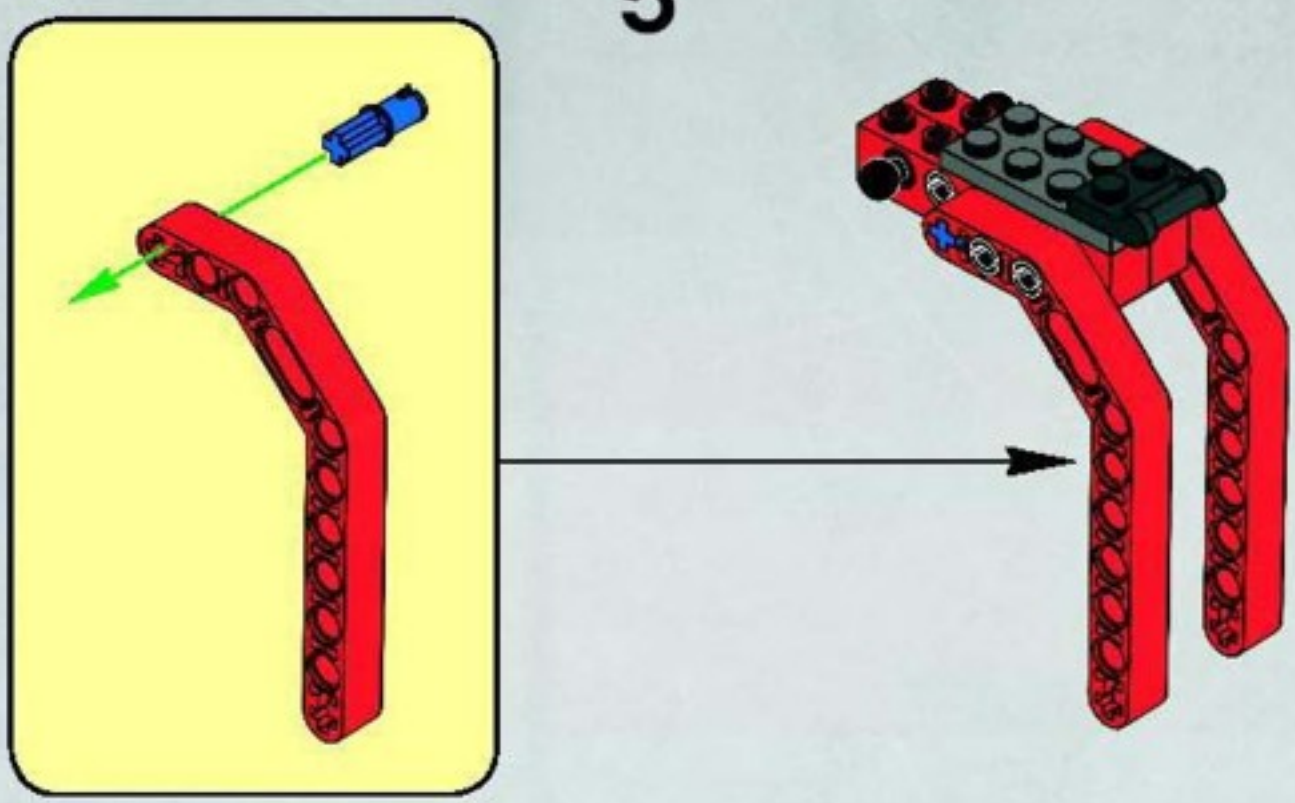

6

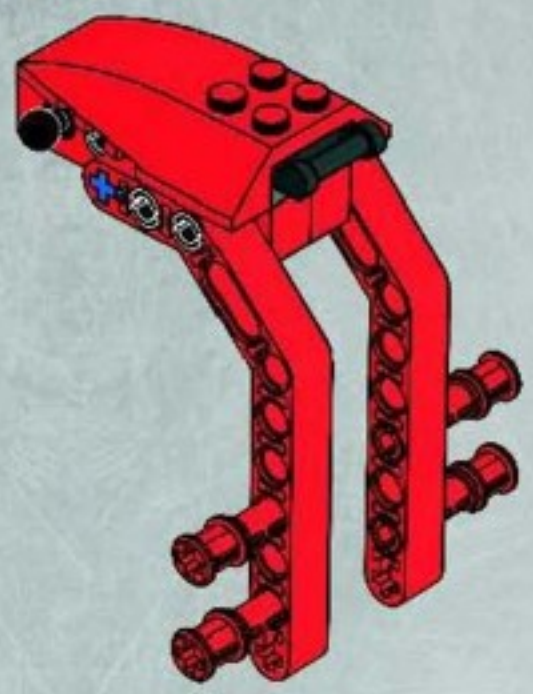

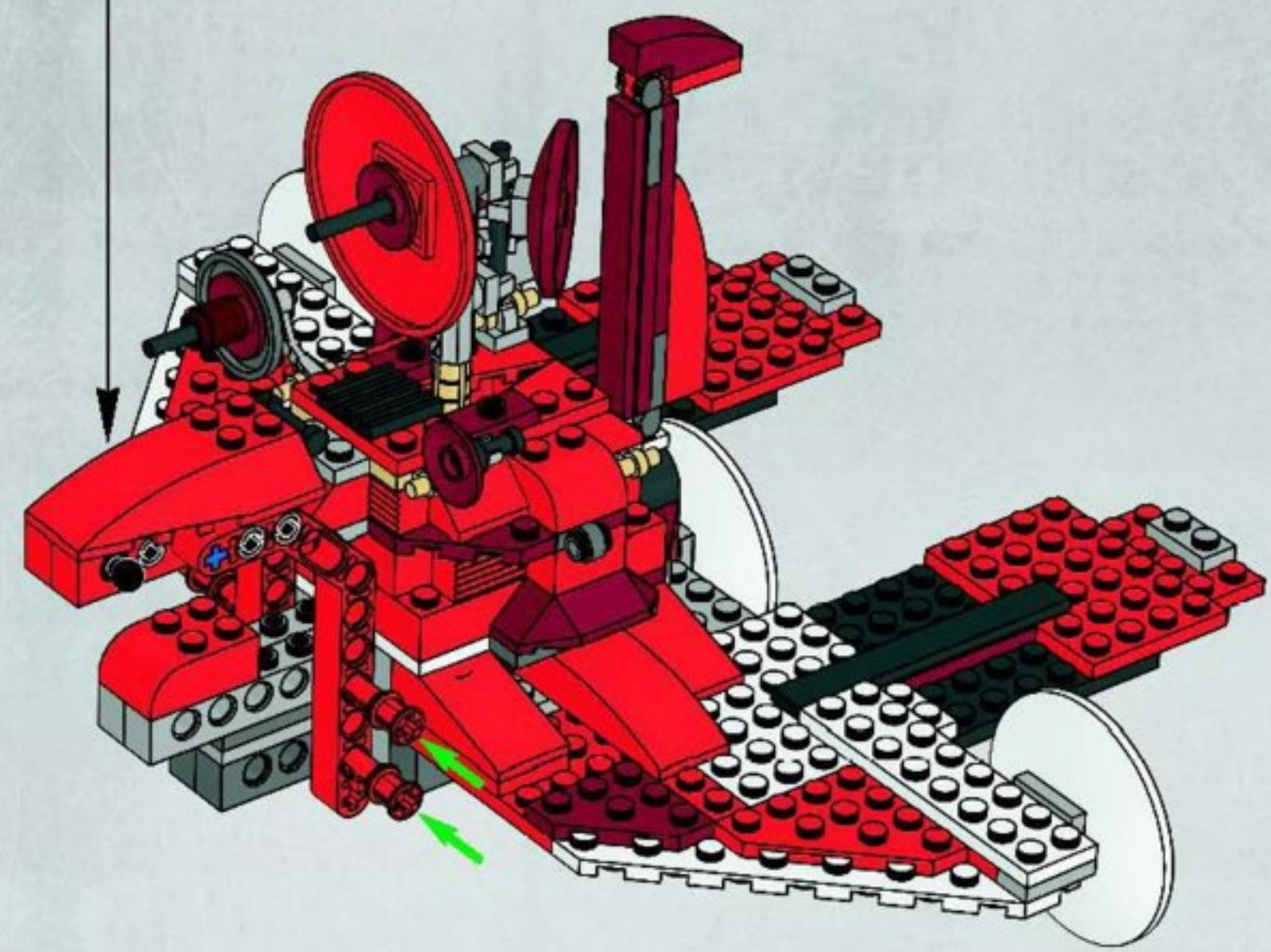

30

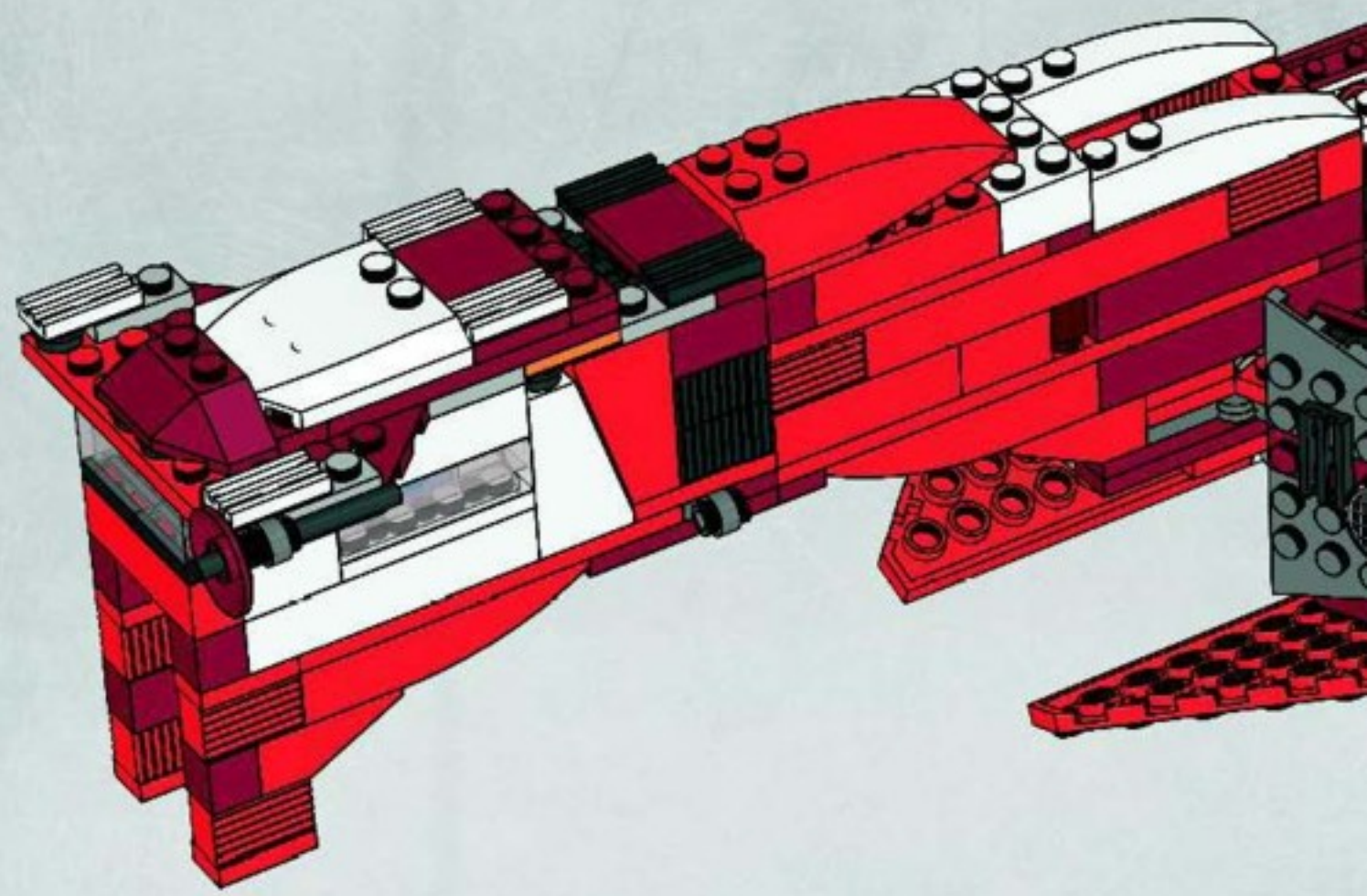

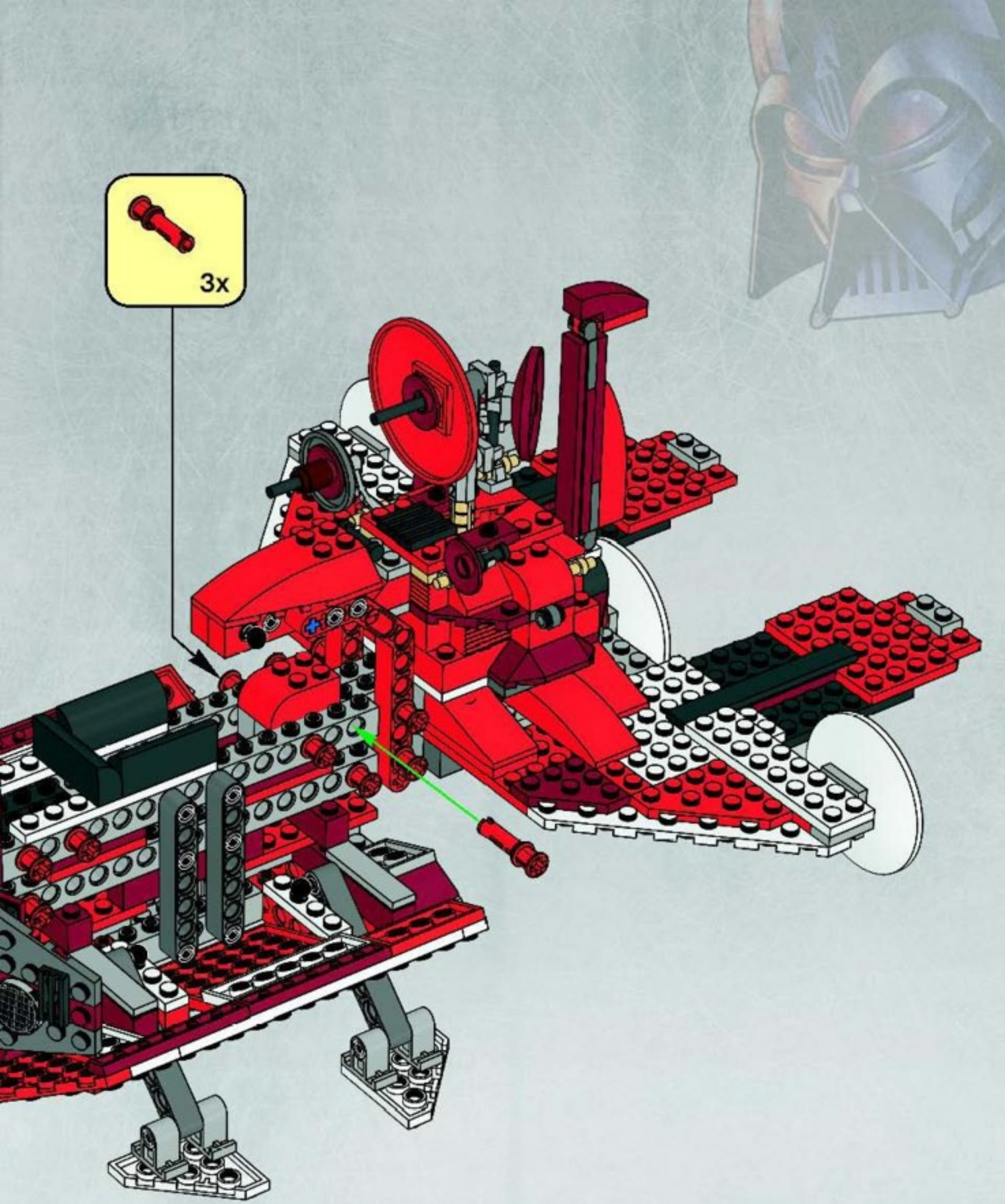
3x

SERVICE
WWW.LEGO.COM
©2007 The LEGO Group. 4518040

LEGO STAR WARS

7665
2/2

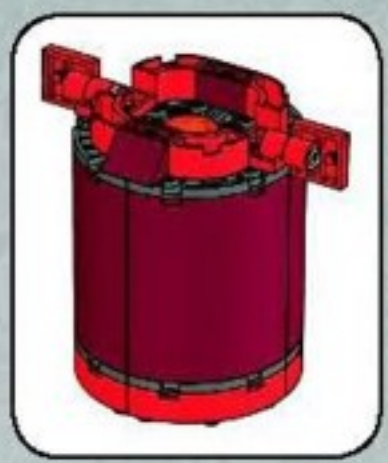

1

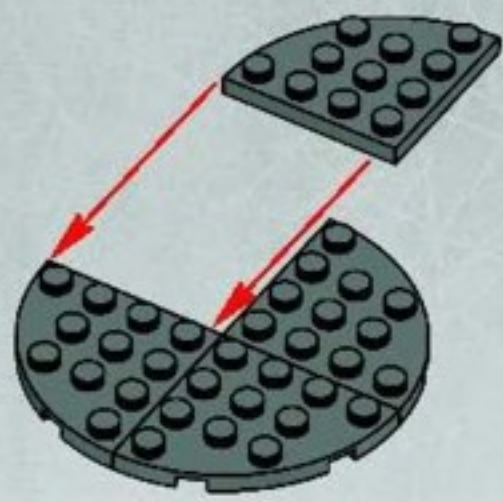

2

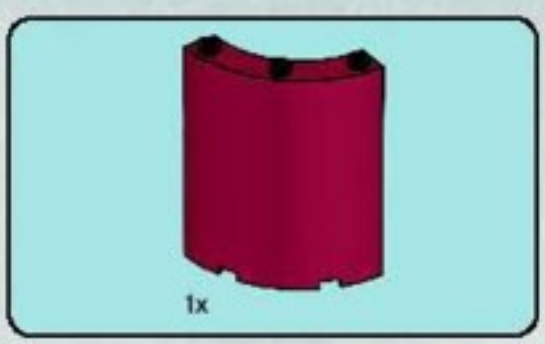

3

4

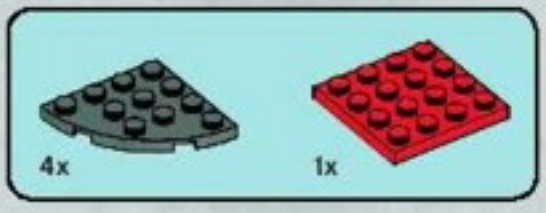

5

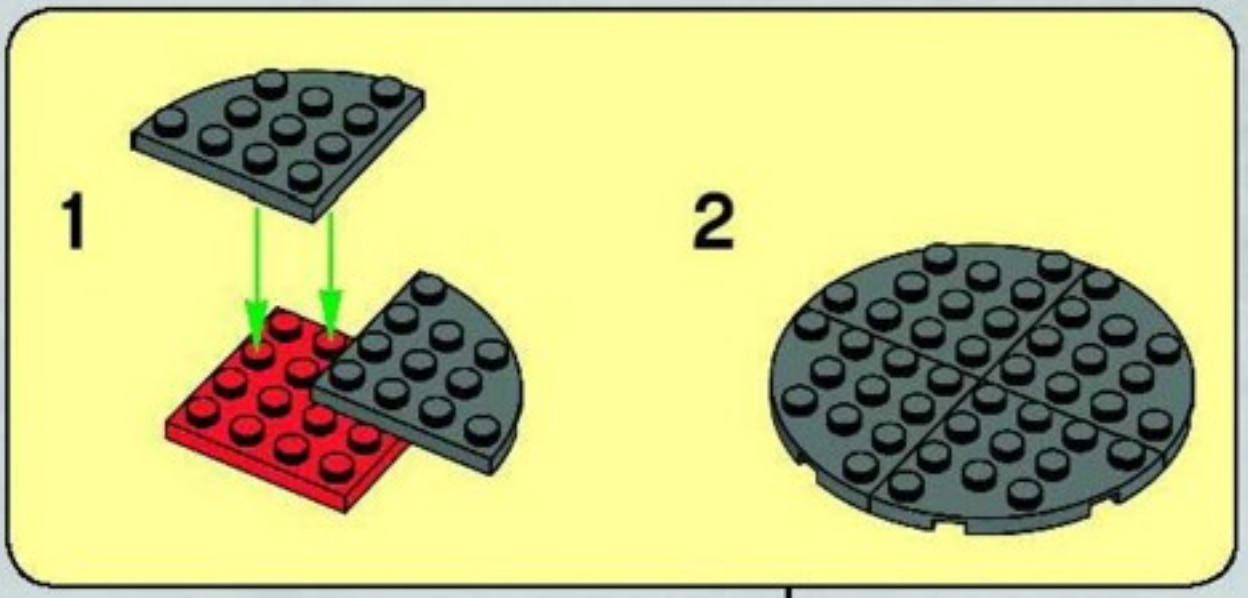

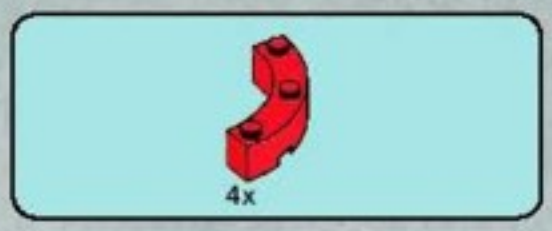

6

7

8

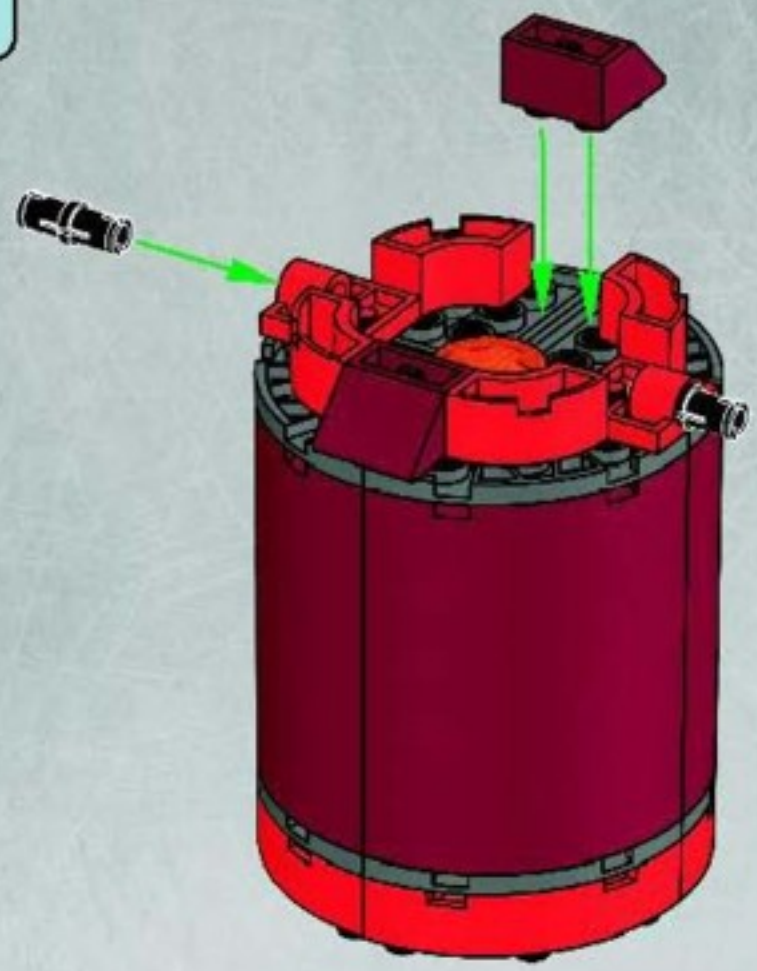

9

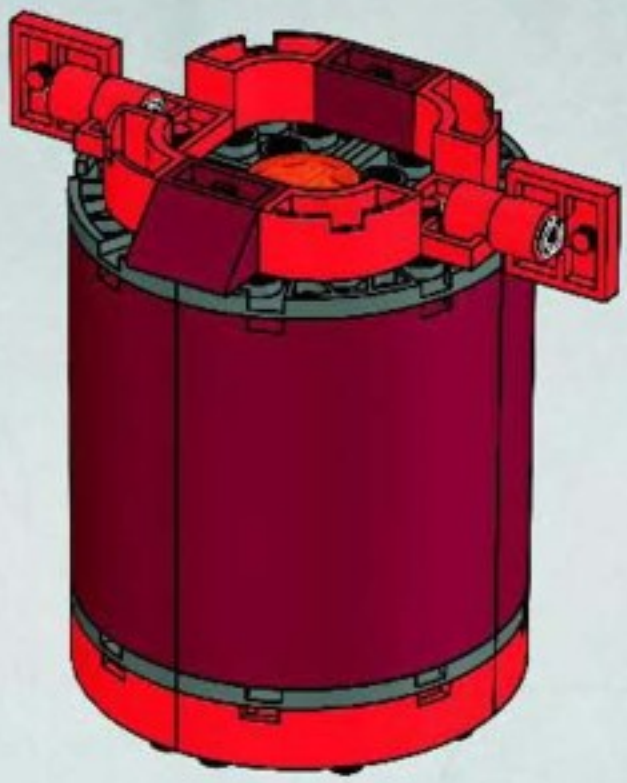

31

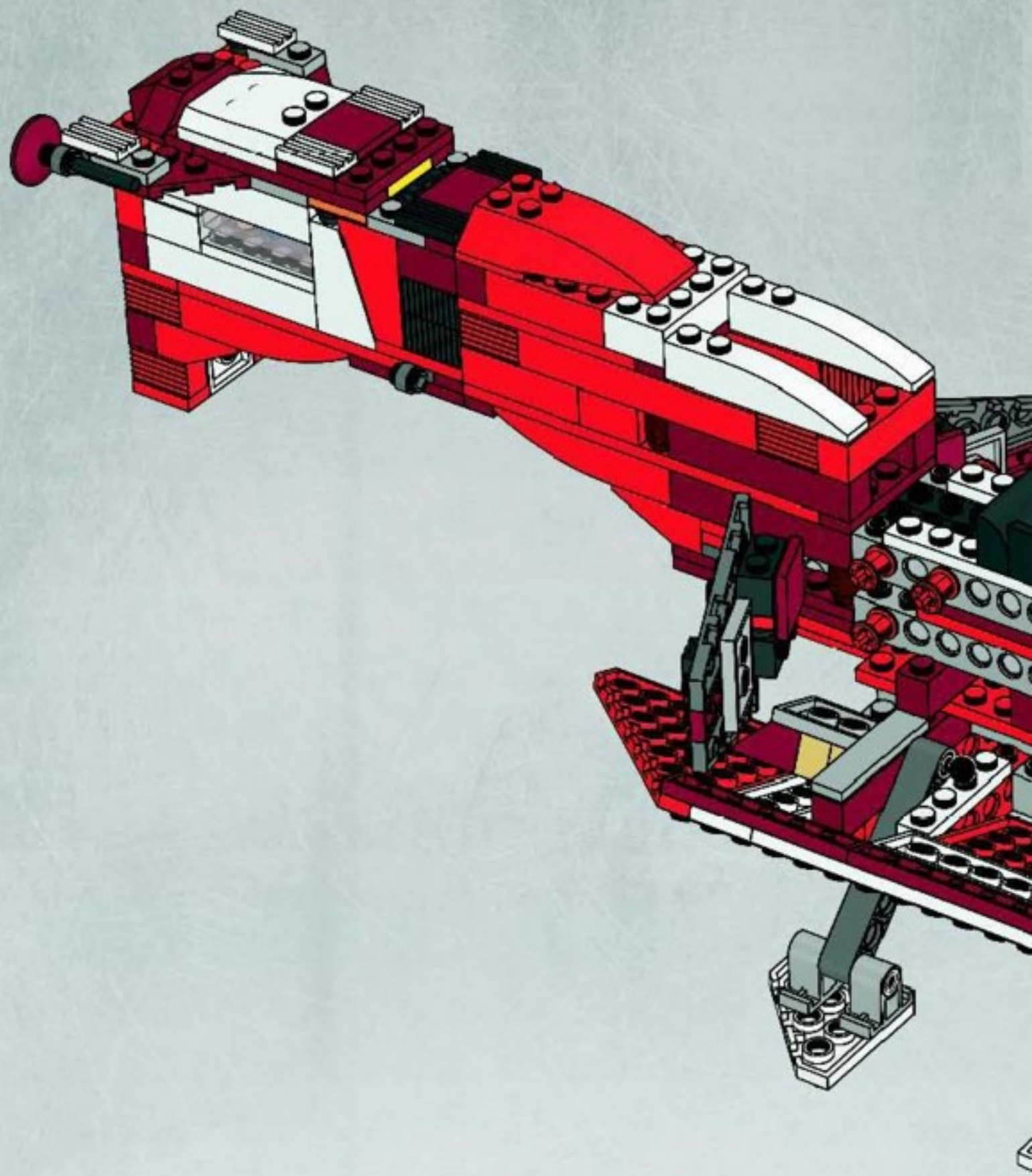

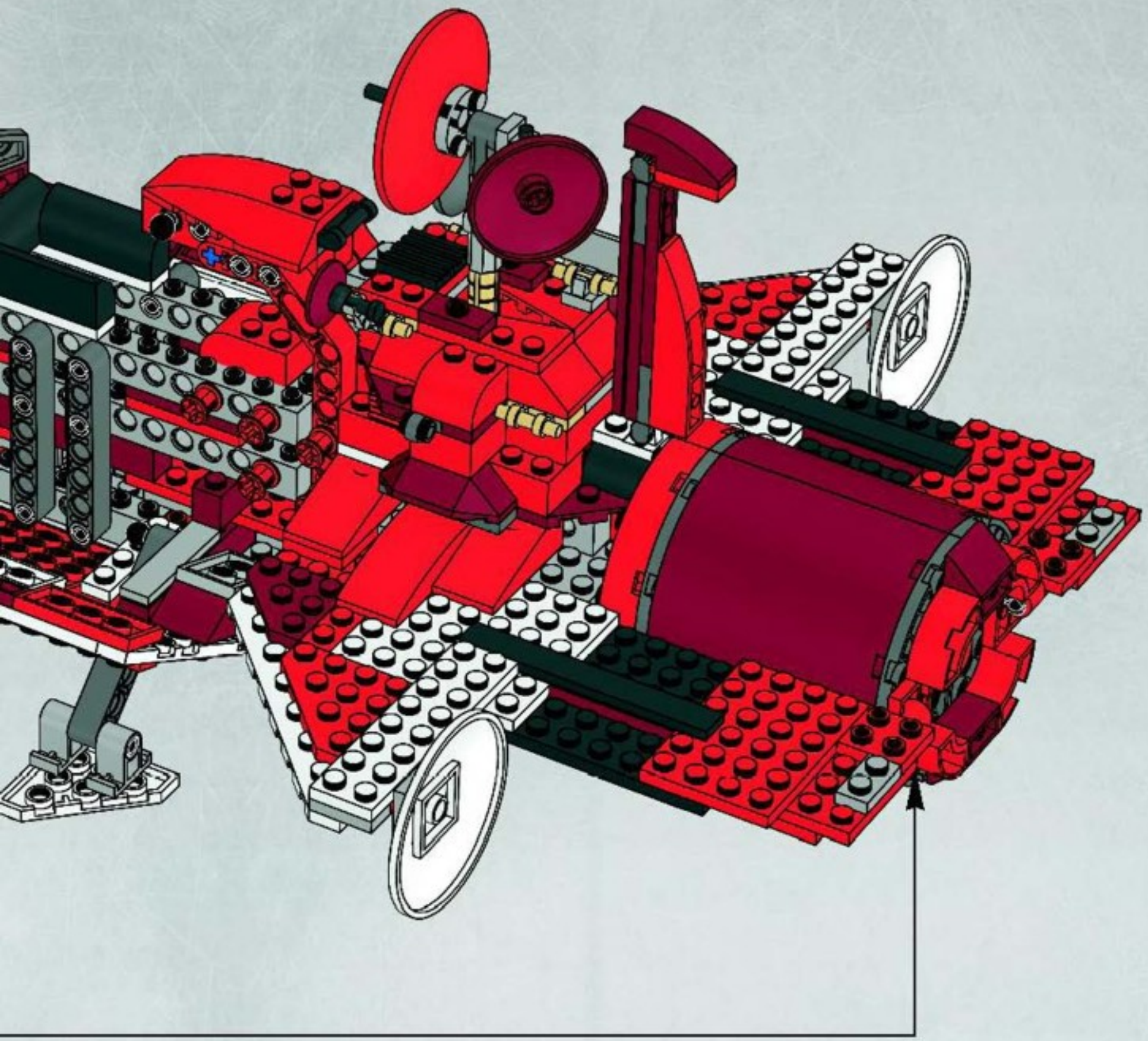

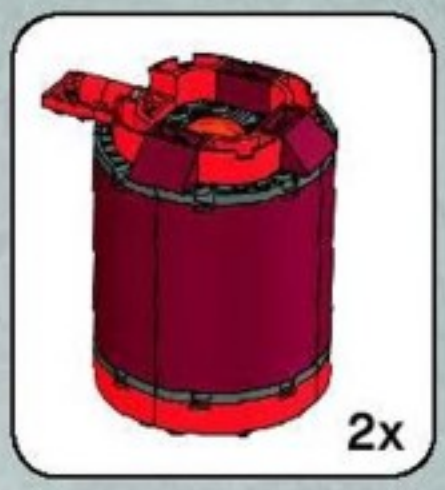

1

2

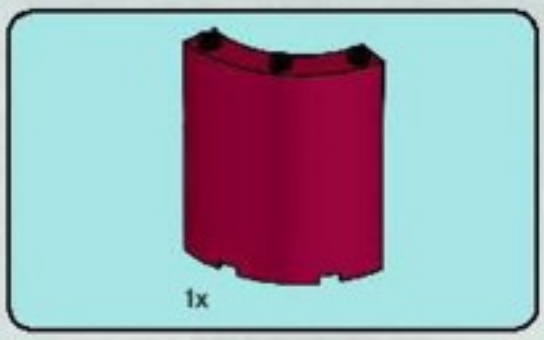

3

4

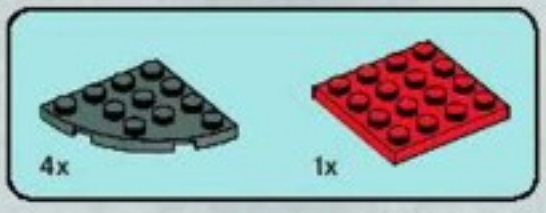

5

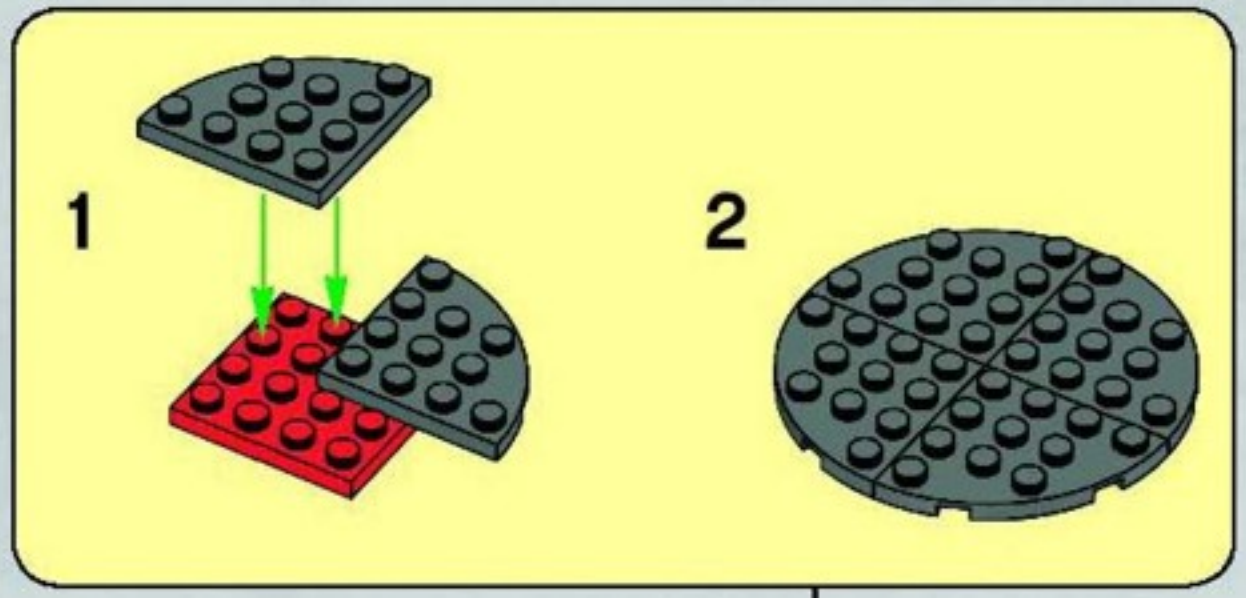

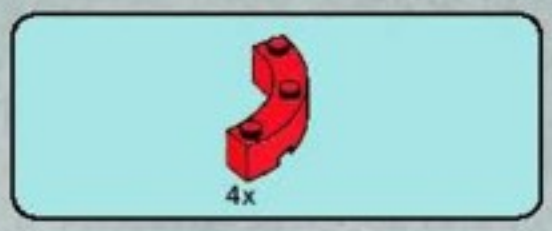

6

7

8

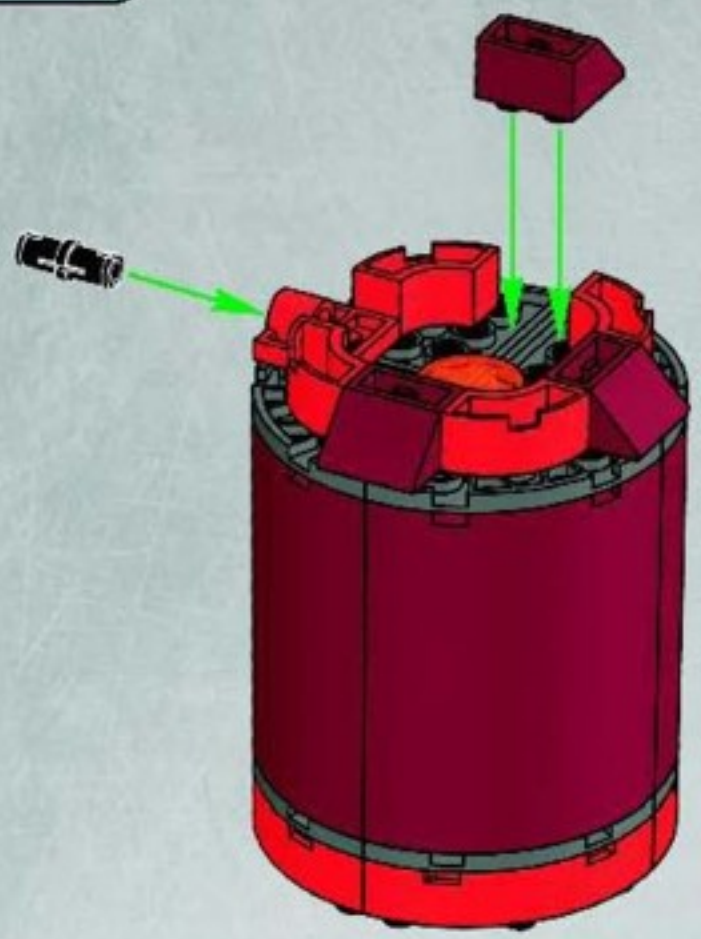

9

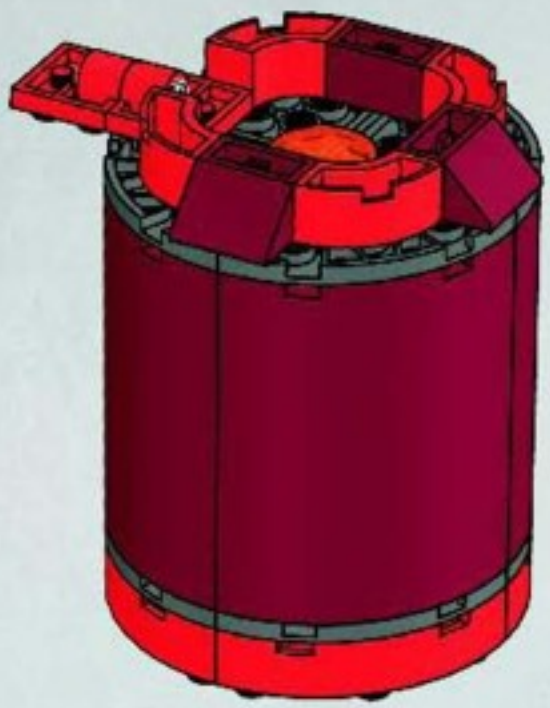

2x

32

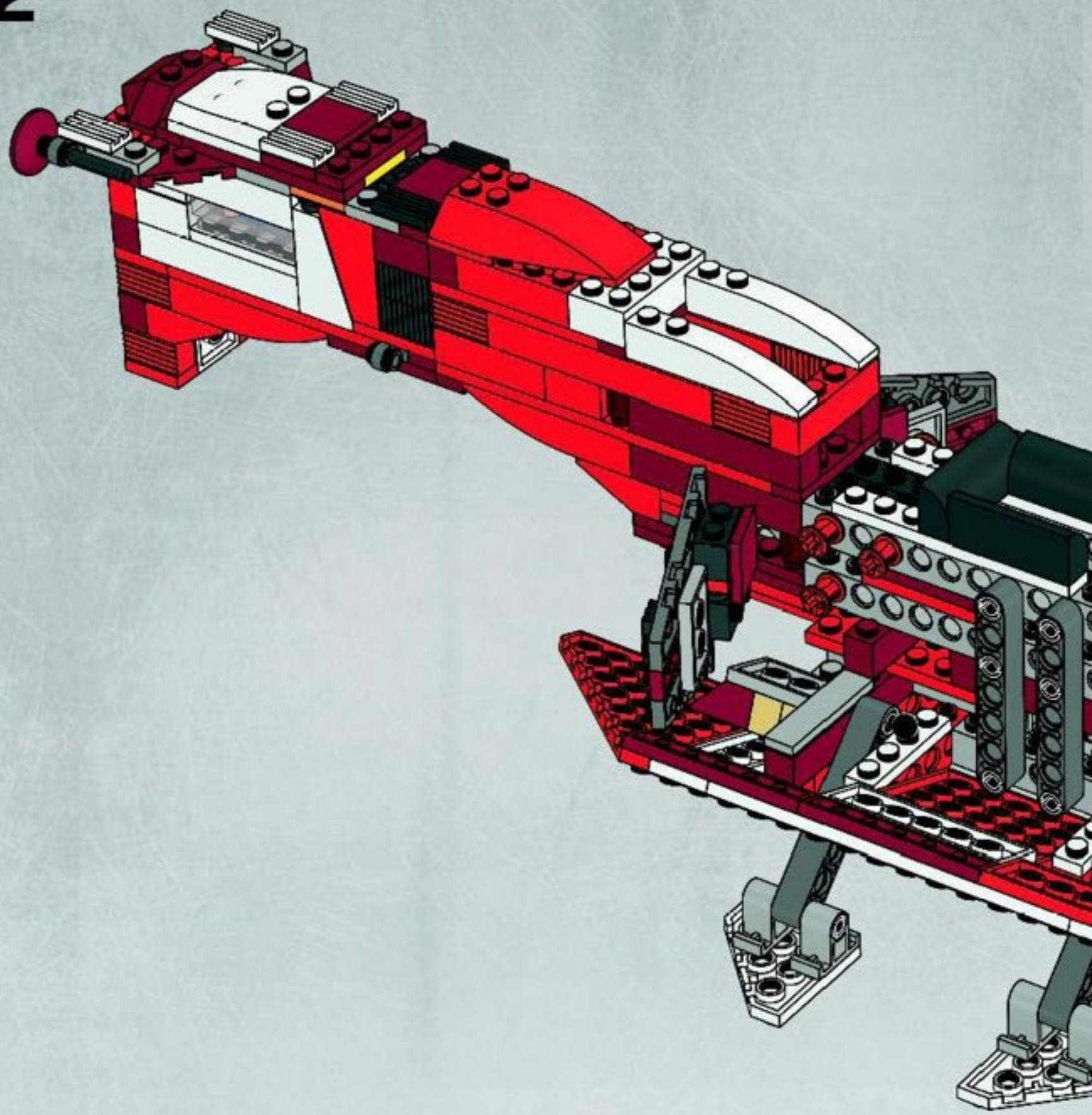

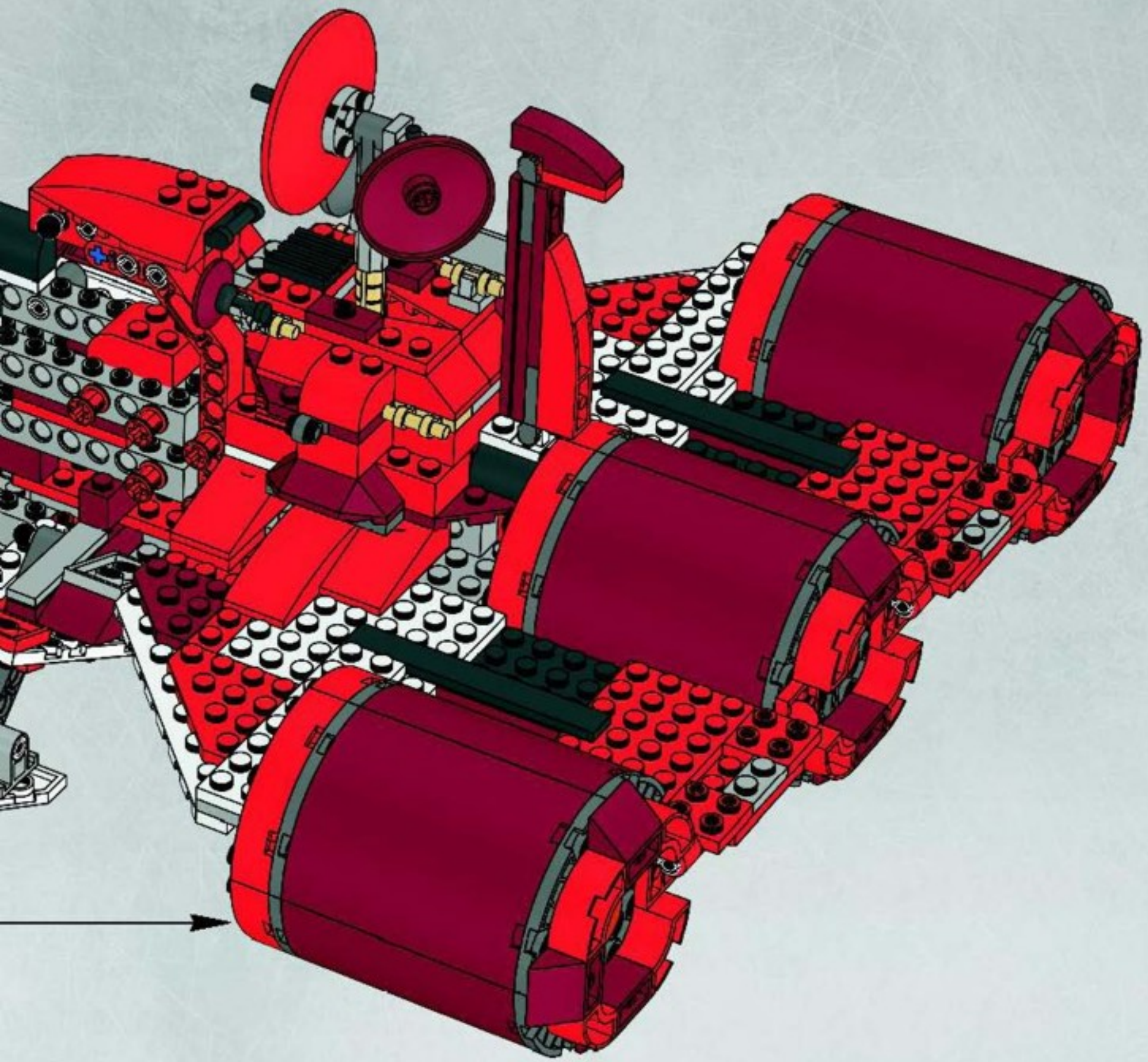

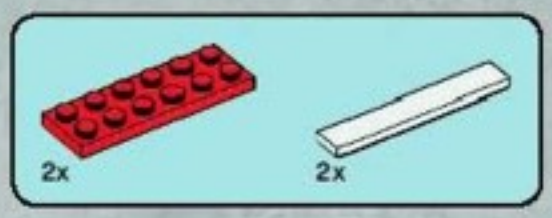

33

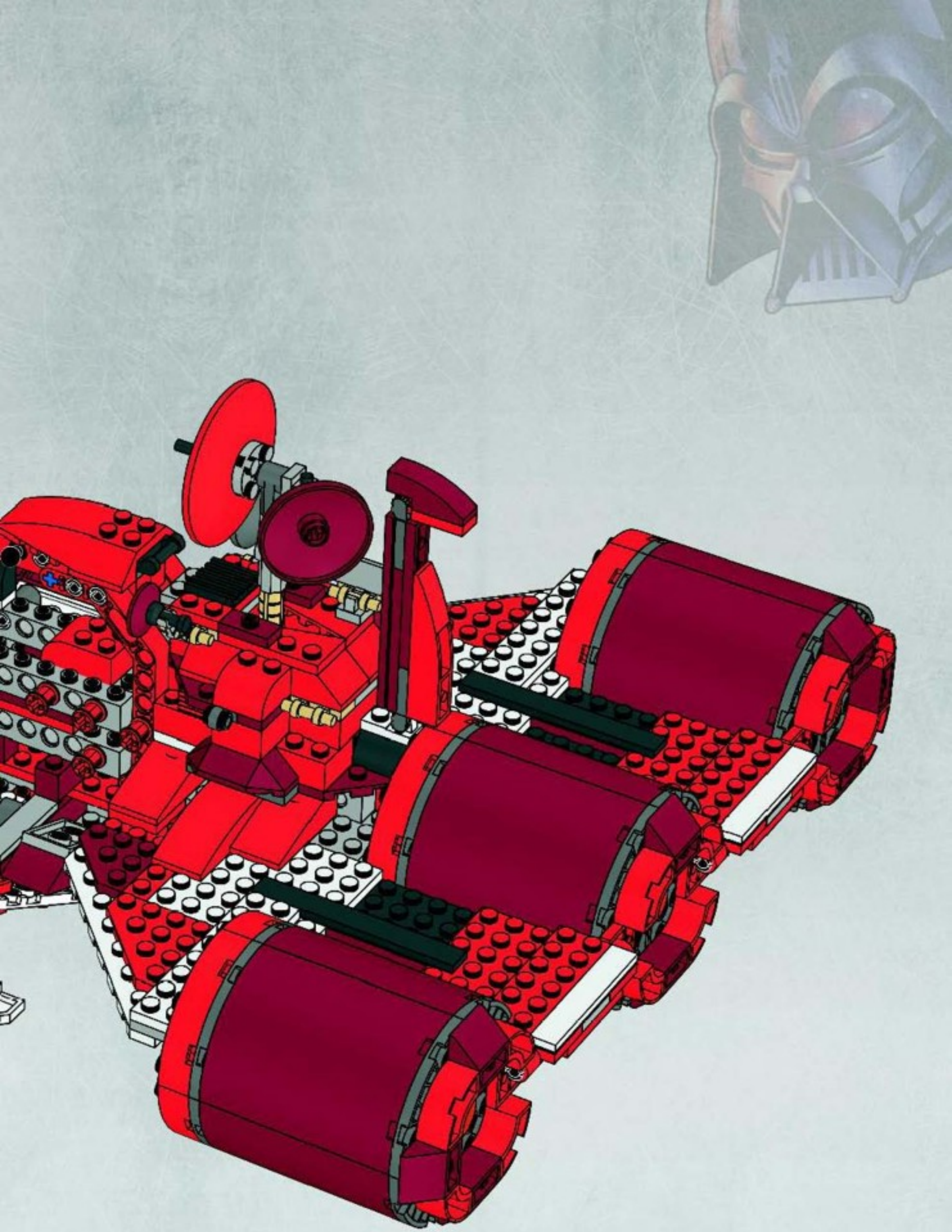

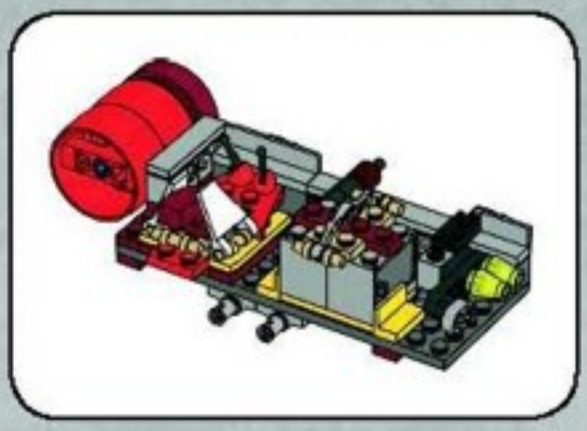

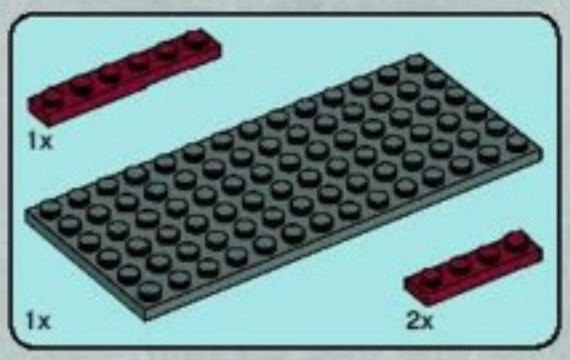

1

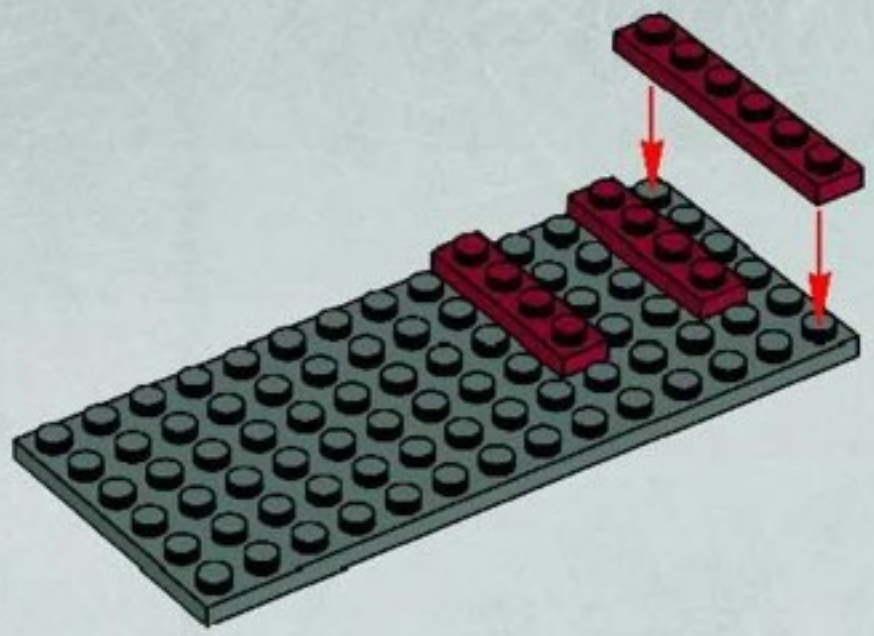

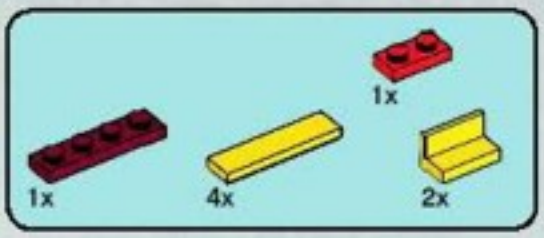

2

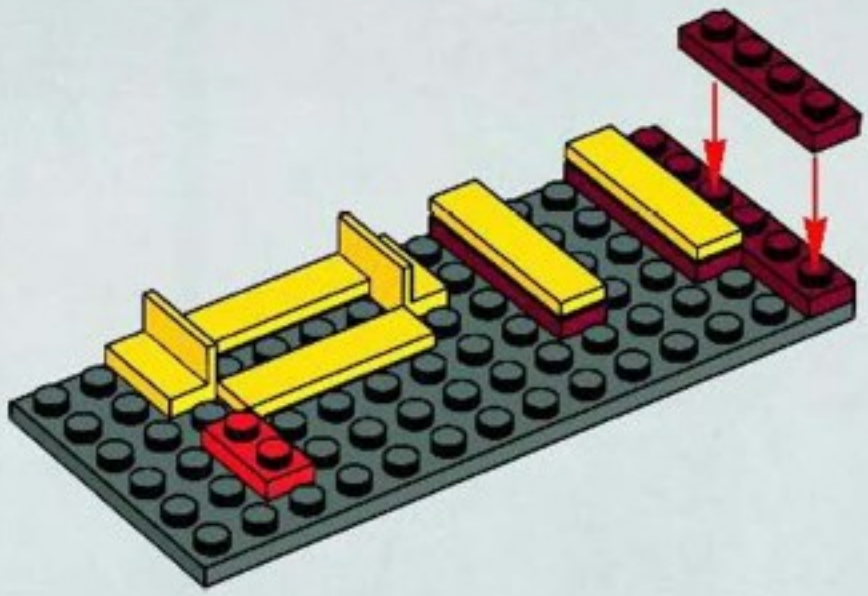

3

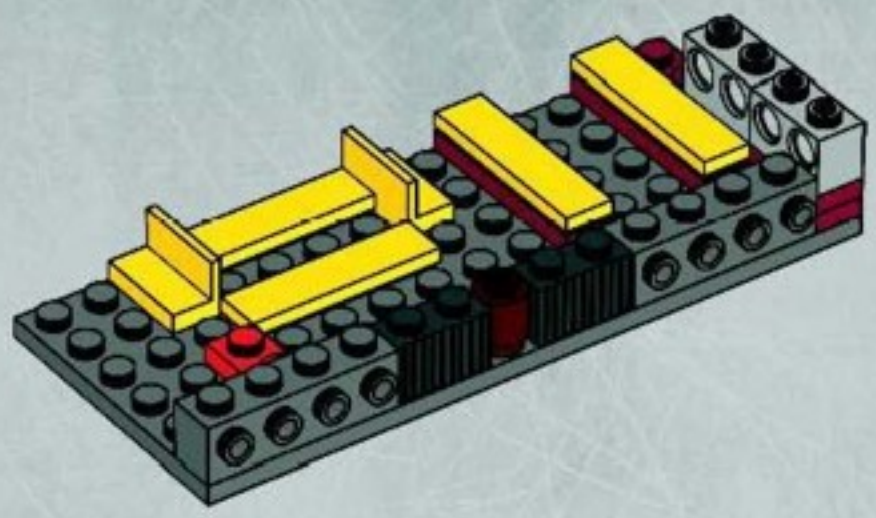

4

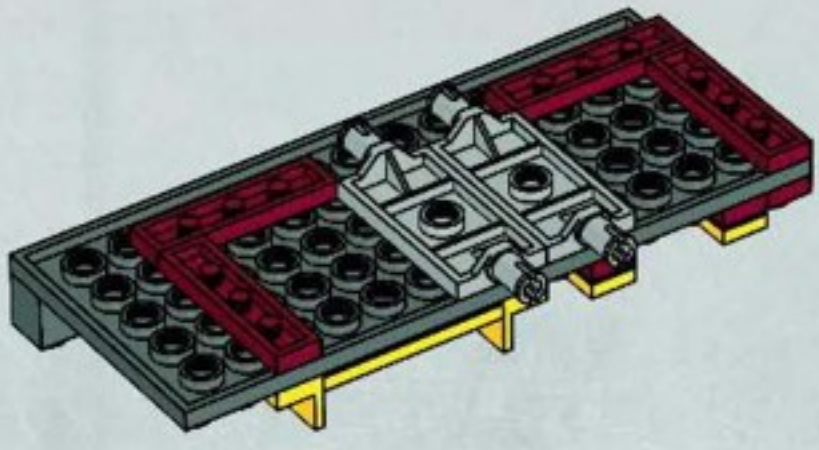

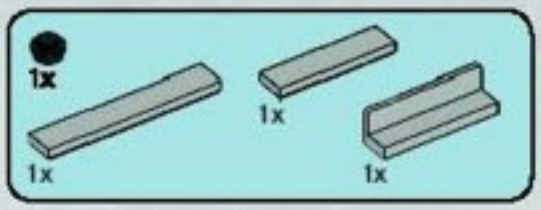

5

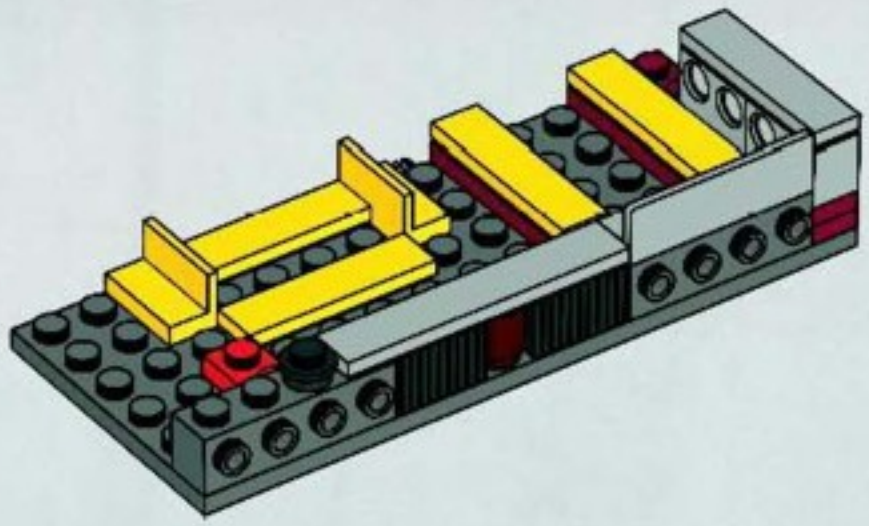

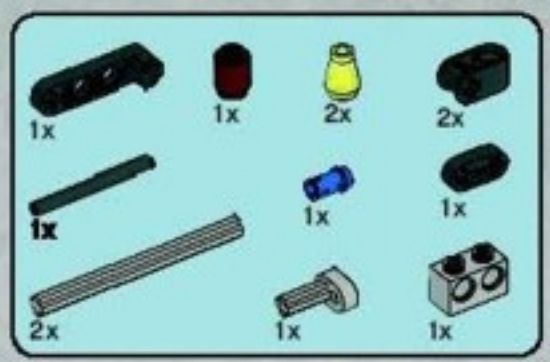

6

1

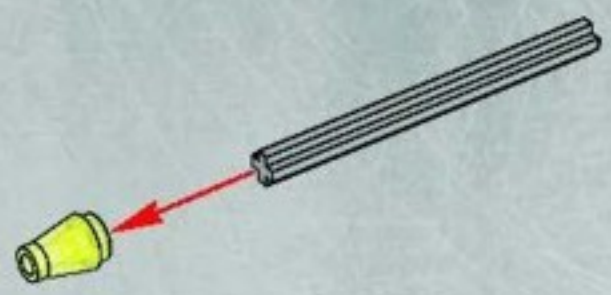

2

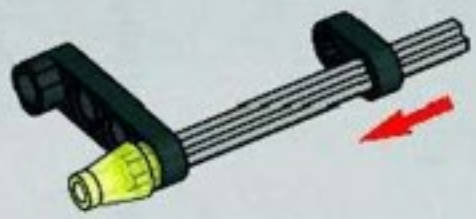

3

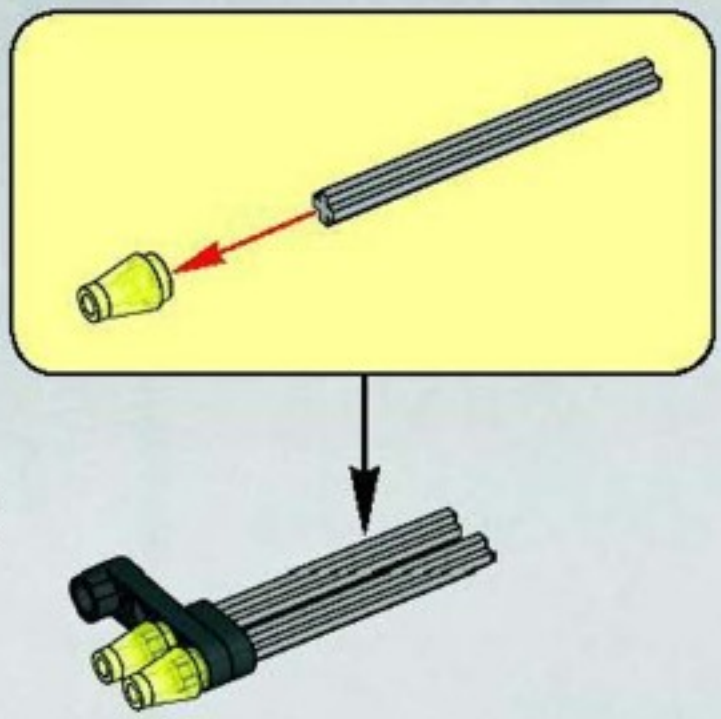

4

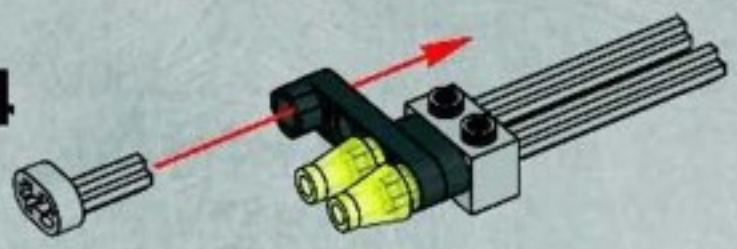

5

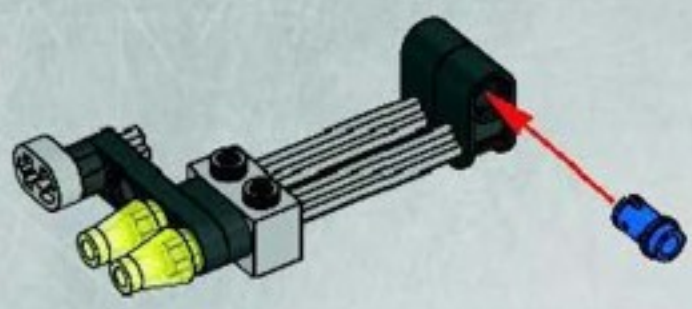

6

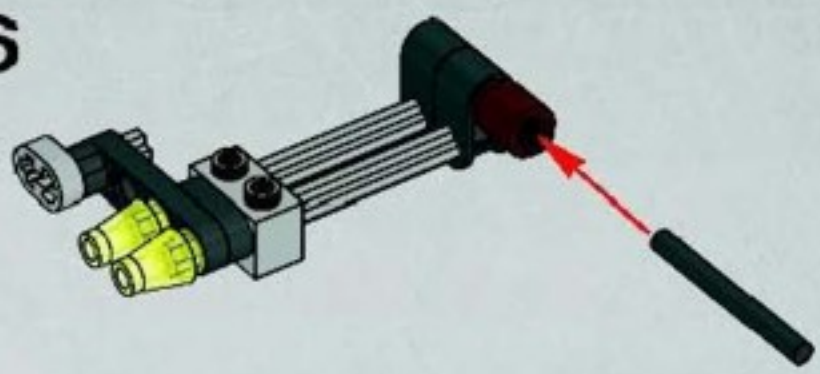

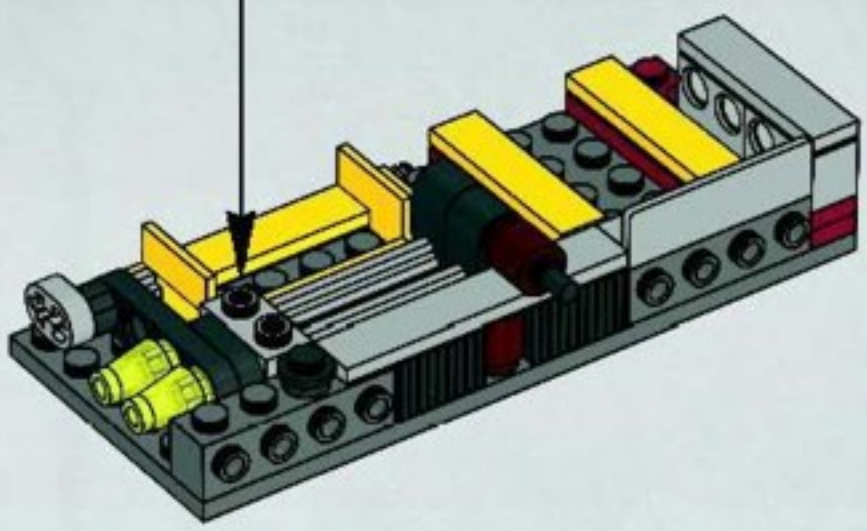

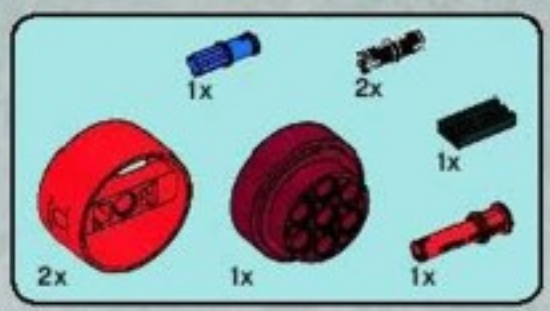

7

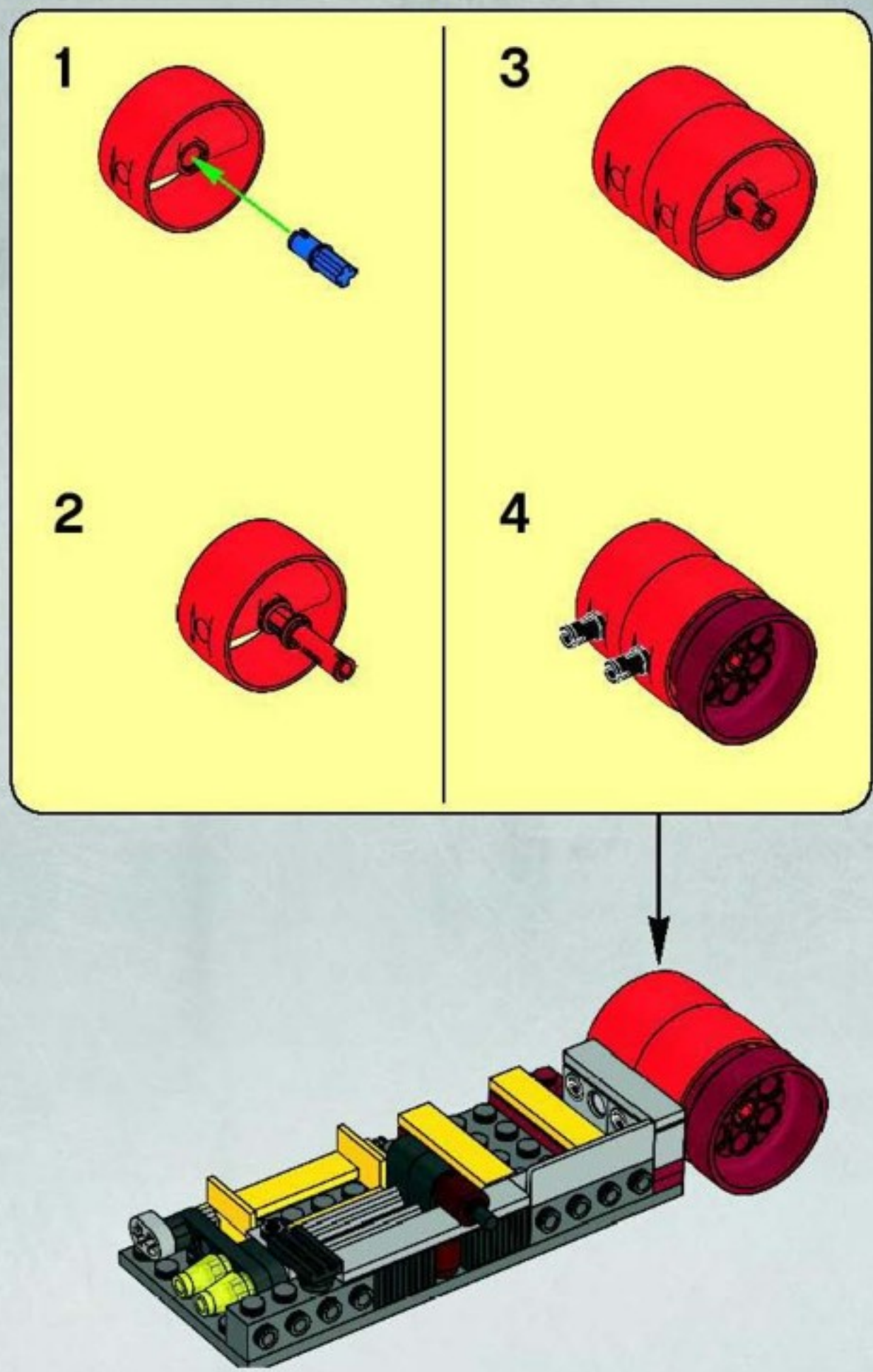

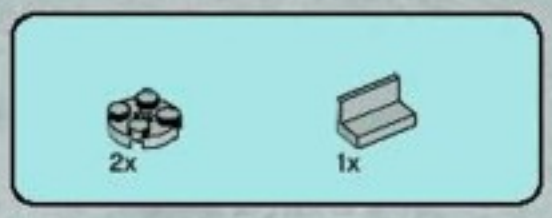

8

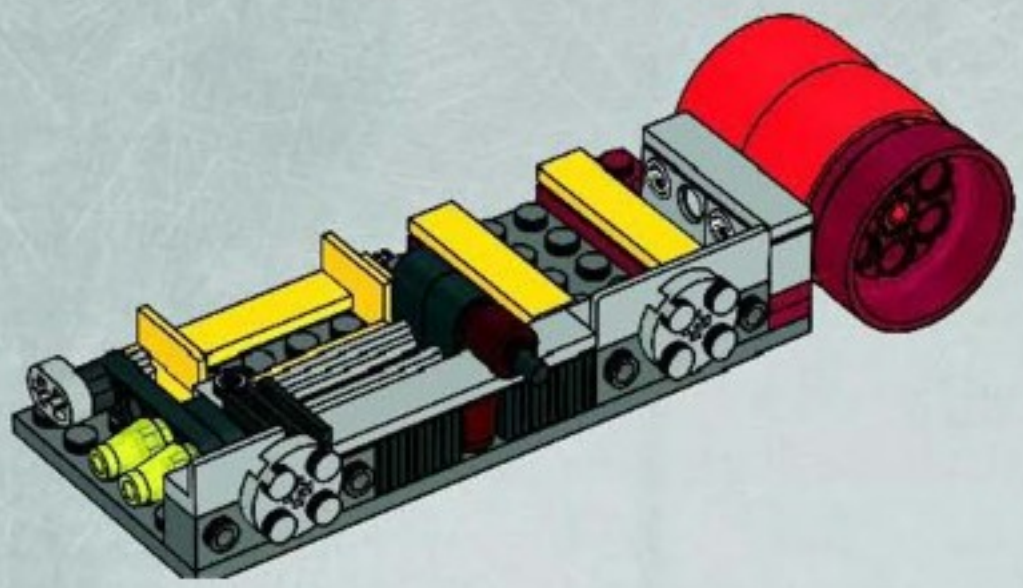

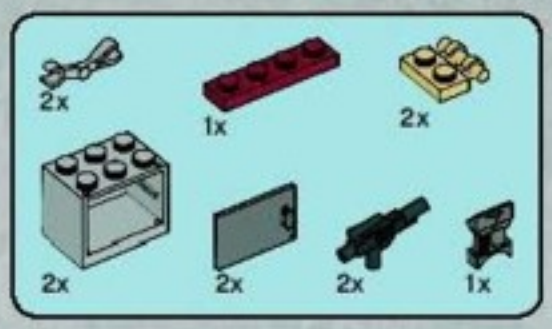

9

1

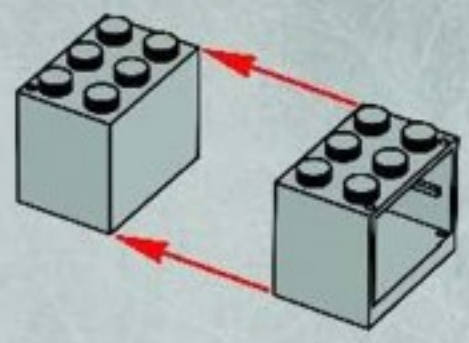

2

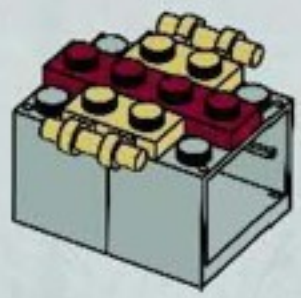

3

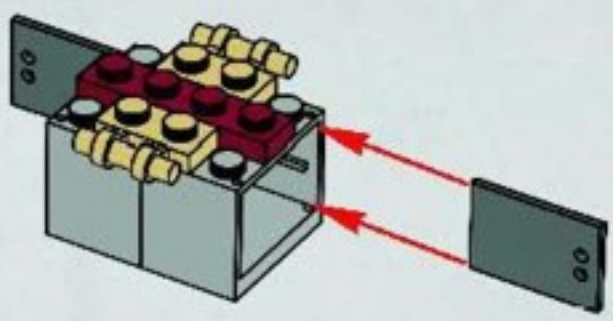

4

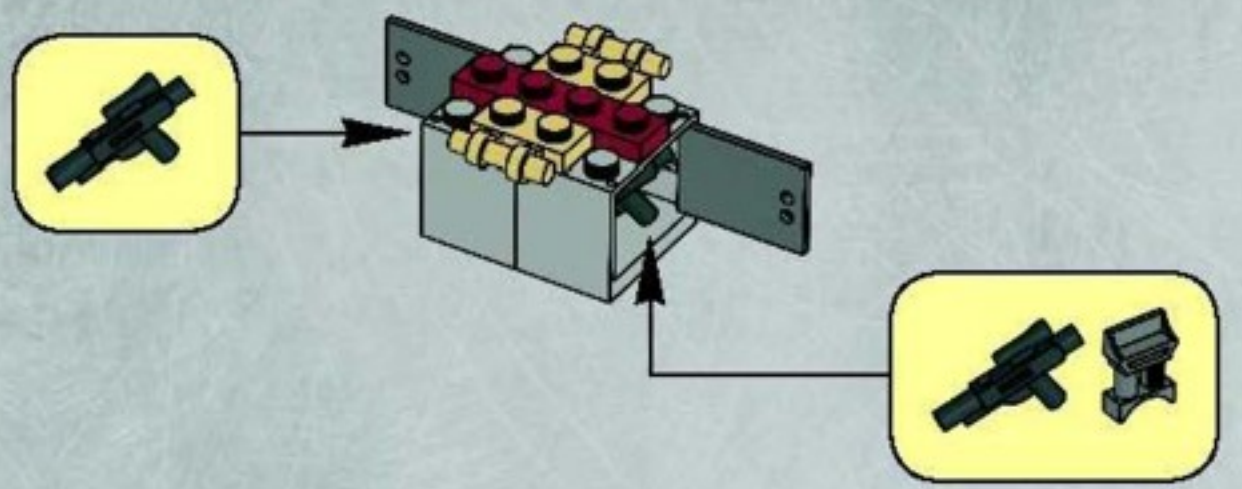

5

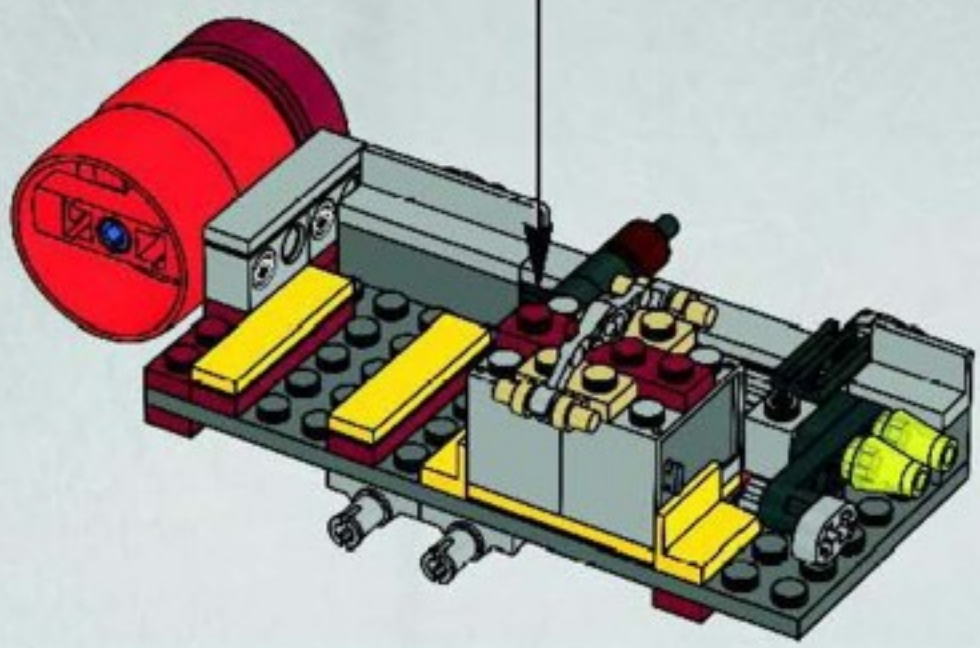

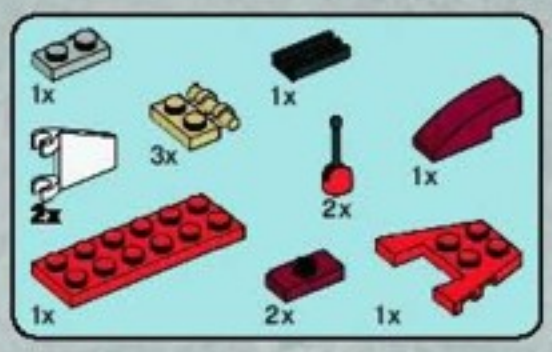

10

1

2

3

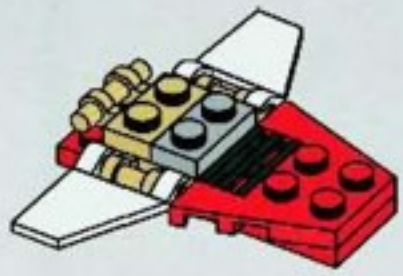

4

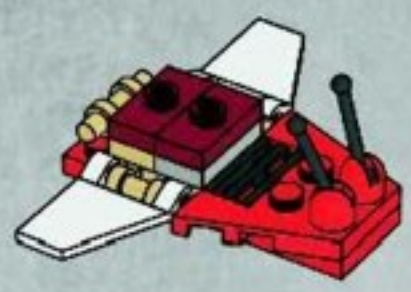

5

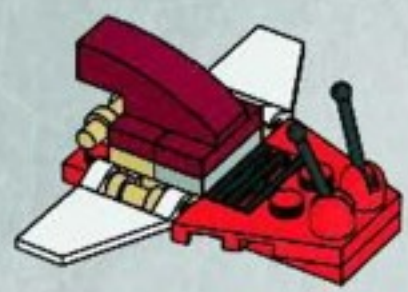

6

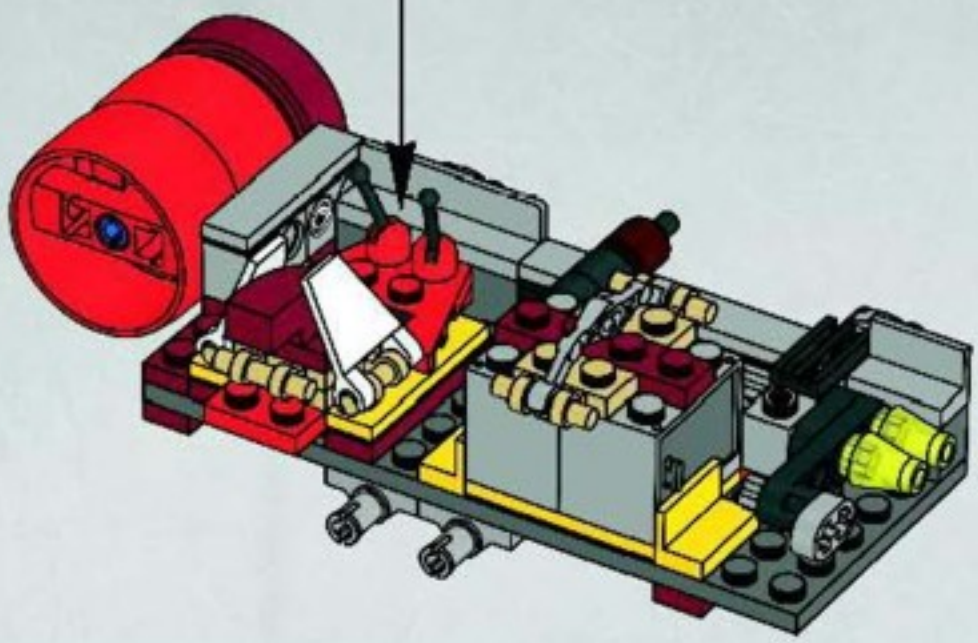

34

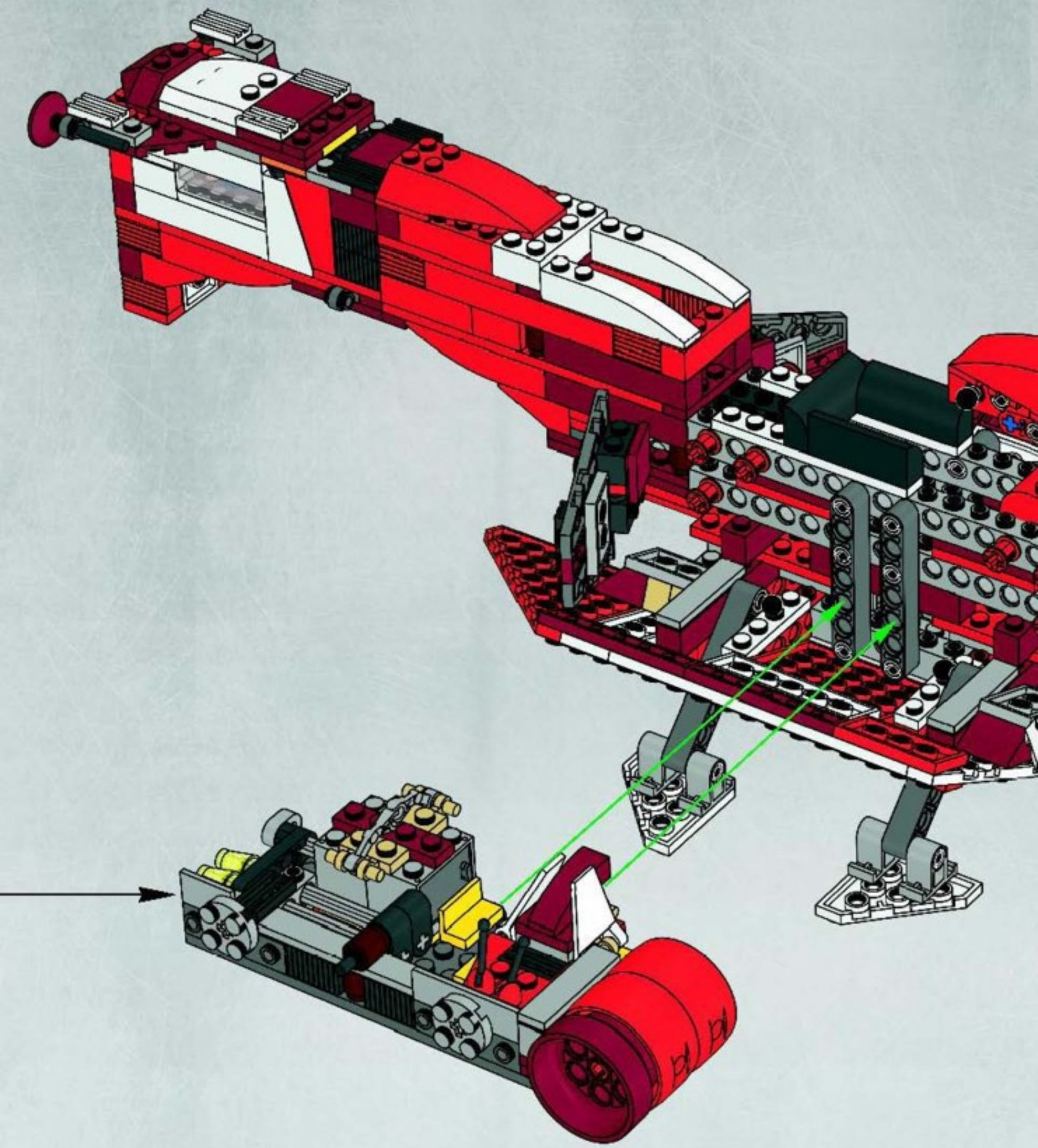

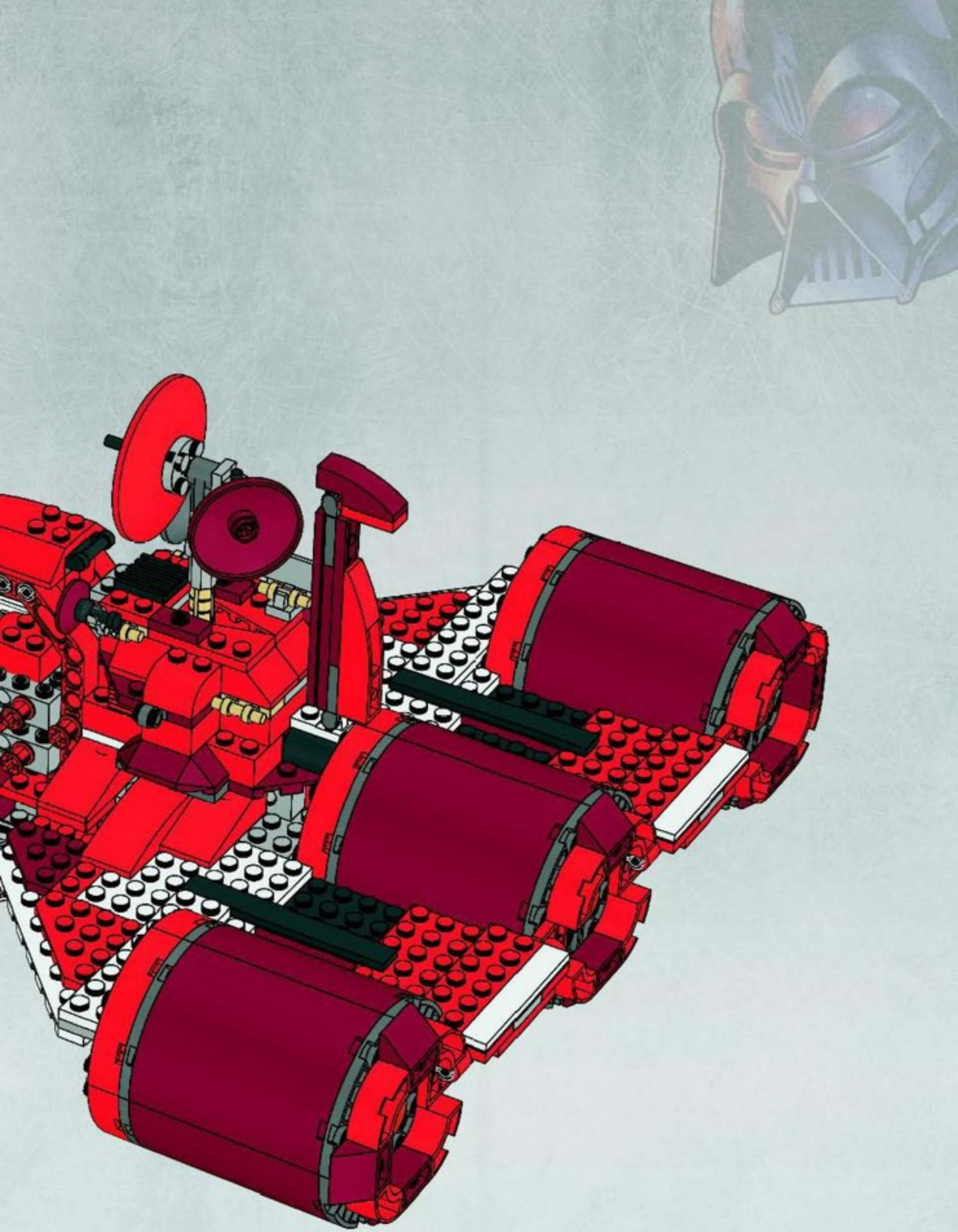

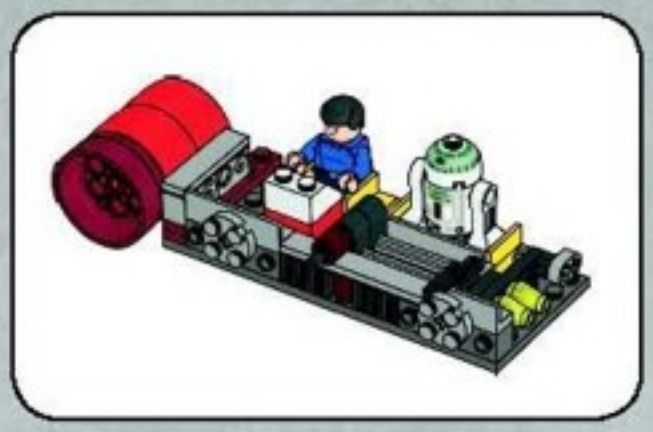

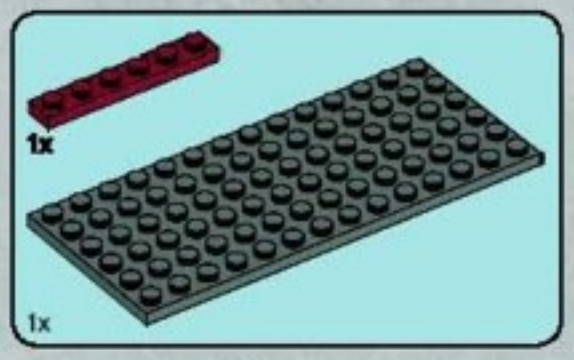

1

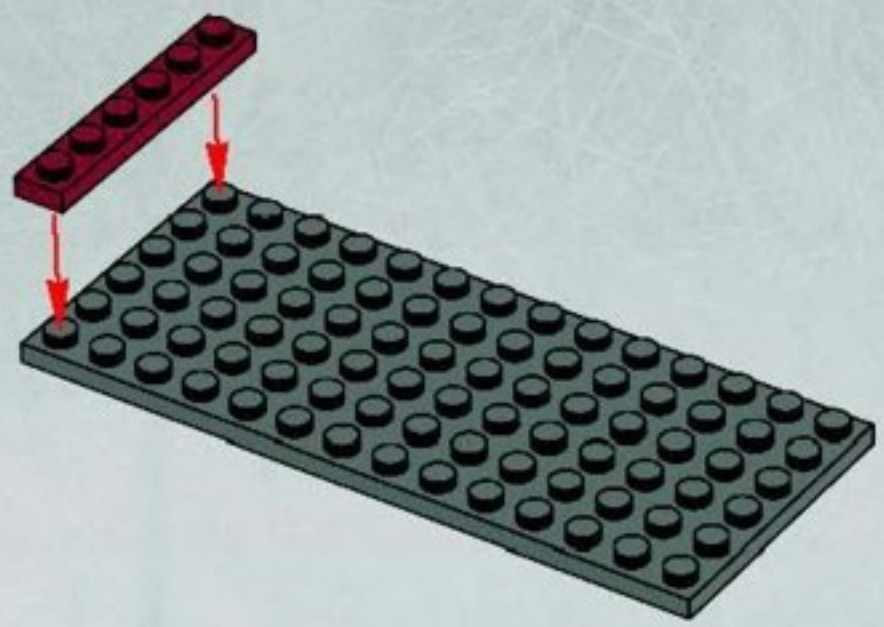

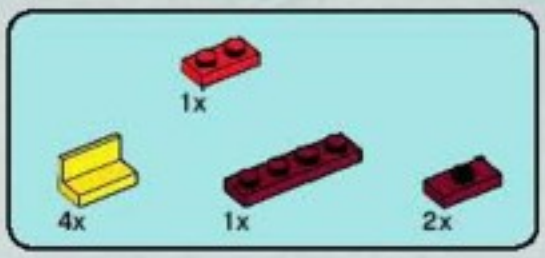

2

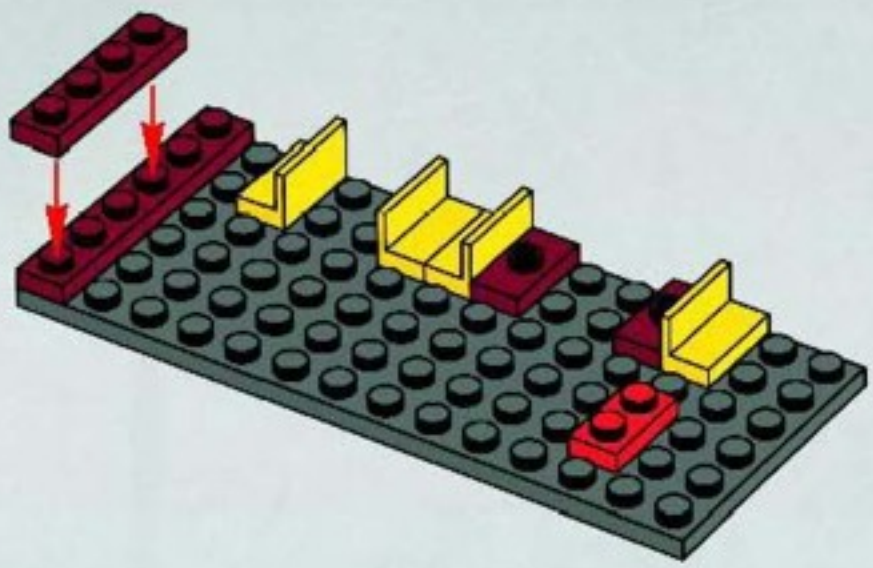

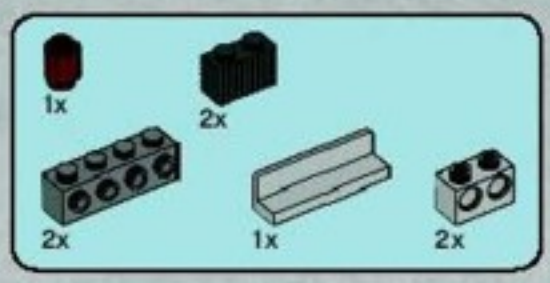

3

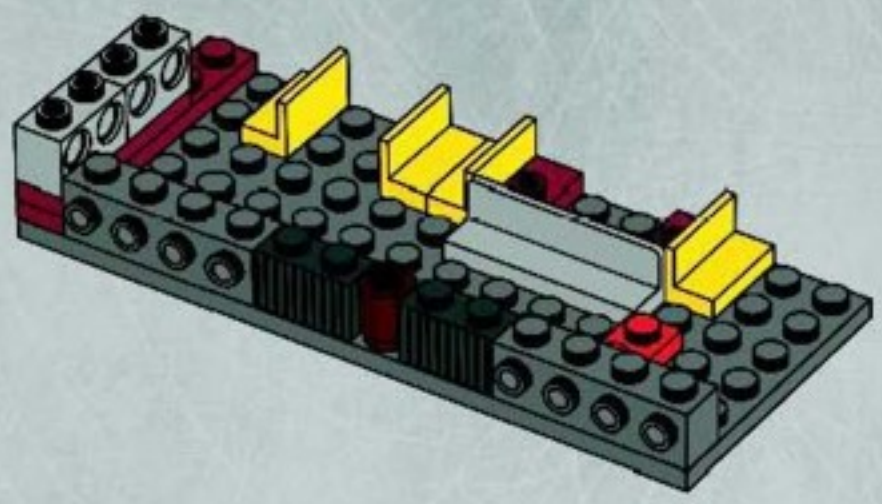

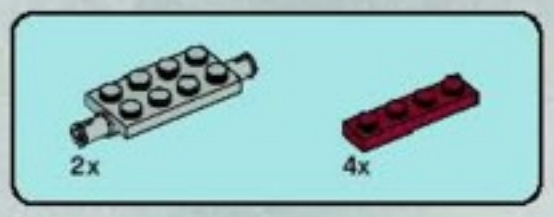

4

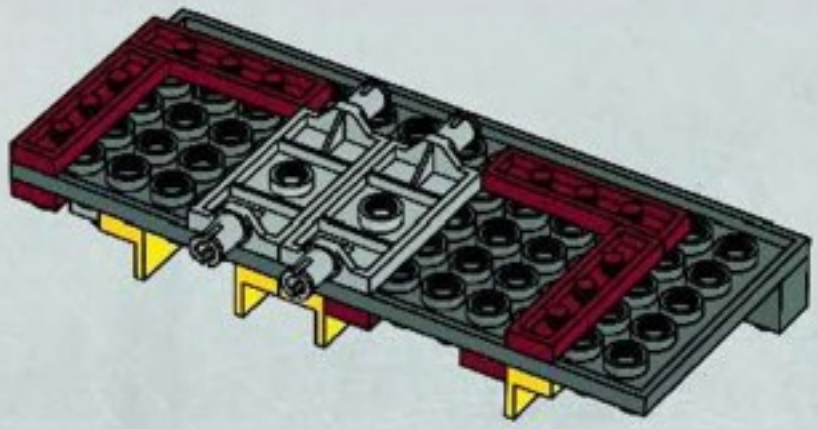

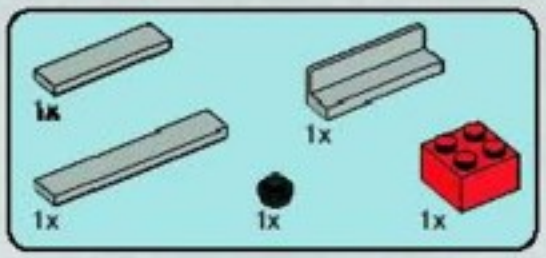

5

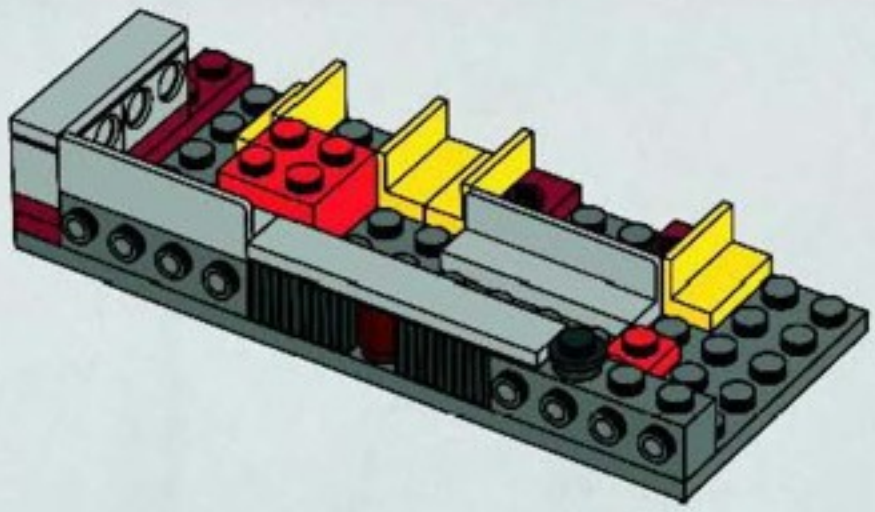

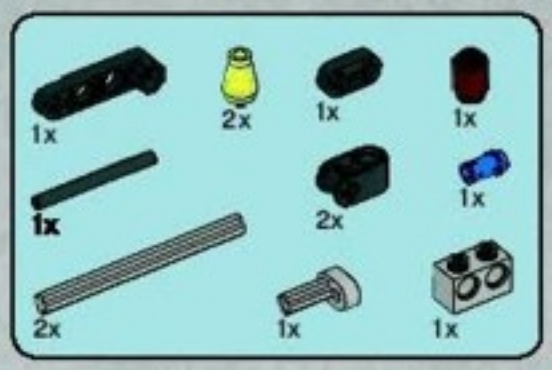

6

1

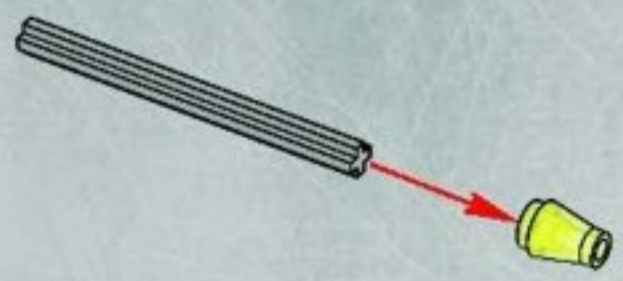

2

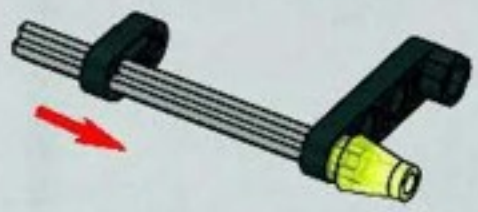

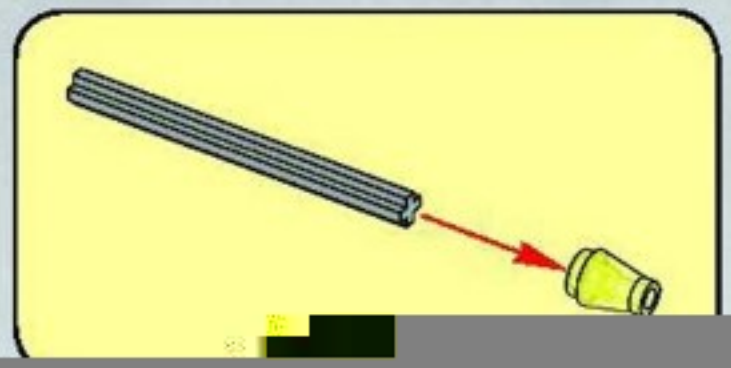

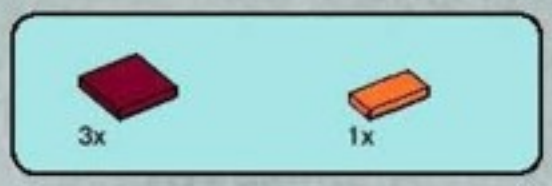

5

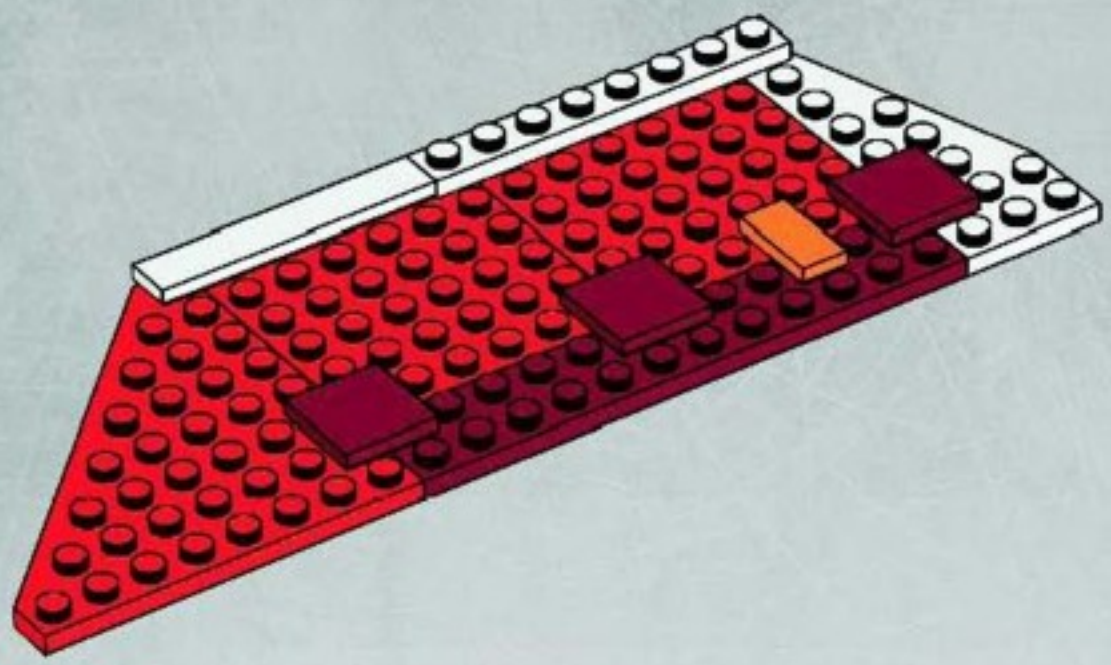

6

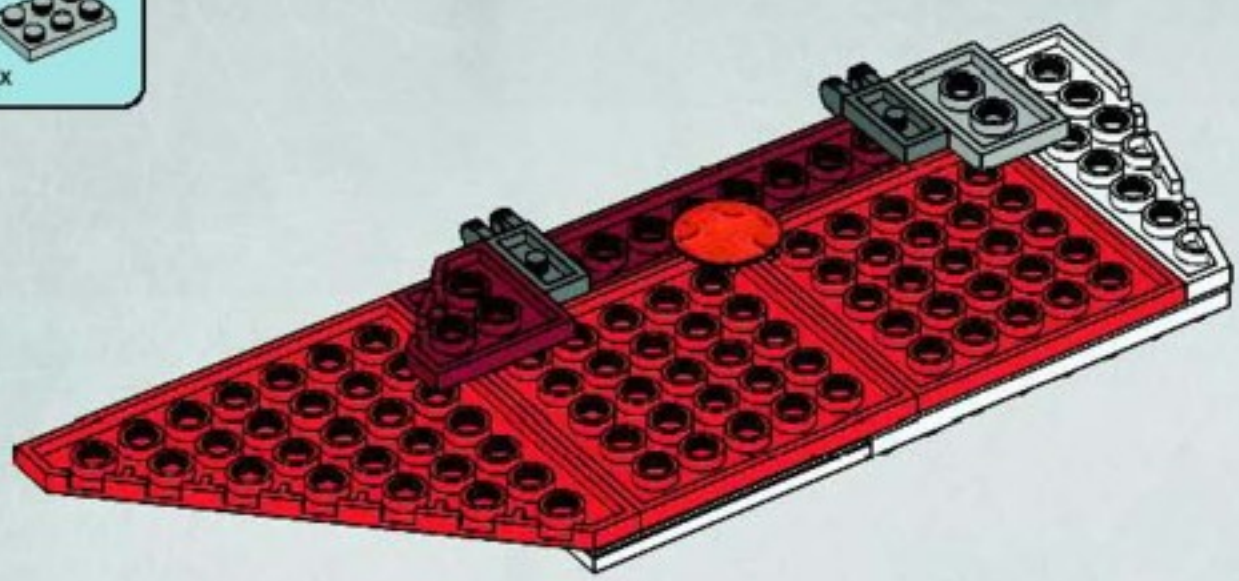

7

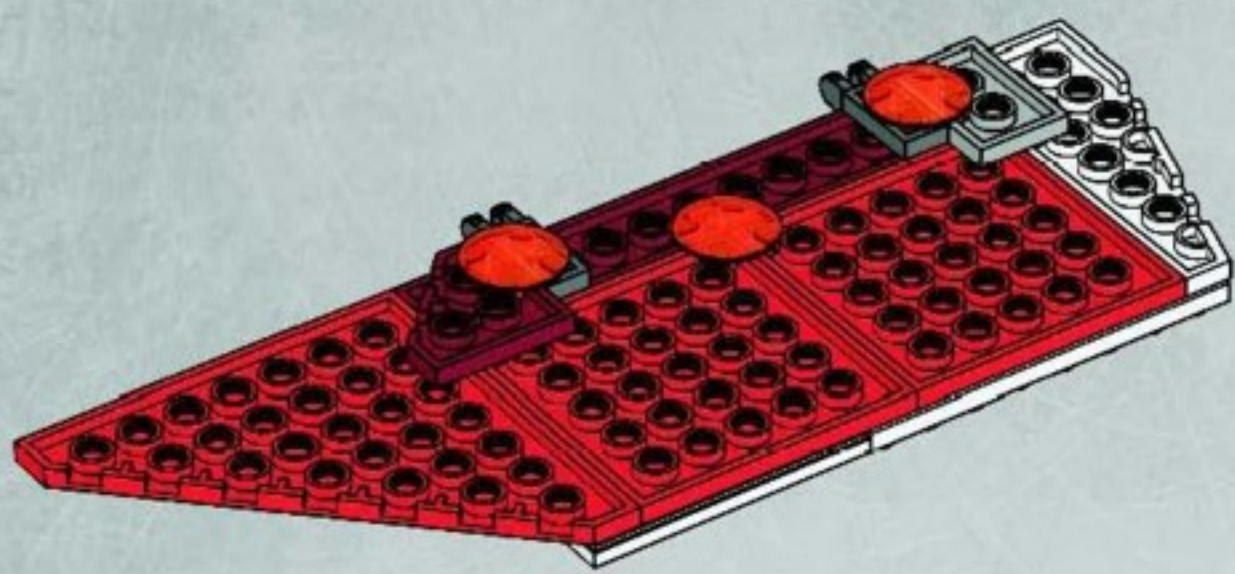

6

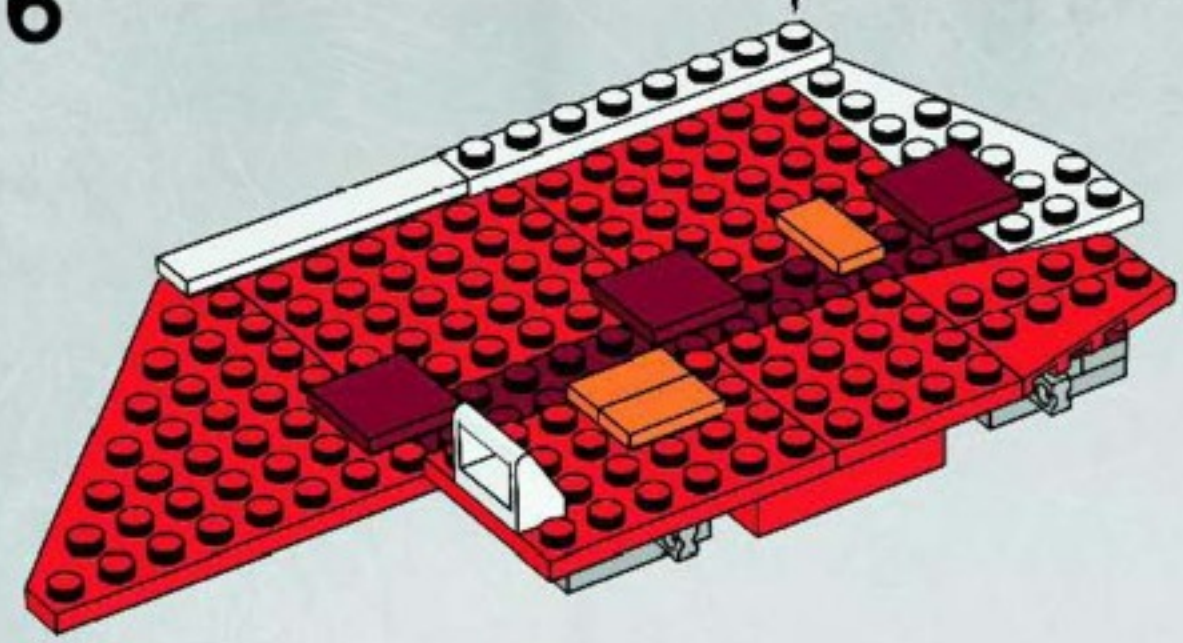

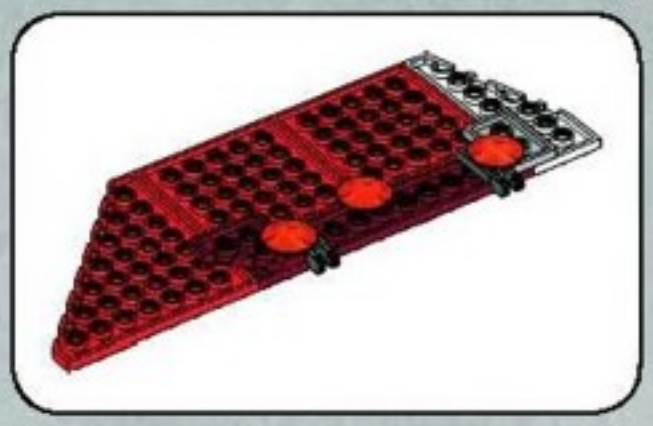

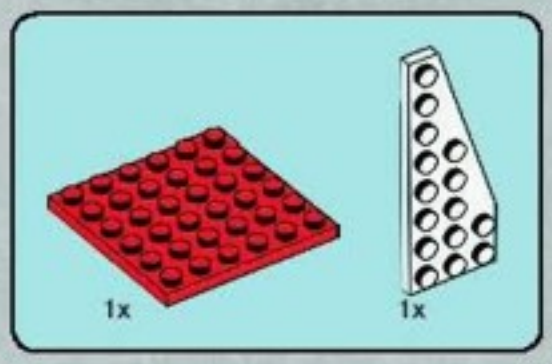

1

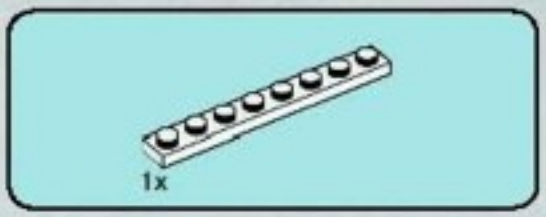

2

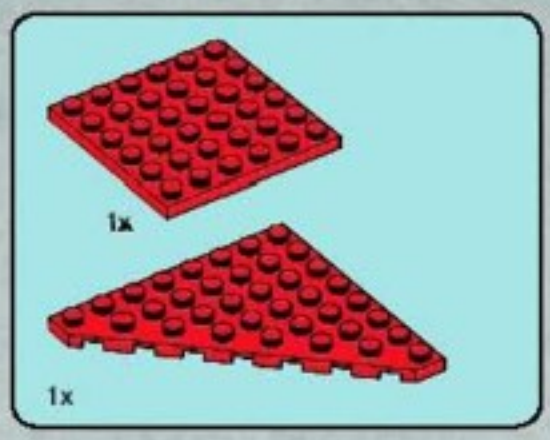

3

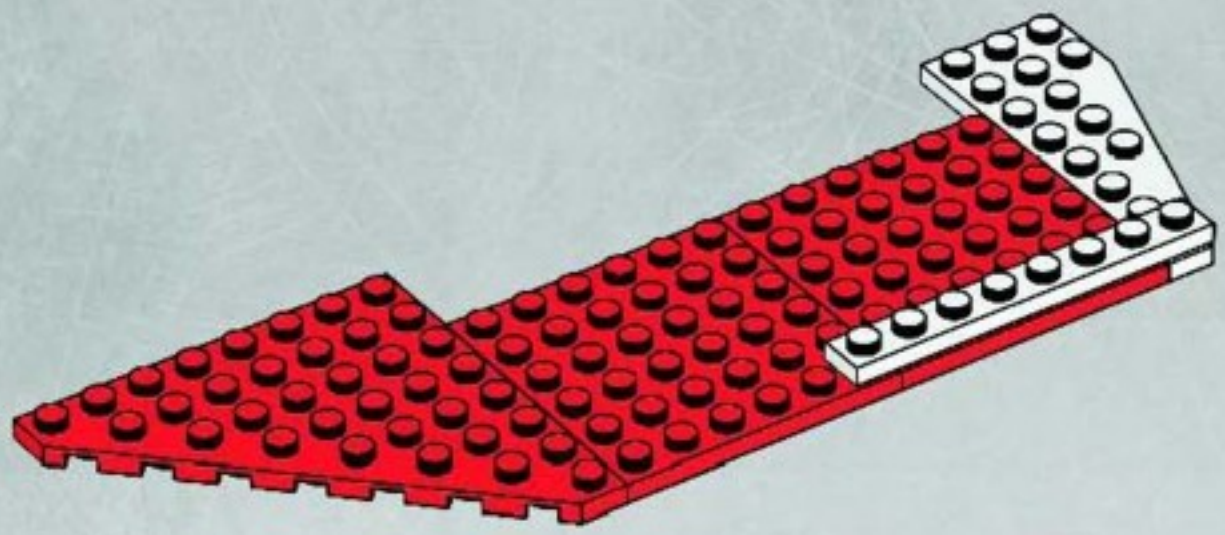

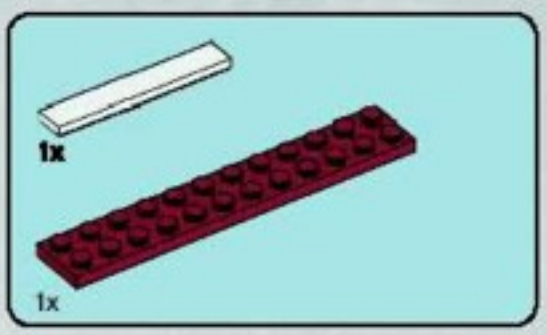

4

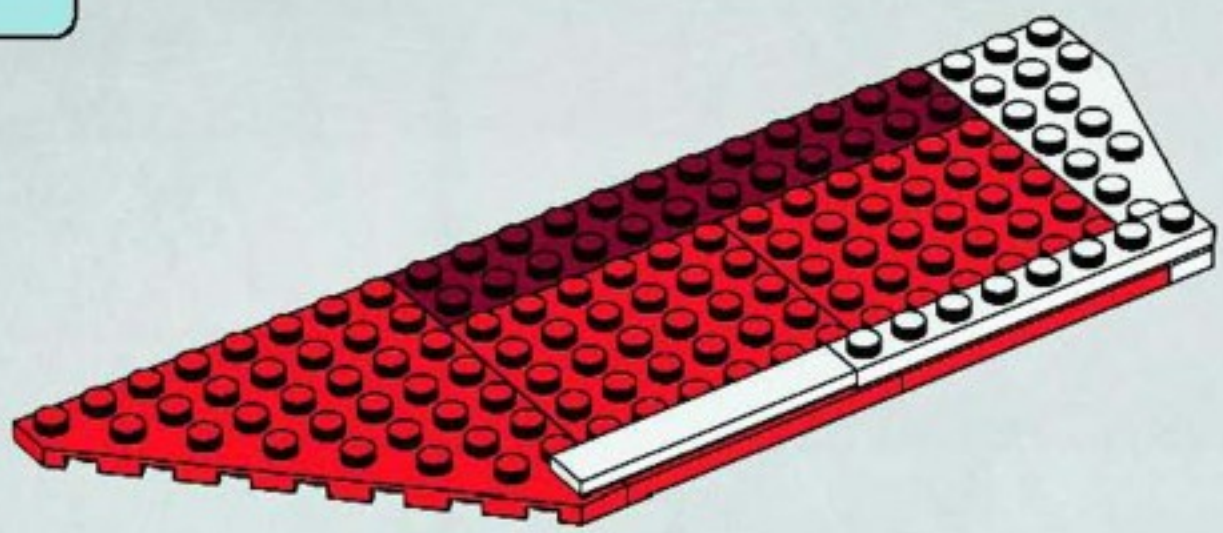

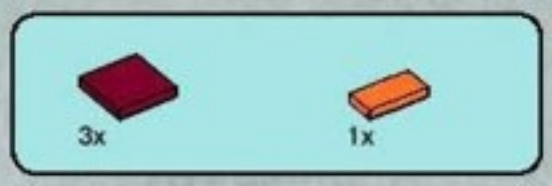

5

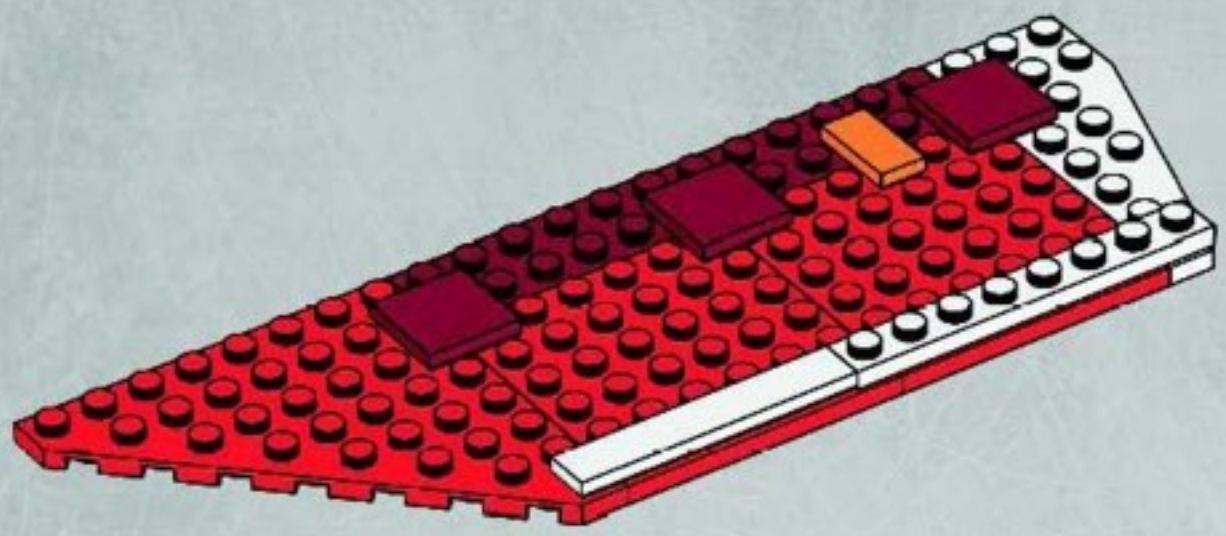

6

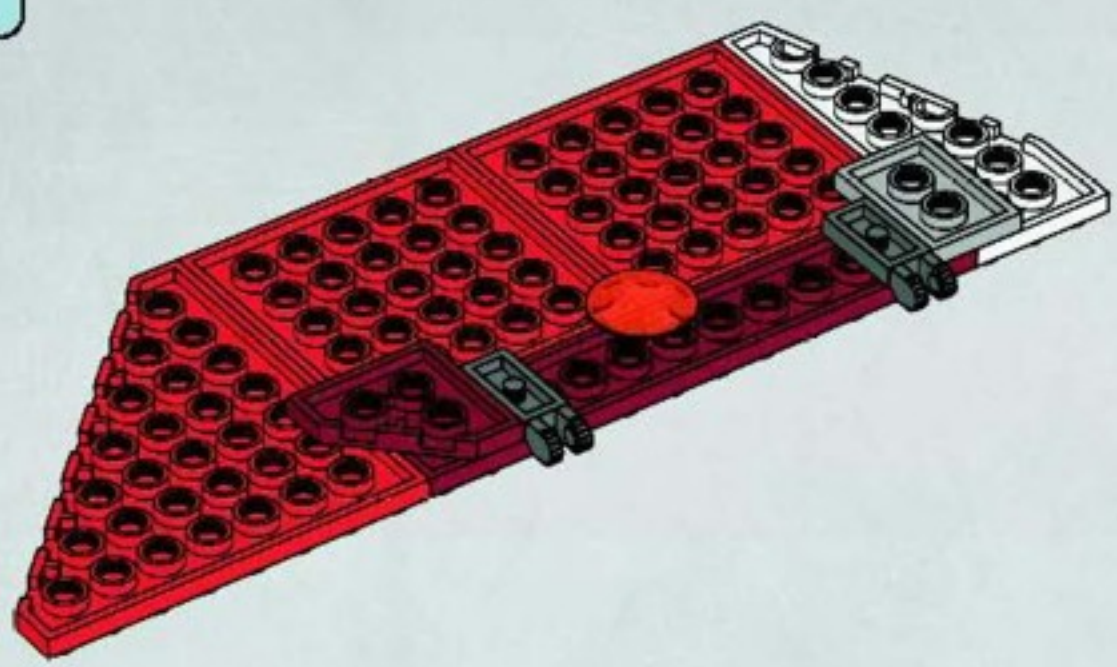

7

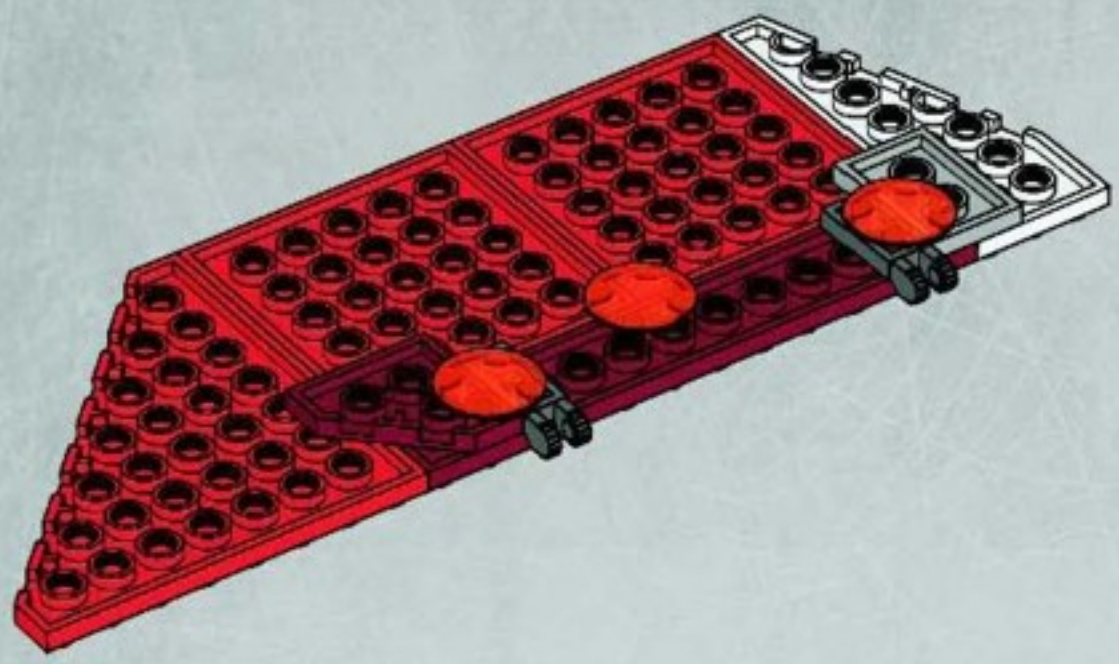

7

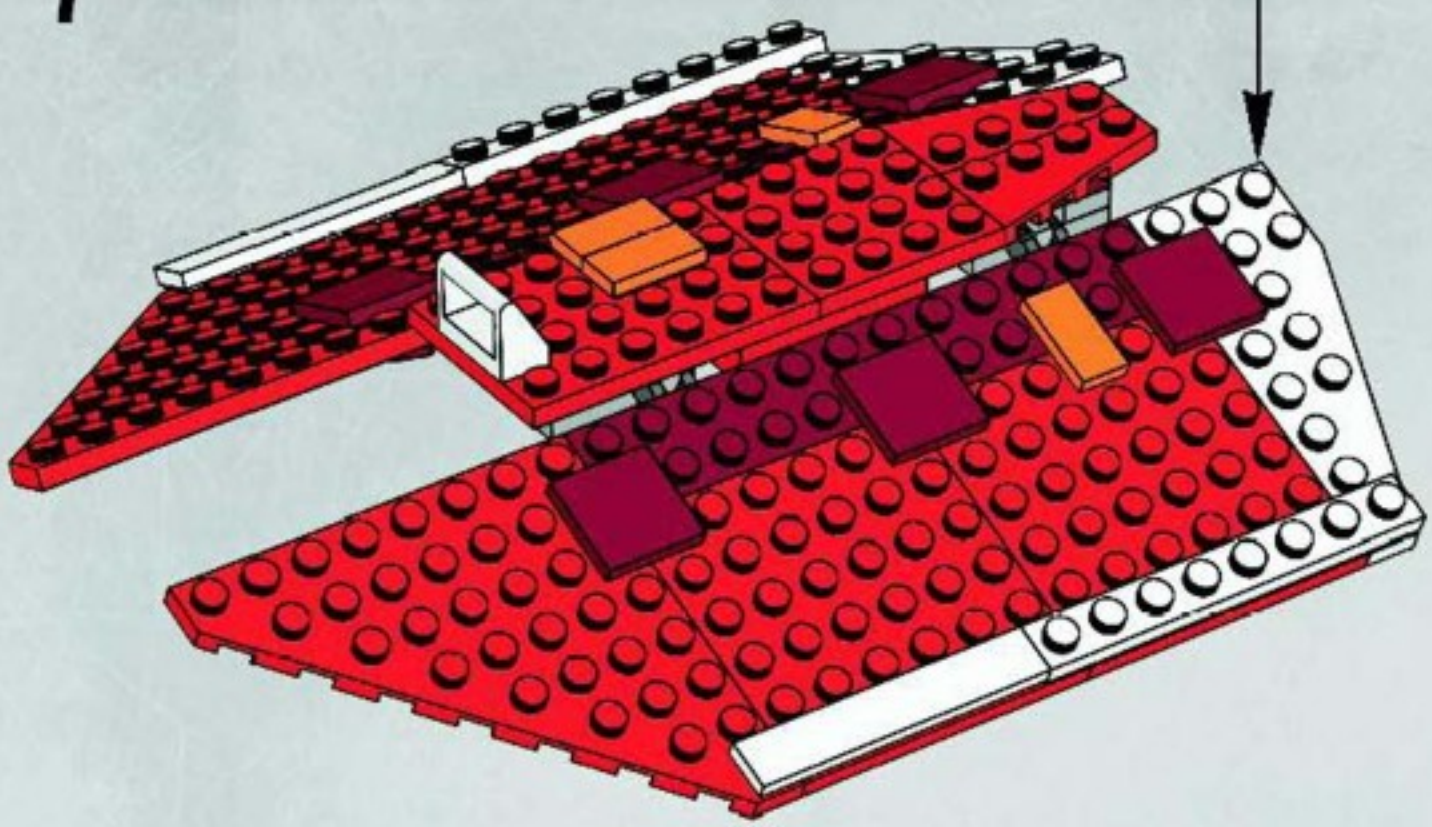

36

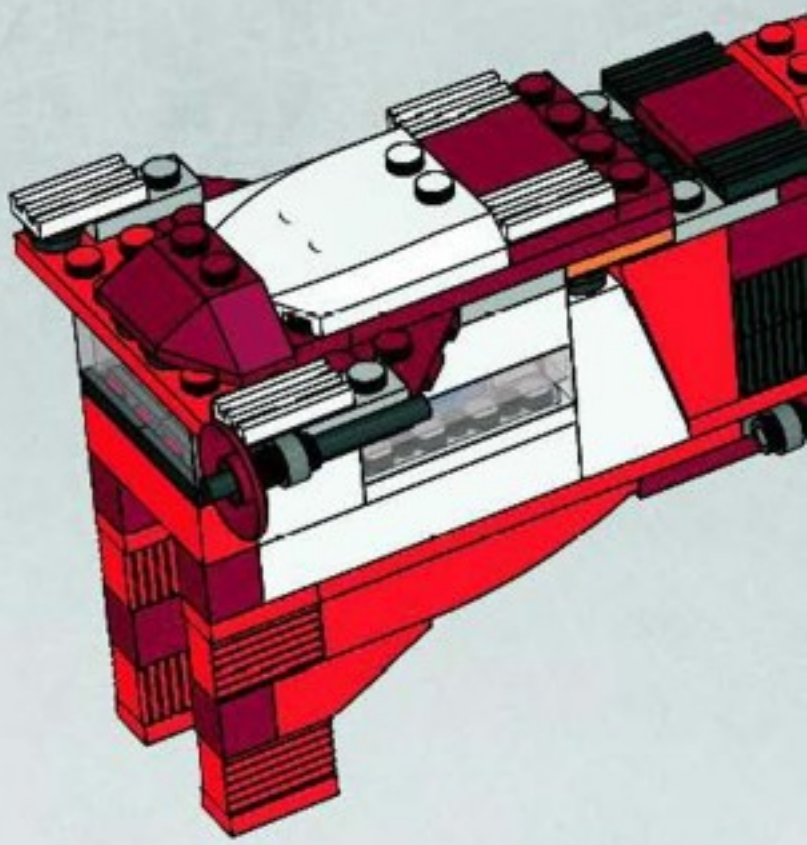

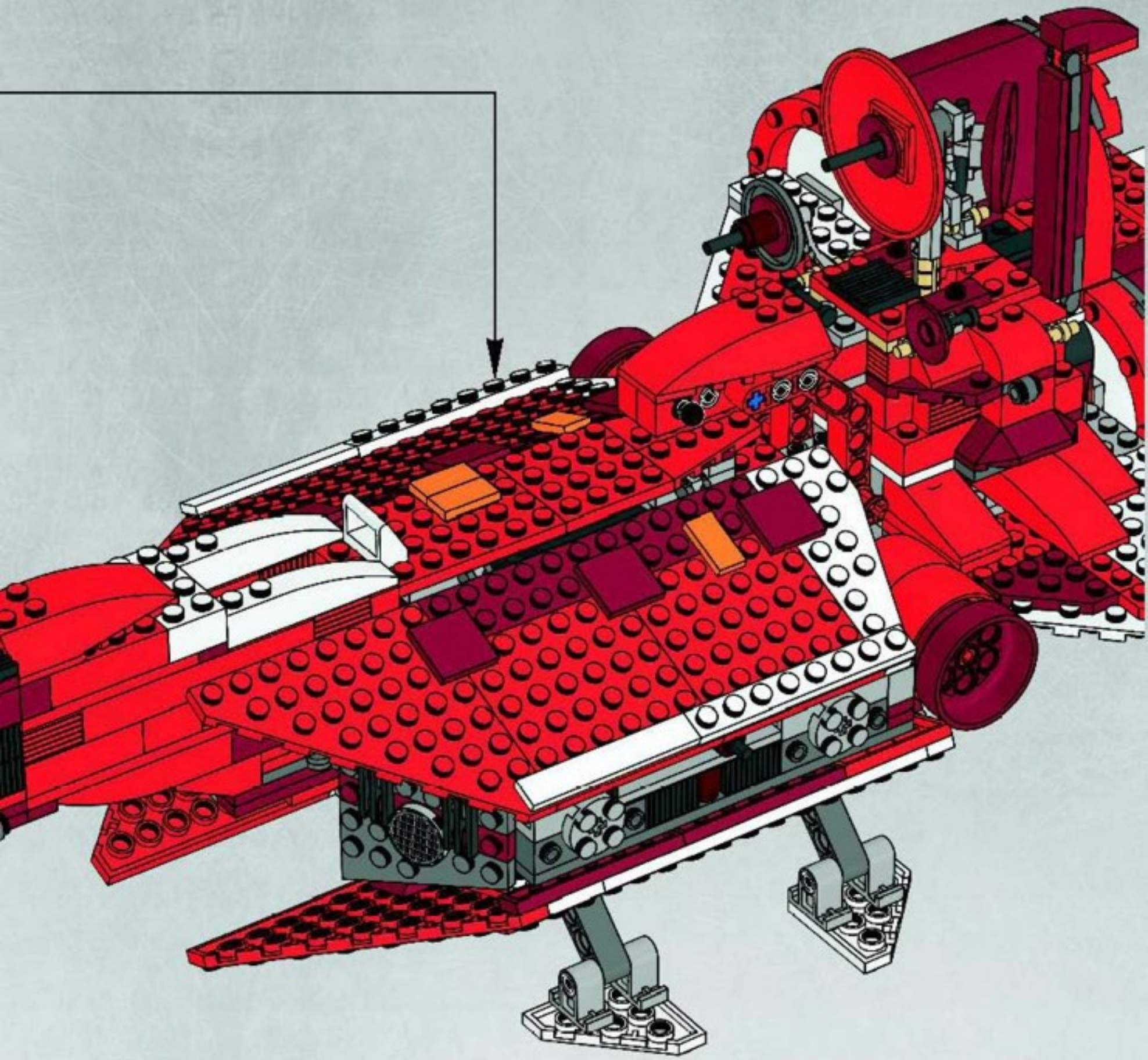

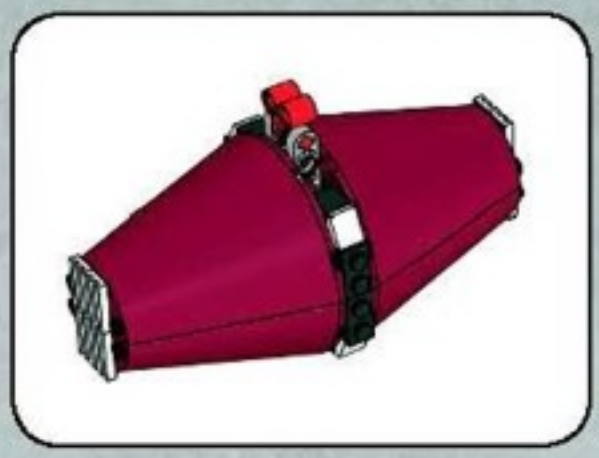

1

2

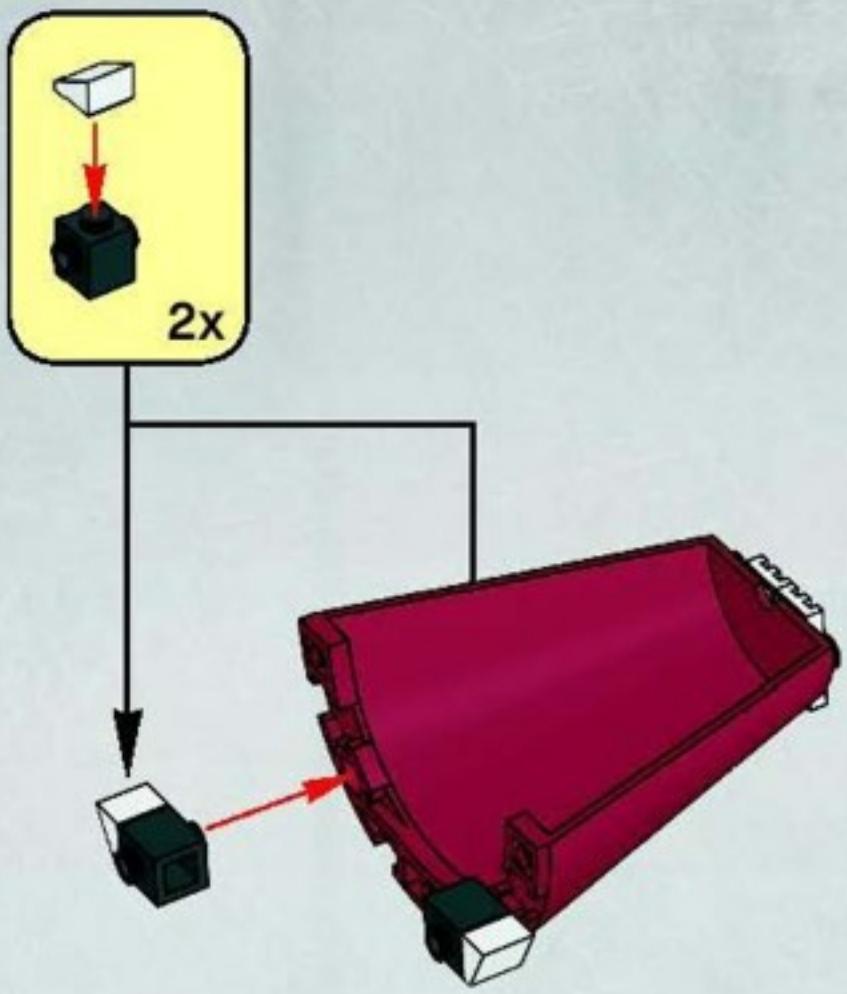

3

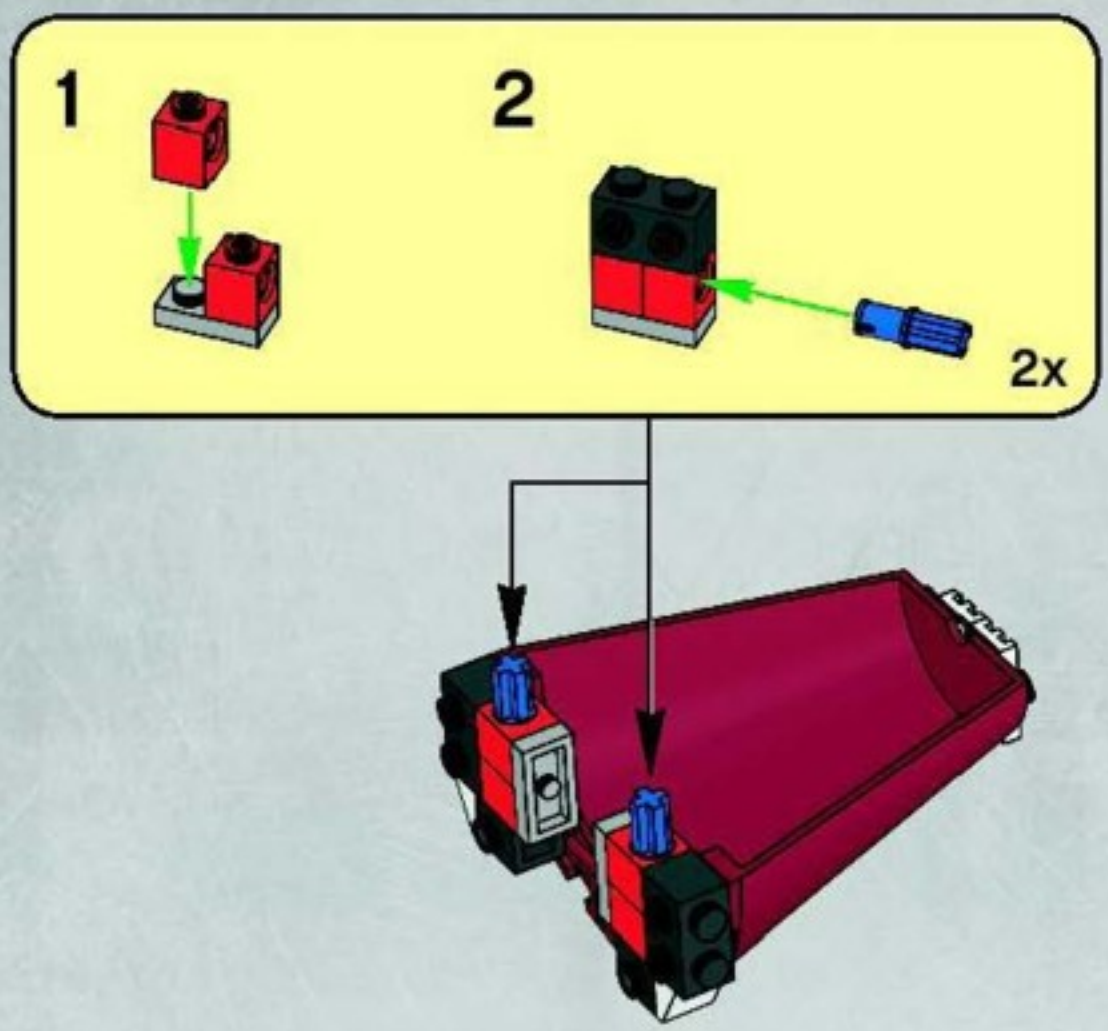

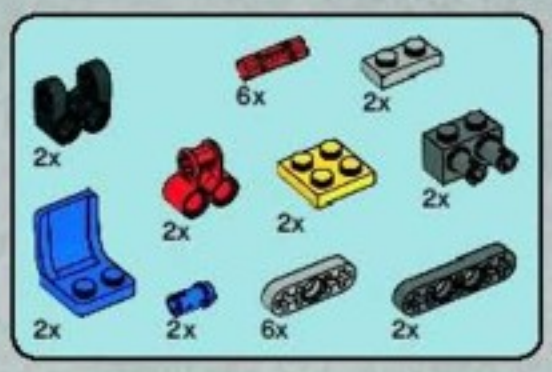

4

1

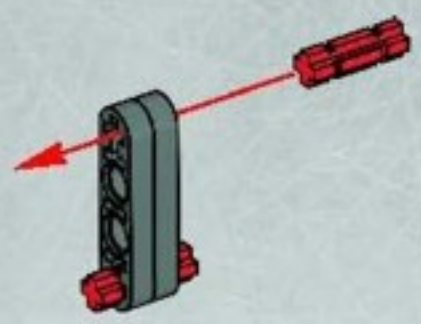

2

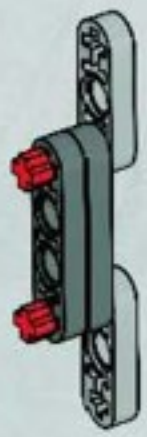

3

4

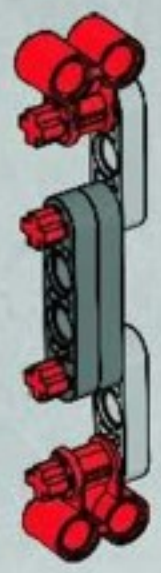

5

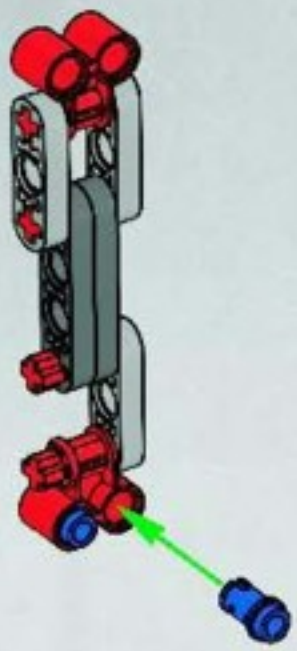

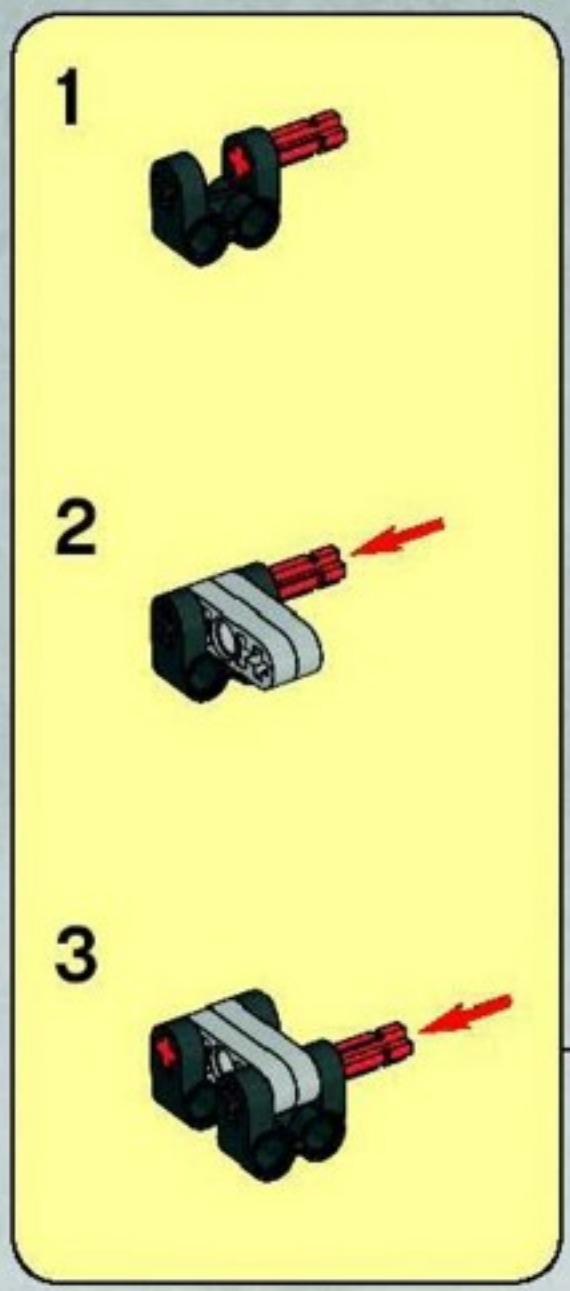

6

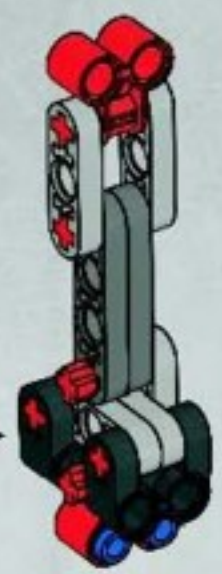

7

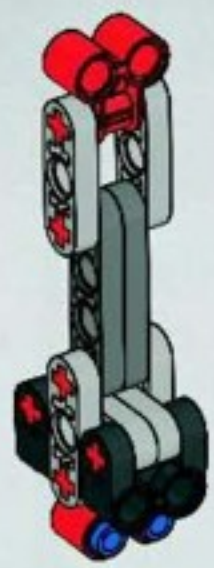

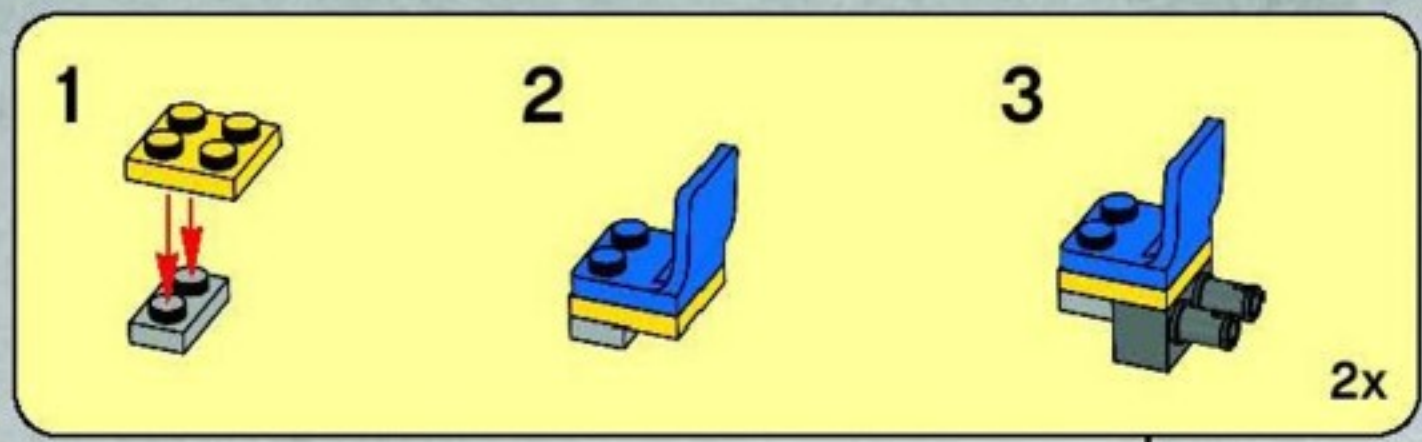

8

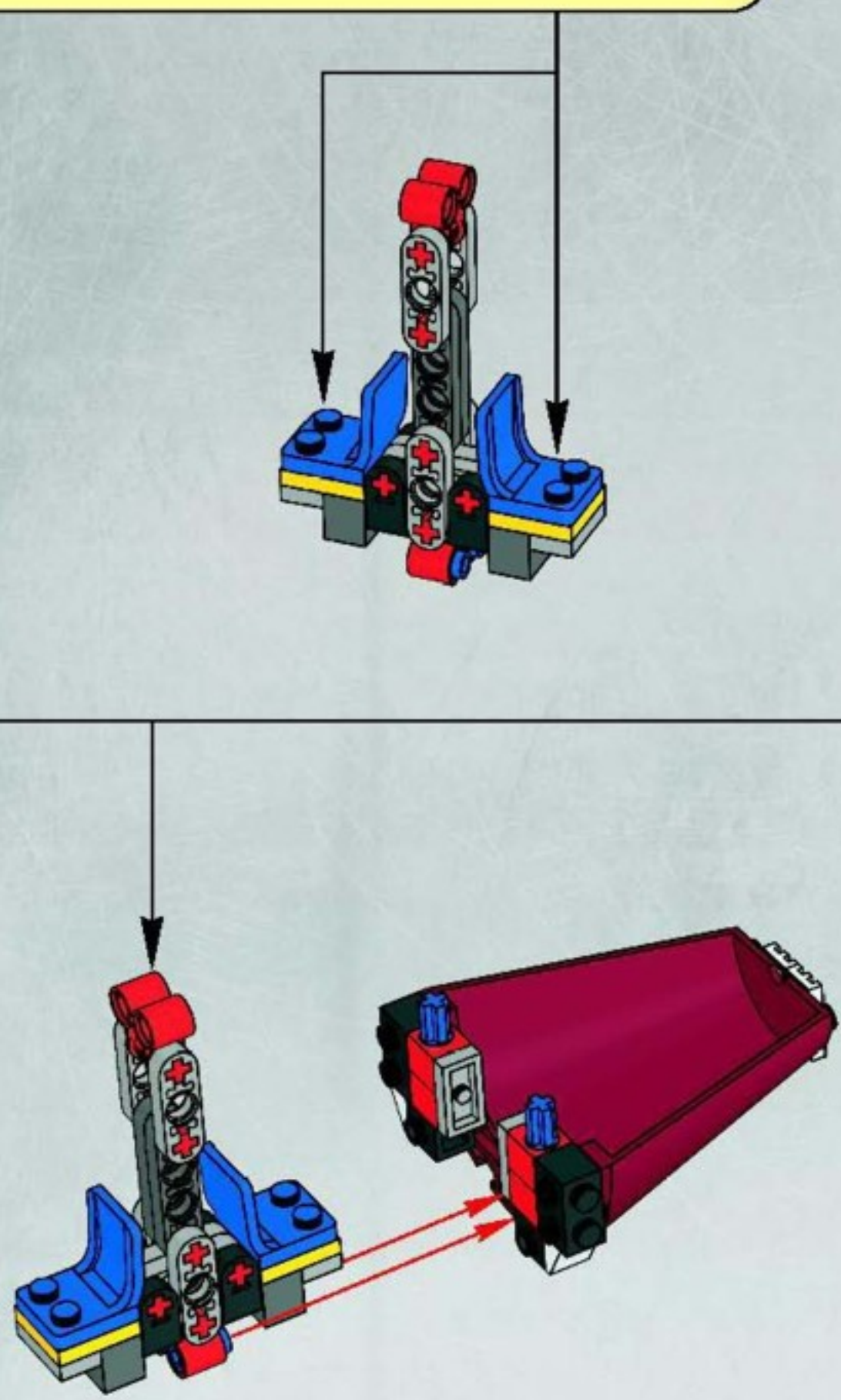

5

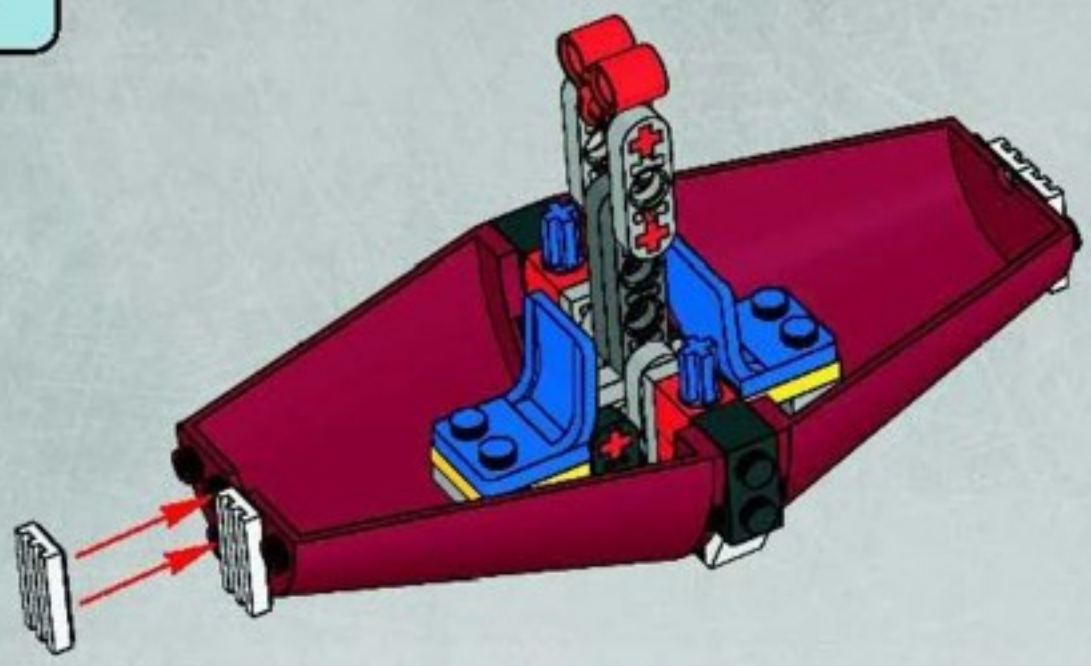

6

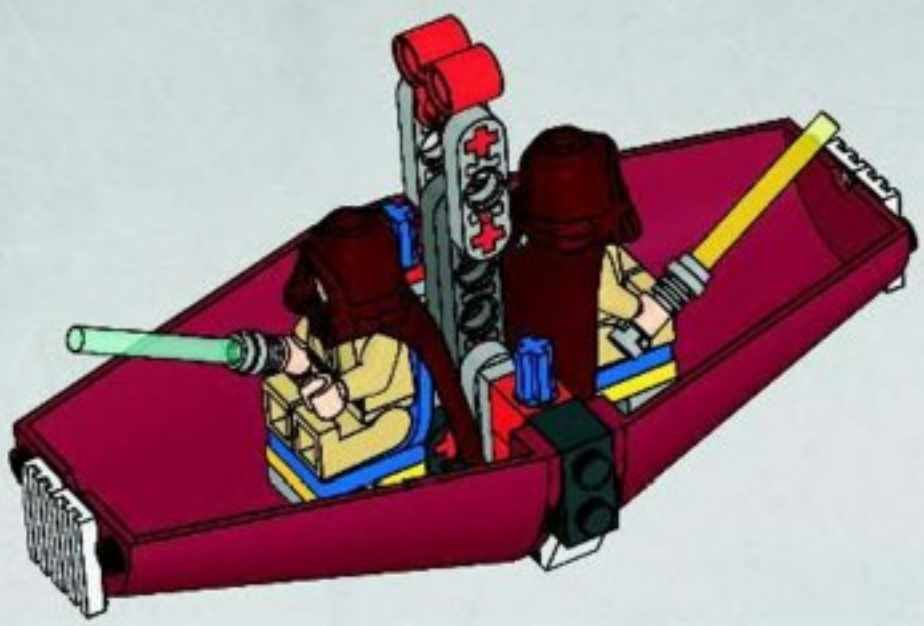

7

1

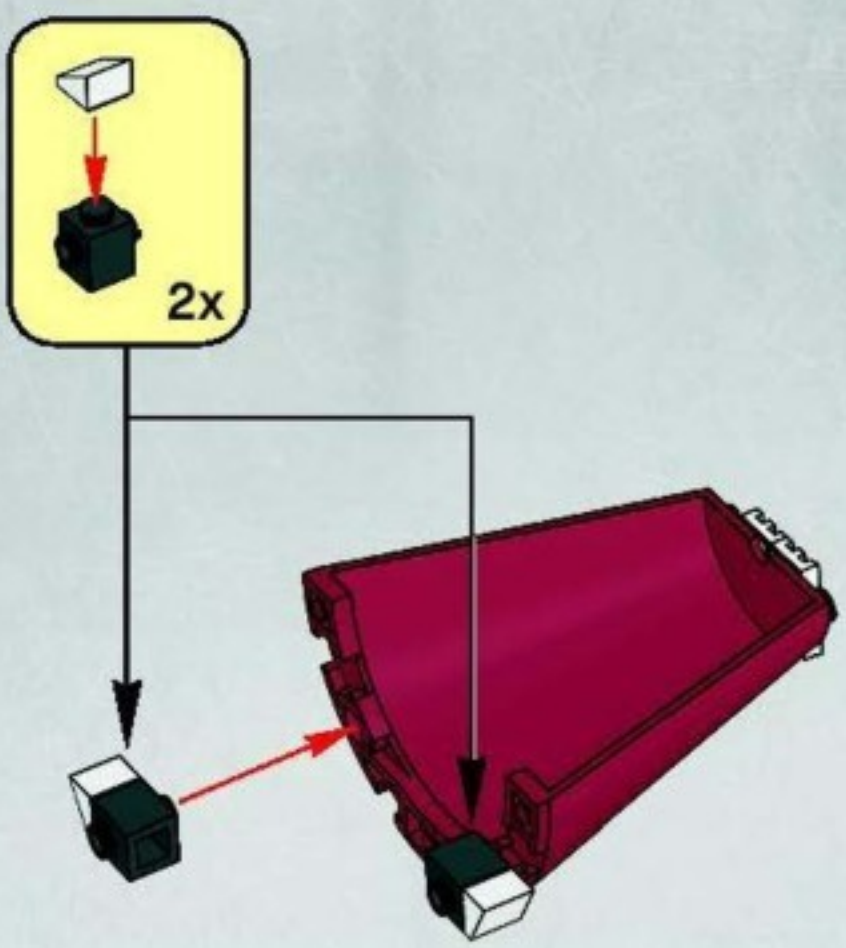

2

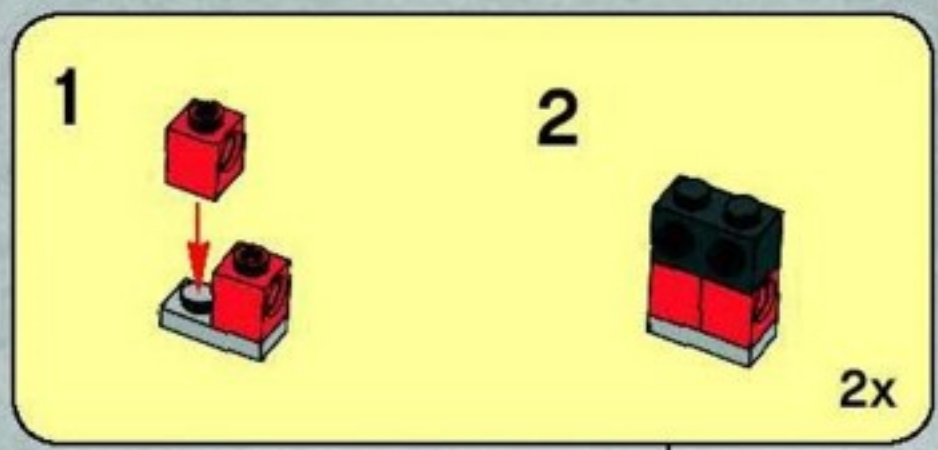

3

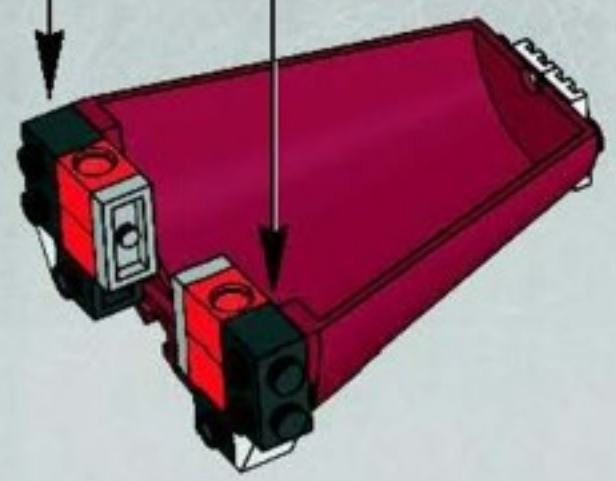

4

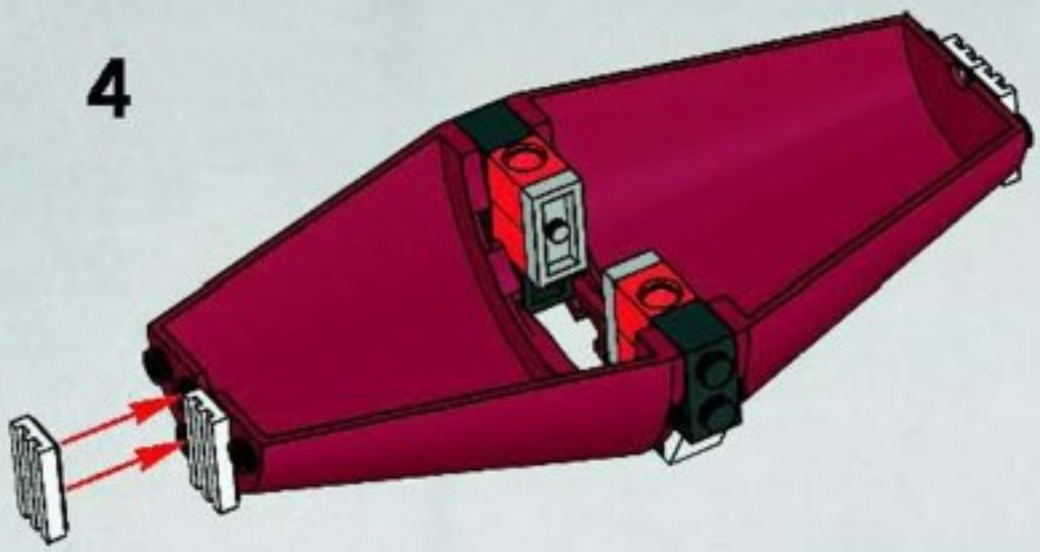

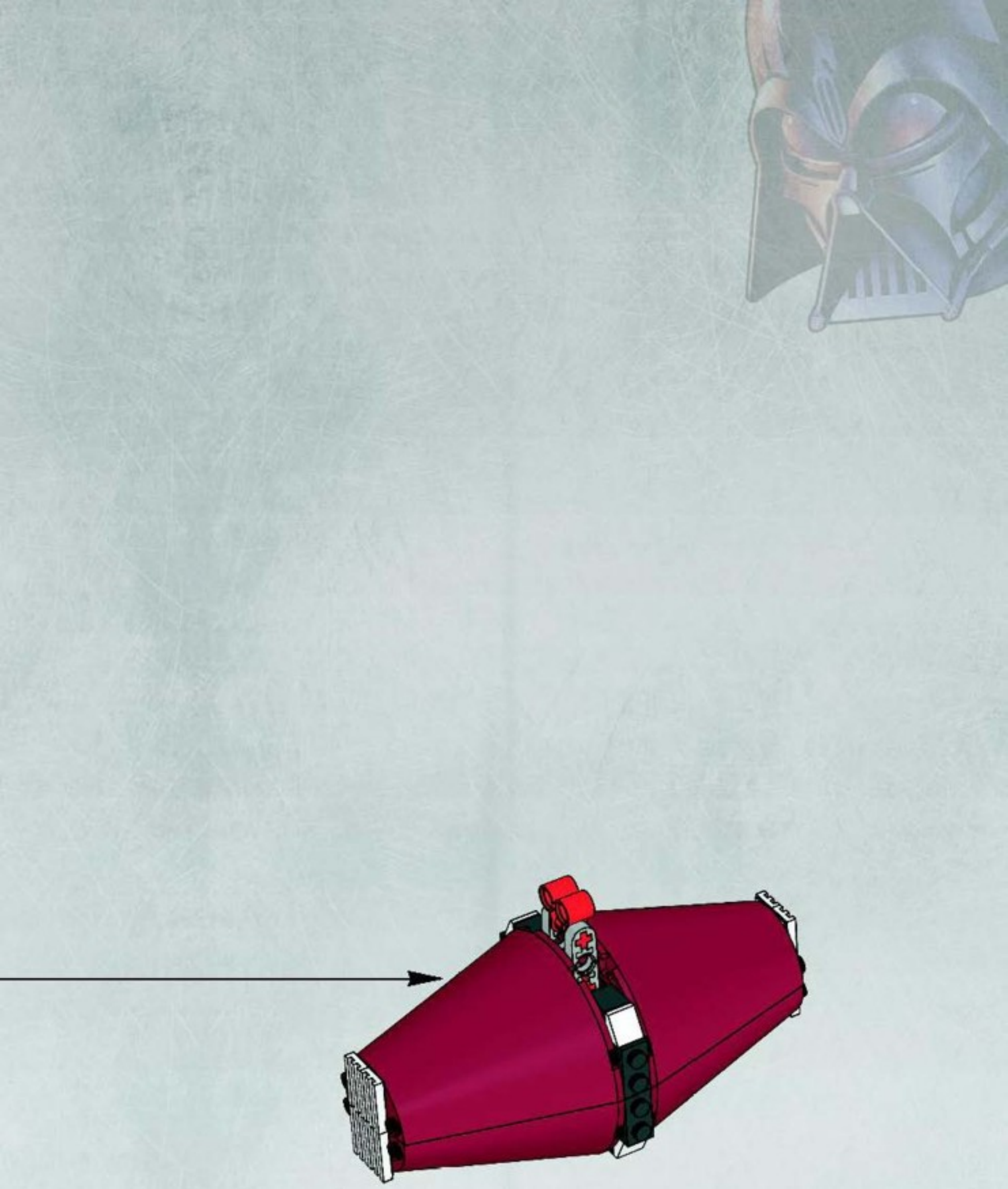

37

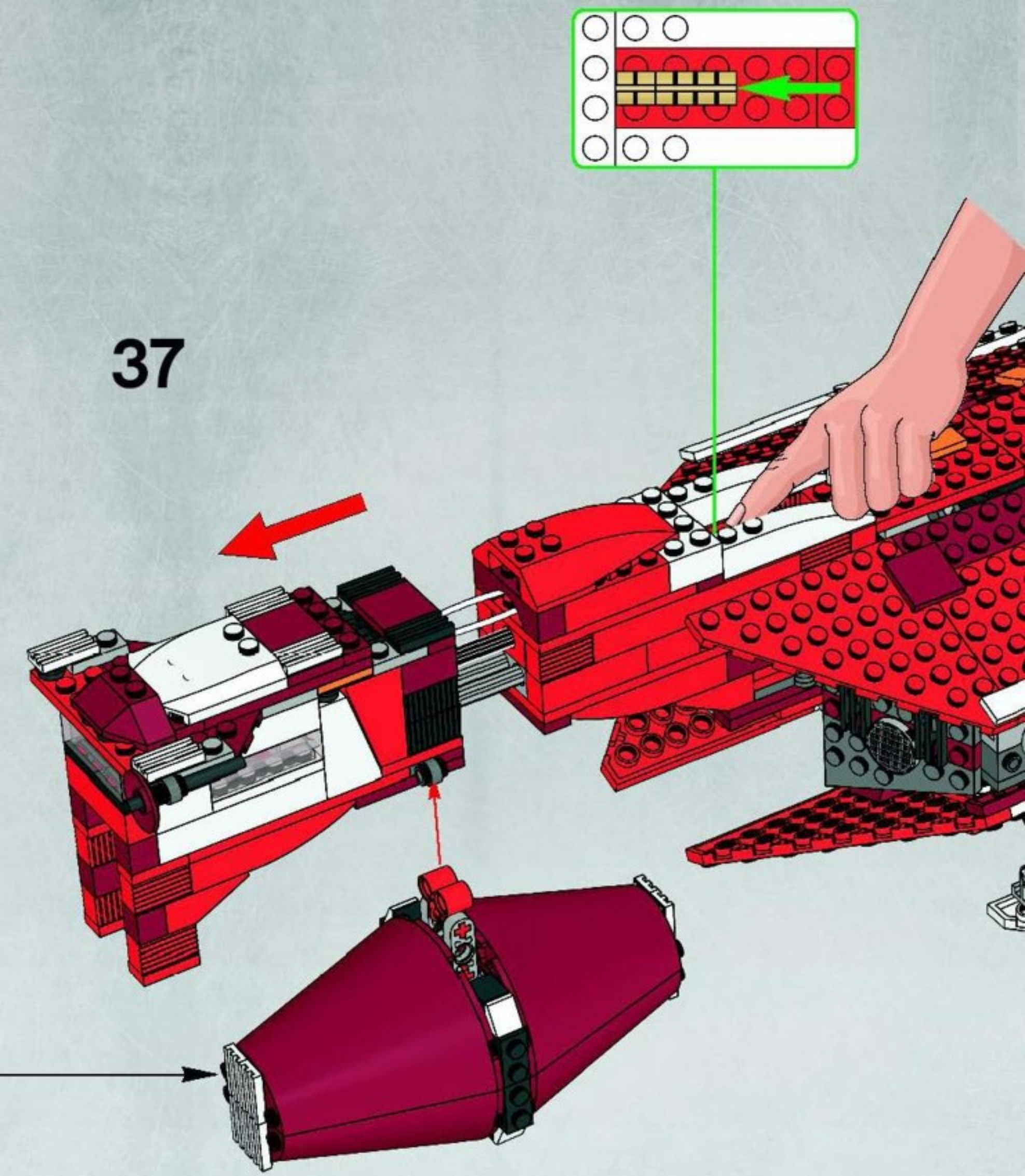

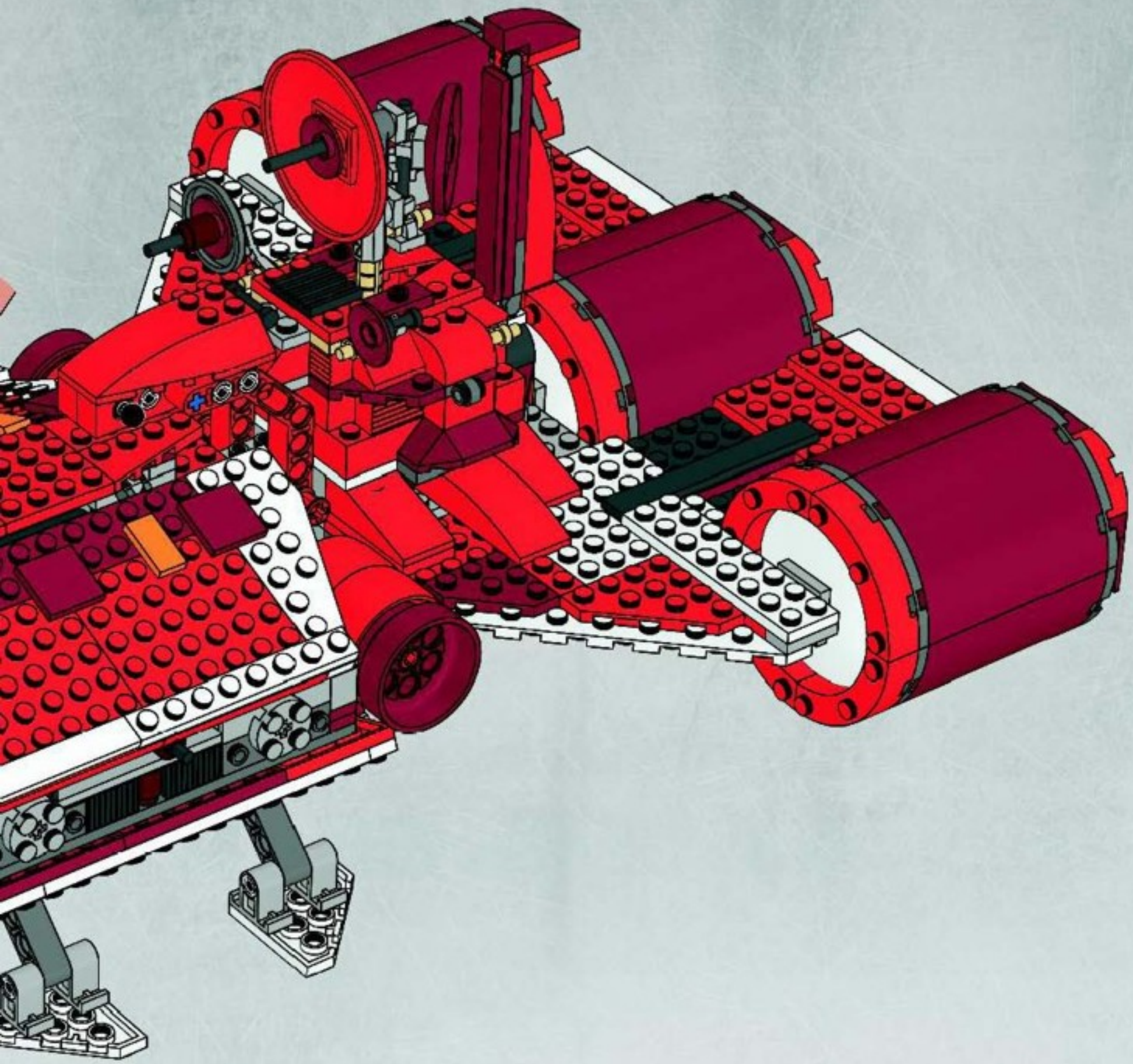

38

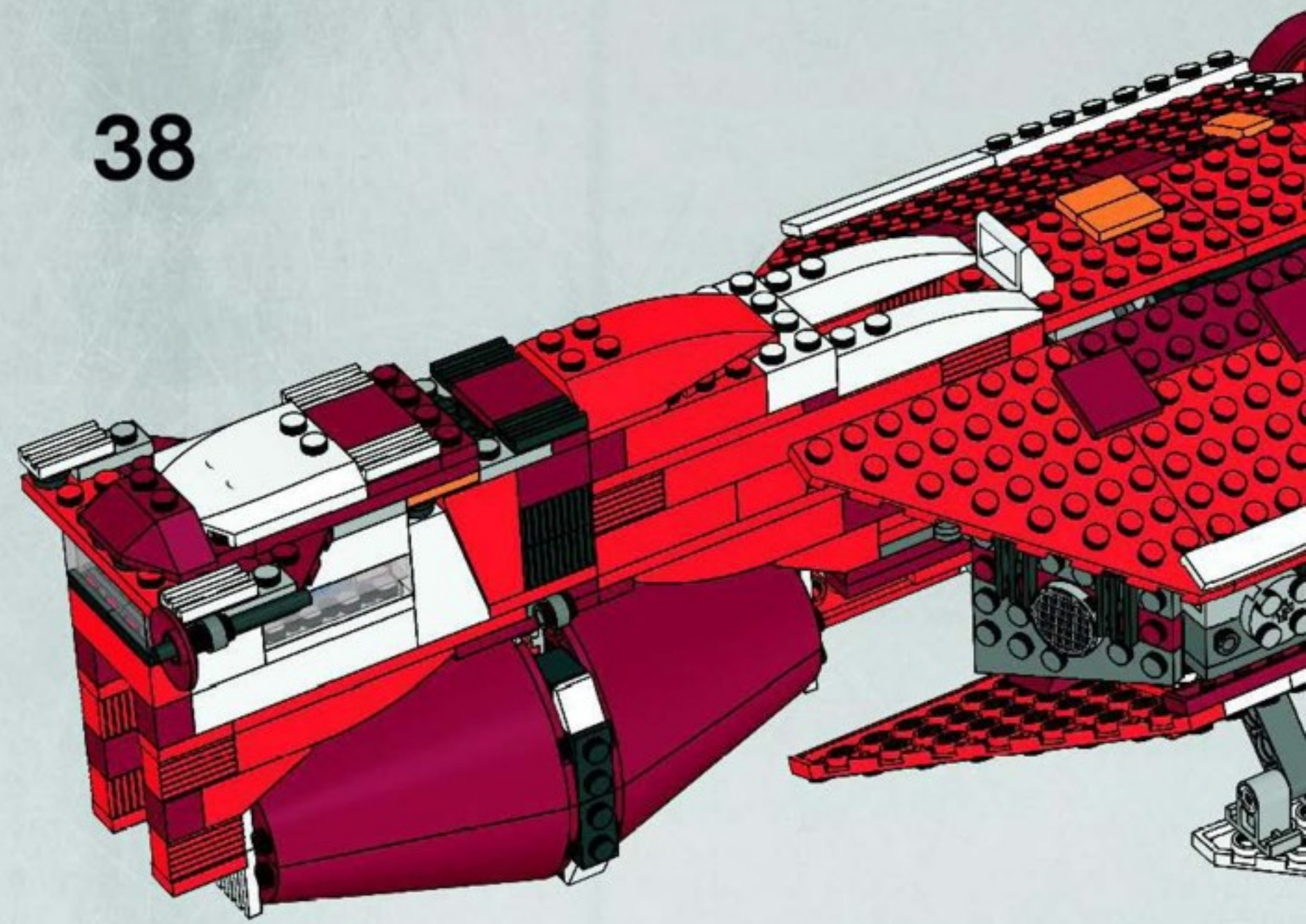

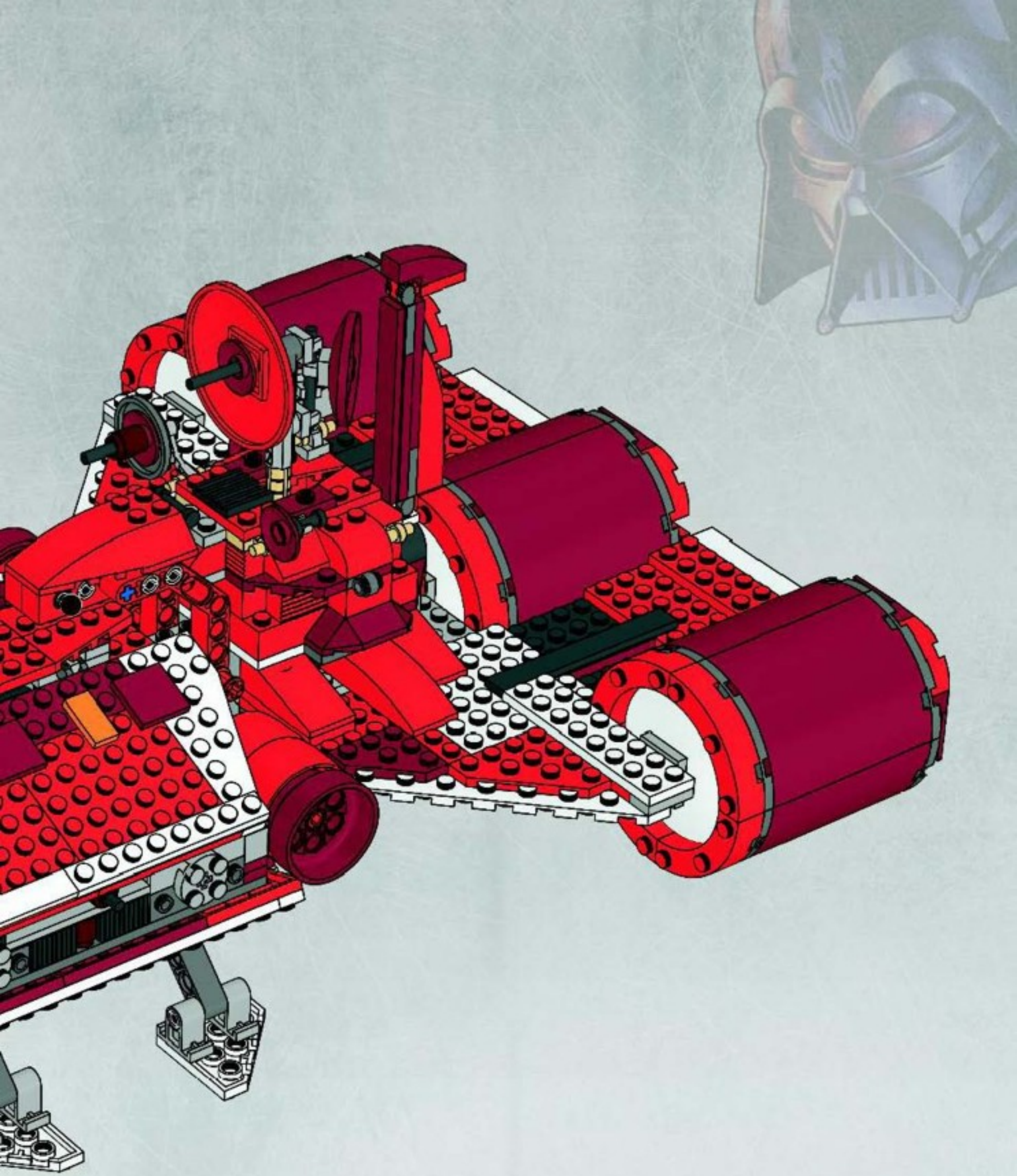

6x 4206482
6x 4143005
1x 4174743
2x 4514446
2x 407923
1x 4124073
2x 4162916
1x 4198311
2x 4201201
6x 4188771
10x 4278416
2x 4212074
2x 4211609
5x 4211369
21x 4211398
4x 4211814
6x 4211475
3x 4211365
16x 4211396
6x 4211566
5x 4211658
8x 4211828
2x 4211515
4x 4211769
4x 4211572
1x 4211567
10x 4211541
8x 4211694
2x 4265746
1x 4212363
2x 4221881
6x 4211356
2x 4211549
1x 4211716
2x 4211795
6x 4211805
3x 4211449
8x 4211442
1x 4211486
4x 4211443
4x 4514719
1x 4514717
2x 4268653
4x 308521
2x 428221
5x 379521
2x 303421
9x 4243814
8x 303221
3x 303521
6x 4144302
3x 621521
7x 300121
2x 4180480
2x 4178728
18x 4140806
12x 4215466
12x 4170375
6x 301021
5x 4160406
2x 389421
2x 300821
2x 4180544
6x 300321
4x 4113858
1x 4514799
4x 4296548
10x 4142865
4x 4129539
11x 244421
8x 654121
2x 370021
2x 4128594
2x 4161329
2x 4160866
1x 4238305
12x 287721
2x 4501534
4x 428721
6x 303921
6x 302321
1x 4183039
6x 362321
5x 302021
2x 74335
1x 4124054
4x 618849
2x 4164133
2x 4107136
2x 4498713
33x 4121715
10x 655826
4x 4173668
3x 306826
6x 4140303
1x 390126
2x 601926
2x 4225201
6x 4184169
4x 4214559
10x 4253815
3x 4200031
1x 4200023
2x 370726
2x 416226
2x 273026
2x 303626

8x 287726
16x 241226
13x 614126
2x 459926
2x 4162857
1x 4233484
4x 243124
8x 302224
1x 4203493
6x 486524
6x 4239601
2x 4227505
2x 4277666
11x 4211183
14x 241201
4x 4504369
2x 446001
1x 4515670
1x 70902
2x 243201
2x 300401
4x 300901
2x 4160387
1x 300101
4x 4160215
1x 4515667
4x 663601
2x 4124113
3x 4514791
1x 4262011
6x 371001
2x 4256097
2x 4256095
1x 4193068
1x 4195659
2x 4507191
4x 379501
4x 303401
2x 4144012
4x 348001
2x 244501
2x 4288309
4x 4513779
12x 4513782
12x 4223789
1x 4509951
2x 4513904
28x 4164219
16x 4164108
3x 4279712
1x 4276181
4x 4209383
2x 4248771
1x 4513219
2x 4258311
16x 4177046
6x 4514787
8x 4176959
4x 4164222
10x 4504285
12x 4163068
3x 4279729
1x 4514328
1x 4291337
2x 4286744
8x 4186674
4x 4207456
2x 4107623
2x 4506965
10x 4140593
1x 4210658
2x 4210697
4x 4210725
2x 4210811
2x 4271344
5x 4210828
2x 4210749
1x 4210865
6x 4210884
4x 4211065
24x 4222042
1x 4211124
2x 4290149
2x 4290150
8x 4495931
4x 4210917
2x 4210720

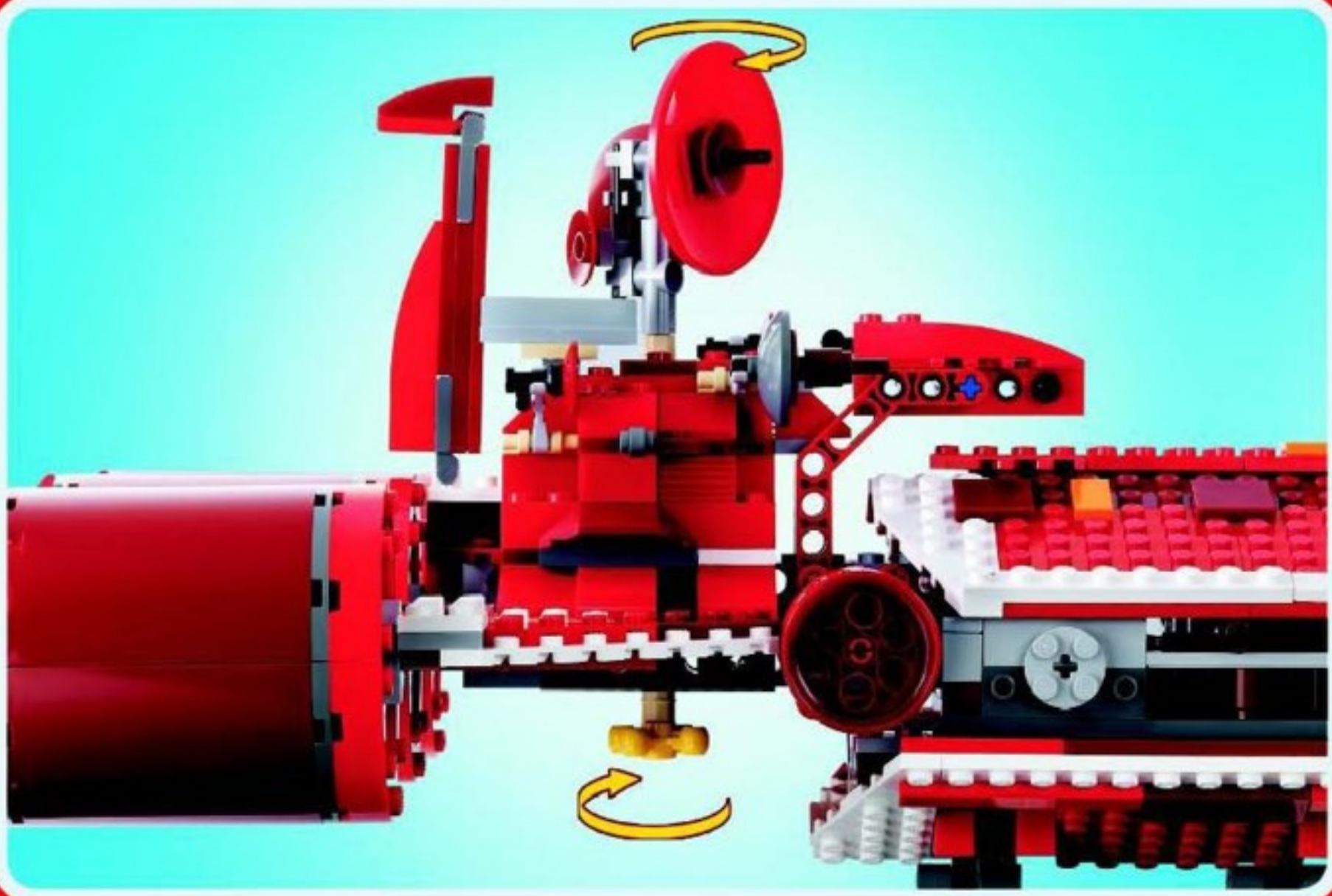

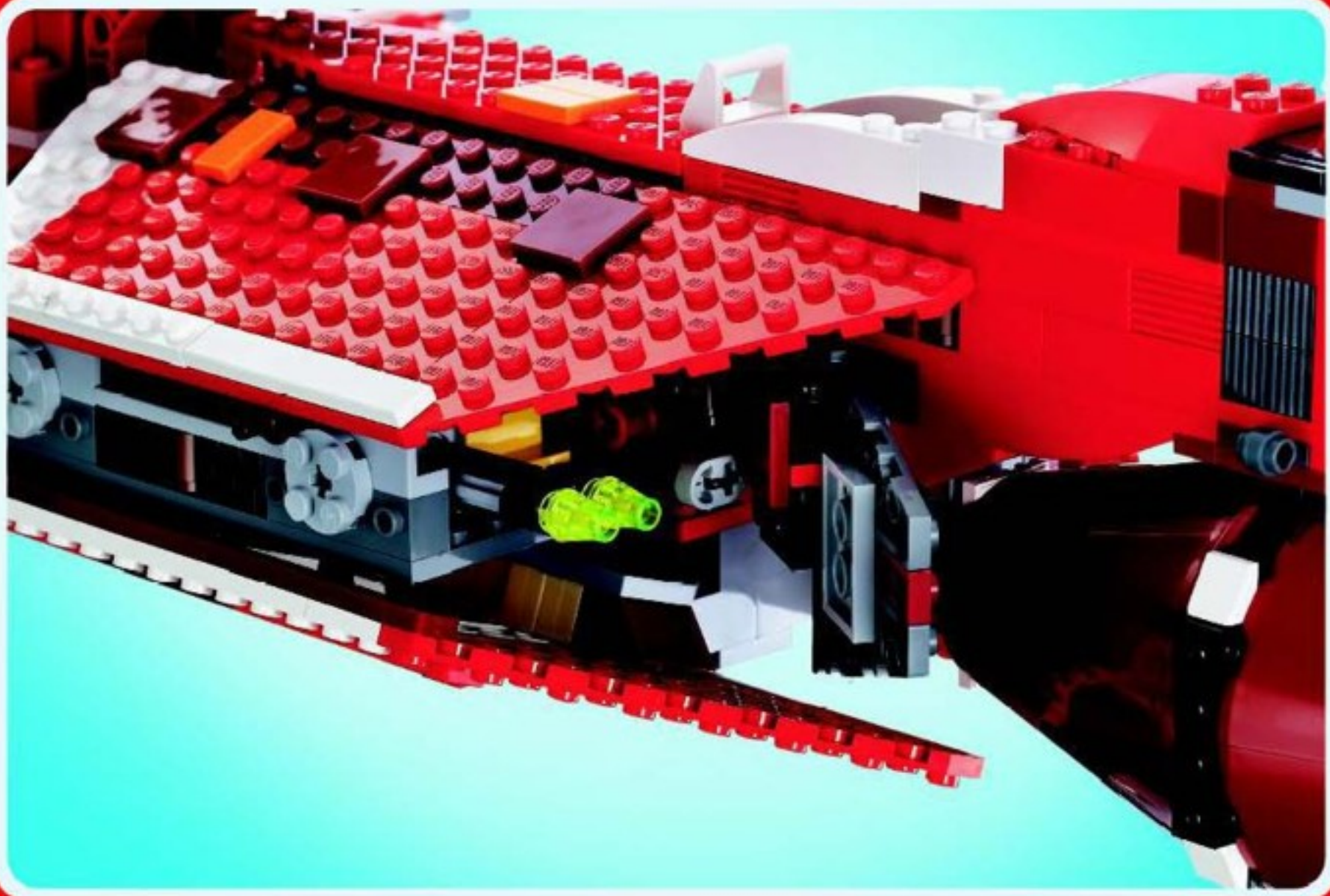

7656
BUILD YOUR ARMY
Construis ton armée
Construye Tu Ejército
7654

7658

7657

7655

LEGO
STAR WARS

STAR WARS
30TH
ANNIVERSARY

LEGO STAR WARS

LEGO STAR WARS
THE COMPLETE SAGA

KICK SOME BRICKS
IN ONE THROUGH SIX.

LUCASARTS

PLAY ALL SIX EPISODES OF LEGO STAR WARS FOR THE FIRST TIME EVER.
MIX AND MATCH THE FATE OF THE GALAXY BRICK BY BRICK.
MAY THE FORCE BUILD WITH YOU!

WWW.LUCASARTS.COM

COMING FALL 2007

RATING PENDING
RP
ESRB
Visit www.esrb.org for updated rating information.

LucasArts and the LucasArts logo are registered trademarks of Lucasfilm Ltd. © 2006-2007 Lucasfilm Entertainment Company Ltd. or Lucasfilm Ltd. and © or TM as indicated. All rights reserved. LEGO, the LEGO logo and the Minifigure are trademarks of The LEGO Group. © 2005-2007 The LEGO Group.

TT games

LEGO
STAR WARS

LEGO
STAR WARS
6-12

LEGO
STAR WARS
7-12
232

LEGO
STAR WARS
7-12
244

LEGO
STAR WARS
8-12
7658
453

LEGO
STAR WARS
8-12

LEGO
STAR WARS
8-12
7660
279

LEGO
STAR WARS
9-12
7661
575

LEGO
STAR WARS
9-14
7662
1328

LEGO club™
FREE LEGO Magazine · GRATUIT · GRATIS LEGO Magazin
Join Today!
Abonne-toi dès aujourd'hui !
Meld je nu aan!
Jetzt anmelden!
LEGO magazine
LEGO EXOFORCE
LEGO COOL CREATIONS
BIONICLE
US & Canada only
1-866-534-6258 / 1-877-518-5346
(en Français)
00800 5346 5555
www.LEGOclub.com
VISIT THE WORLD'S BIGGEST LEGO® SHOP!
www.LEGOshop.com

www.acnielsen.aim.dk/LEGO

WIN LEGO® PRODUCTS

No purchase necessary.
Open to residents of all countries where not prohibited.
Go to www. for official rules and details.

WIN LEGO® PRODUCTEN

Kopen niet nodig.
Open voor alle leeftijden, en in alle landen waar geen verbod geldt.
Ga naar www. voor officiële regels en details.

GEWINNE LEGO® PRODUKTE

Die Teilnahme am Gewinnspiel führt zu keinerlei Kaufverpflichtungen.
Sie können in allen nicht ausgeschlossenen Ländern teilnehmen.
Die offiziellen Regeln und nähere Informationen finden Sie unter www.

GAGNE DES PRODUITS LEGO®

Aucun achat n'est nécessaire.
Ouvert à tous les âges et aux résidents de tous les pays, sauf en cas d'interdiction.
Rendez-vous sur www. pour obtenir plus de détails et le règlement officiel.

レゴ®製品を「当てよう」

購入は不要です
禁止されていない限り、あらゆる年代およびあらゆる国の居住者の方々にご利用いただけます。
公認規則および詳細につきましては、www.をご覧ください

©2007 The LEGO Group. 4533285